L. BAUDET, S.A. - Tracteurs - Machines Agricoles
26, rue Albert-Joly, VERSAILLES (S.-&-O.) - Tél. : 950-02-55

NOTICE D' EMPLOI ET LISTE DE PIECE DE RECHANGE

POUR FRAISE A COUTEAUX - FRAISE ROTOR, ET FRAISE A CROCHETS SUR RESSORTS

POUR MOTOCULTEUR 5 CV TYPE E 6

Holder

GEBRUEDER HOLDER MASCHINENFABRIK METZINGEN/WUERTT.

Téléfone : 235, 236, 237 · Télégrammes : HOLDER Metzingen / Wuertt. · Telex : 072/9835

IL EST DE VOTRE INTERET

- de lire attentivement cette notice d'entretien, vous évitez par là des pannes et économisez de l'argent et du temps,
- de ne faire effectuer vos révisions que dans les Ateliers Spécialisés (du Service Après-Vente HOLDER),
- de n'employer que des pièces de rechange d'origine,
- d'entretenir convenablement vos outils portés,

... et vous constaterez toujours que

CHOISIR HOLDER C'EST CHOISIR JUSTE

TABLE DES MATIERES

A. DESCRIPTION — Page 2

Fraise à couteaux (HOLDER ROTOR) 2
Eléments de fraisage 2
Fraise à crochets sur ressorts 3
Crochets et ressorts de fraise 3

B. MONTAGE ET REGLAGE DE LA FRAISE 3

Roues de motoculteur pour travaux de fraisage 4
Poids compensateurs 4
Elargisseurs de voie 4
Montage du rouleau de fraise 4
Réglage du terrage 4
Mise en place du capot de protection 4

C. SERVICE

Embrayage et débrayage de la fraise 5
Déplacements sur route 5

D. ENTRETIEN ET GRAISSAGE — Page 6

Contrôle du niveau de l'huile de boîte de vitesses 6
Vidange et remplacement de l'huile de boîte de vitesses 6

E. POSSIBILITES DE COMBINAISONS

pour la fraise à crochets et la fraise à couteaux 6
Pièces standard pour les fraises ci-dessus 7
Pièces complémentaires 7-9

LISTE DE PIECES DE RECHANGE

Aperçu des types d'appareils 10
Commande de pièces de rechange (exemple). 11
Transmission et réglage du terrage 12
Outils et tabliers - protecteurs 16

[illegible] - Tracteurs - Machines Agricoles
26, rue Albert-Joly, VERSAILLES (S.-&-O.) - Tél. : [illegible]

A. DESCRIPTION

Les appareils suivants permettant le travail rotatif du sol sont livrables pour emploi avec le motoculteur universel HOLDER E 6.

FRAISE A COUTEAUX (HOLDER ROTOR)

à éléments rigides, largeur de travail de 20 à 60 cm

La fraise à couteaux est principalement utilisée pour :

a) le desherbage et l'ameublissement du sol entre les rangs dans les cultures horticoles, maraîchères et de vignobles.

b) pour les travaux de binage du sol (jusqu'à environ 15 cm de profondeur) et pour la préparation des couches de semis et des terrains de plantation.

Suivant la finesse d'ameublissement du sol désirée, on peut travailler aux différentes vitesses d'avancement du motoculteur et en choisissant le régime de prise de force lent ou rapide.

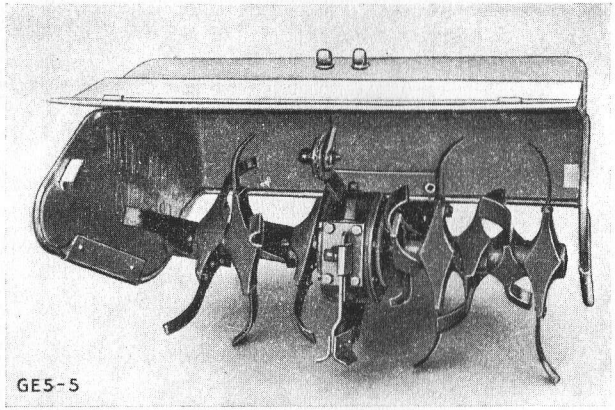
GE5-5

FRAISE A CROCHETS HOLDER

à éléments montés sur ressorts, largeur de travail de 20 à 60 cm.

Les éléments de fraisage montés sur ressorts se composent de :
ressorts pour crochets de fraise, et crochets de fraise (voir liste de pièces fig. 79 et 80).

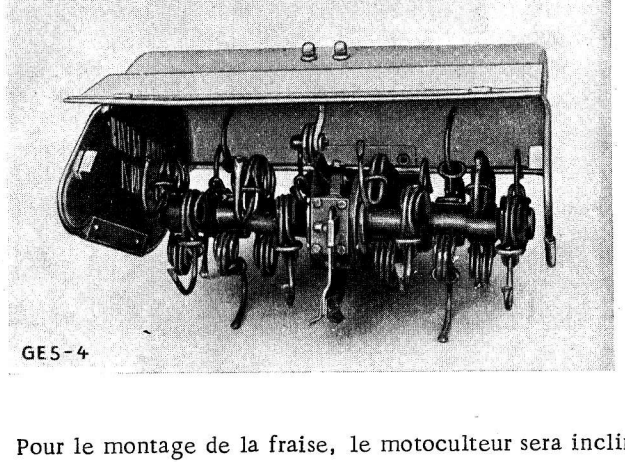
GE5-4

La fraise à crochets est surtout destinée à l'ameublissement fin du sol, et aux binages profonds des jardins. La profondeur de travail dans les sols cultivés atteint jusqu'à 20 cm de profondeur. Pour les travaux de fraise profonds, le motoculteur sera mis en première vitesse, et la prise de force sera enclenchée au régime rapide. Pour un ameublissement grossier on utilisera le régime lent de la prise de force.

B. MONTAGE ET REGLAGE DE LA FRAISE

TOUS LES TRAVAUX DE MONTAGE ET DE REGLAGE DE LA FRAISE DOIVENT ETRE EFFECTUES LORSQUE LE MOTEUR EST ARRETE.

Pour le montage de la fraise, le motoculteur sera incliné en avant, appuyé sur le moteur.

Enlever le capuchon protecteur en caoutchouc de la prise de force. Nettoyer les surfaces de la flasque et de l'arbre de prise de force.

Enclencher la prise de force lorsque le moteur est à l'arrêt.

Raccorder la fraise sur la prise de force, en tournant légèrement à droite et à gauche pour faciliter l'emboîtement des rainures. Rabattre vers l'avant les deux étriers de serrage. Avant de bloquer les deux vis de serrage, il faut orienter correctement la fraise de façon que l'arbre de la fraise et l'essieu du motoculteur se trouvent parallèles. Une fois que le montage de la fraise est effectué, remettre au point mort le levier d'embrayage de la prise de force.

Pour le fraisage, des pignons de différentes tailles peuvent être montés sur le motoculteur :
En général, on utilise des roues à pneus de 4, 00 - 8 AS.
Pour les largeurs de fraise inférieures à 30 cm, on utilise avantageusement des roues à crampons d'acier, type 017.
Pour les larges fraises portées ainsi que les gros travaux de fraise, il est préférable d'employer des roues à pneu de 4, 00 - 12 AS. En outre, pour ces roues, il existe la possibilité de monter des masses d'alourdissement, type 014.
Il est recommandé de monter un contrepoids compensateur type 013 sur les fraises larges et pour travailler les sols lourds. Ce contrepoids se visse sur le carter de ventilateur du moteur.
Pour l'élargissement de la largeur de voie du tracteur (jusqu'à 50 cm), on dispose d'élargisseurs de moyeu, type 012.

Lors du montage du tambour de fraise, il faut observer ce qui suit :

1. Les outils de fraisage intérieurs doivent s'engager sans difficulté dans les crabots de l'arbre d'entraînement.
2. Les outils de fraisage extérieurs doivent avoir les dents de leur pignon droit placées de telle façon que chaque outil se trouve déplacé d'un cran en arrière par rapport au précédent. Si cette recommandation n'est pas observée, la rotation des outils extérieurs ne sera pas uniforme.
3. Il faut veiller à ce que tous les couteaux des outils de fraise soient tournés dans le sens de la rotation.
4. Les écrous tendeurs de l'arbre de fraise doivent être fortement serrés et leur serrage souvent vérifié au moyen de la clé à douille remise avec l'appareil.
5. Vérifier de temps en temps le niveau d'huile dans l'entraînement de la fraise (voir paragraphe E).

Le terrage de la fraise se règle au moyen du sabot placé sous la boîte de fraise. En desserrant les vis porte-rondelles, le sabot peut être placé plus incliné ou plus vertical.

REMARQUE :

La fraise travaille d'autant plus profondement que le sabot est plus vertical

Le réglage du capot de protection s'effectue en desserrant les vis à oeil à collerettes sur l'articulation de la tige support de capot. Resserrer de nouveau fortement les vis à collerettes. Le rebord inférieur du capot de fraise doit chevaucher à env. 2-3 cm au dessus du niveau du sol. Ne pas faire reposer la fraise sur le capot de protection.

C. SERVICE

L'embrayage et le débrayage de la fraise s'effectuent au moyen du levier d'embrayage de la prise de force situé sur le tracteur. Pour cela il faut tirer le levier d'embrayage sur la branche gauche du guidon.

D A N G E R !

Il est strictement interdit de prendre des virages en marche arrière quand la fraise tourne !

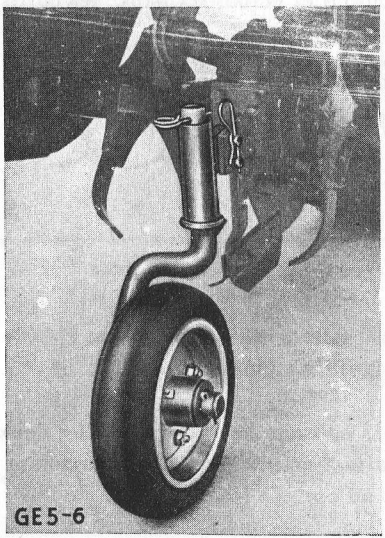

Principe : Pour les travaux de fraise, surtout avec la fraise rotor, le conducteur devra bien faire attention de se tenir assez éloigné des outils rotatifs.

Pour le fraisage, le guidon sera déporté sur le côté. La fraise sera mise à la terre lentement et retirée de même. Si la mise en terre est trop rapide, la fraise rejetera la terre en formant une petite butte, si on la retire trop rapidement on laissera une excavation.

Pour les parcours sur route avec la fraise montée, on utilisera la roue de transport type 019 avec son support. Le support de la roue devra être retiré pour les travaux de fraise.

D. ENTRETIEN ET GRAISSAGE

1. Les outils de fraise cassés, tordus ou très usés, devront être échangés sans délai. On évitera ainsi des dégats à la transmission de la fraise.
2. Les écrous de tension de l'arbre de fraise et les vis porte-rondelles du capot devront être de temps en temps resserrées à fond.
3. Pour obtenir une solide fixation lors du montage de nouveaux crochets sur la fraise à crochets, il est bon de retenir avec un marteau le ressort de l'outil.
4. Dans les terrains très pierreux, il est avantageux de fixer en outre, par des boulons et écrous six pans, les outils de la fraise à crochets pour les empêcher de se dégager.
5. Dans la boîte d'engrenages à pignons coniques de la fraise se trouve 0, 3 litre d'huile-de-boîte SAE 80.

   Il faut vérifier souvent le niveau d'huile au moyen de la jauge lorsque la fraise est horizontale.

   Il faut changer l'huile au moins une fois par an.

E. POSSIBILITES DE COMBINAISON

pour les fraises à crochets sur ressorts et les fraises à couteaux type 283.

Grâce au principe de la construction standard à éléments interchangeables, il est possible de munir chaque châssis de fraise HOLDER, type 283 (fraise à crochets ou fraise à couteaux), d'outils rigides ou montés sur ressorts, et d'obtenir facilement des largeurs de travail de 20 à 60 cm.
Pour les deux types de fraise, il est prévu une transmission standard. Sur celle-ci, on montera, par paire, les deux outils intérieurs (avec leurs disques de recouvrement) pour fraise à crochets et fraise à couteaux. Puis, en montant par paire les outils extérieurs, on pourra augmenter la largeur de travail jusqu'à 60 cm.

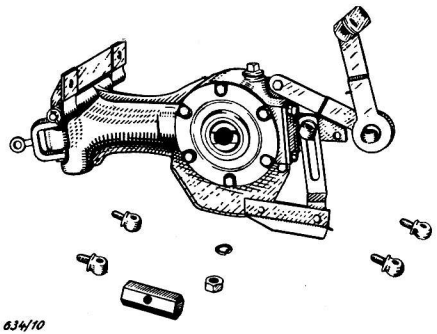

634/10

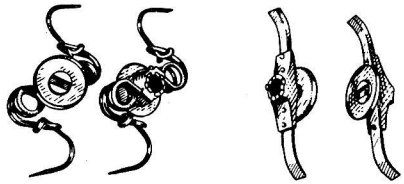

634/8

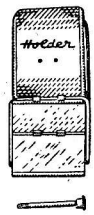

634/1

PIECES STANDARD POUR FRAISES A CROCHETS ET FRAISES A COUTEAUX

1 Ens. boîte de transmission	283. 260 00 01	(Boîte standard)
4 Vis à oeil	283 230 00 66	(pour fixation du capot de fraise)
1 Ecrou six pans M 16 avec rondelle Grower		(pour tendre ensemble les outils de fraise)
1 Clé à douille six pans	283 342 00 50	(pour écrou six pans M 16)

sont en outre nécessaires :

A. Fraise à crochets

1 Ens. élément intérieur droit complet pour fraise à crochets 283. 240. 00. 23

1 Ens. élément intérieur gauche complet pour fraise à crochets 283. 240. 01. 23

B. Fraise à couteaux

1 Ens. élément intérieur droit complet pour fraise à couteaux 283. 240. 00. 16

1 Ens. élément intérieur gauche complet pour fraise à couteaux 283. 240. 01. 16

PIECES COMPLEMENTAIRES POUR :

Fraise à crochets 20 cm — Fraise à couteaux 20 cm

Pour les deux sortes de fraise (1 Ens. tige charnière 20 cm No. de Cde : 283. 250. 00. 24
(1 Ens. capot de fraise 20 cm à volet de protection No. de Cde : 283. 330. 09. 23

PIECES COMPLEMENTAIRES POUR :

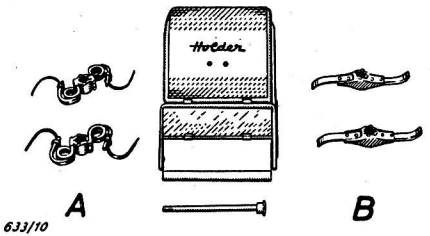

633/10

Fraise à crochets 30 cm

2 Ens. élément extérieur pour fraise à crochets
283. 240. 00. 24

Fraise à couteaux 30 cm

2 Ens. élément extérieur pour fraise à couteaux
283. 240. 00. 17

Pour les deux sortes de fraise (1 Ens. tige charnière 30 cm no. de Cde. 283. 250. 01. 24
(1 Ens. capot de fraise 30 cm à volet de protection no. de Cde. 283. 330. 08. 23

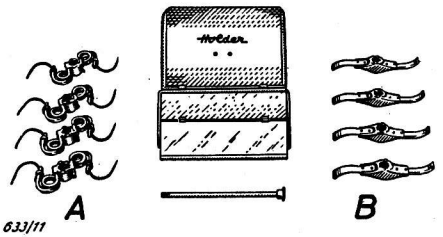

633/11

Fraise à crochets 40 cm

4 Ens. élément extérieur pour fraise à crochets
283. 240. 00. 24

Fraise à couteaux 40 cm

4 Ens. élément extérieur pour fraise à couteaux
283. 240. 00. 17

Pour les deux sortes de fraise (1 Ens. tige de charnière 40 cm No. de Cde. 283. 250. 02. 24
(1 Ens. capot de fraise 40 cm à volet de protection no. de Cde. 283. 330. 07. 23

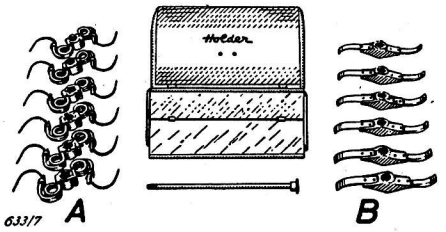

633/7

Fraise à crochets 50 cm

6 Ens. élément extérieur pour fraise à crochets
283. 240. 00. 24

Fraise à couteaux 50 cm

6 Ens. élément extérieur pour fraise à couteaux
283. 240. 00. 17

Pour les deux sortes de fraise (1 Ens. tige de charnière 50 cm No. de Cde : 283. 250. 03. 24
(1 Ens. capot de fraise 50 cm à volet de protection no. de Cde : 283. 330. 06. 23

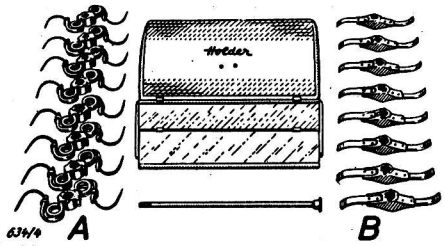

PIECES COMPLEMENTAIRES POUR :

Fraise à crochets 60 cm

8 Ens. élément extérieur pour fraise à crochets
283. 240. 00. 24

Fraise à couteaux 60 cm

8 Ens. élément extérieur pour fraise à couteaux
283. 240. 00. 17

Pour les deux sortes de fraise (1 Ens. tige de charnière 60 cm No. de Cde : 283. 250. 04. 24
(1 Ens. capot de fraise 60 cm à volet de protection no. de Cde : 283. 330. 05. 23

LISTE DE PIECES DE RECHANGE

FRAISE A COUTEAUX _ FRAISE A CROCHETS

POUR MOTOCULTEUR E 5 DE 5 CV

Veuillez indiquer le No. de votre appareil pour toute commande de pièces de rechange.

RESUME DES TYPES D'APPAREILS

Appareil	Largeur de travail cm	Type de l'appareil
Fraise à crochets	20	283/1
	30	283/2
	40	283/3
	50	283/4
	60	283/5
Fraise à couteaux	20	283/6
	30	283/7
	40	283/8
	50	283/9
	60	283/10

No. et type de votre fraise à crochets ou de votre fraise à couteaux*: No. d'appareil de votre motoculteur :

. . . . . veuillez remplir vous-même . . . . . .

IMPORTANT POUR LES COMMANDES DE PIECES DE RECHANGE

Il faut indiquer :

1. Le type de l'appareil et le numéro de la fraise (ce numéro se trouve sur le côté droit de la nervure de renforcement sur la partie avant du carter de fraise ainsi que sur la plaque de type de la fraise)
2. Le nombre de pièces, désignation, numéro de figure et numéro de commande, en cas de doute, envoyer le modèle.
3. Mode d'expédition : colis postal, colis chemin-de-fer, par express.
4. Indiquer exactement et clairement l'adresse où l'expédition doit être effectuée. Le nom du bureau de poste ou de la gare.
5. L'indication "Droite" ou "Gauche" s'entend : du conducteur dans le sens de la marche.
6. Les commandes de pièces de rechange sont à passer au représentant qualifié.
7. Lors de l'envoi des pièces défectueuses, fixer une étiquette donnant l'adresse de l'expéditeur. Si possible joindre une copie de la lettre adressée séparément.
8. Joindre toujours à l'envoi, un Bon de Livraison ou un Bulletin de Commande ainsi qu'un bref compte rendu.
9. Si l'envoyeur désire que l'ancienne pièce lui soit retournée, l'indiquer sinon la pièce sera mise au rebut.

Exemple d'une commande :

Supposons qu'on ait besoin de la pièce du tableau No. 1, ayant le No. de fig. 38:

Je passe commande pour une fraise rotative no. ..... d'un arbre d'entraînement no. de fig. 38, no. de commande : 283. 261. 00. 10.

Envoi par Express à :

Nom : . . . . . Adresse : . . . . . .

Gare : . . . . . Signature : . . . . . .

No. de figure	No. de commande	Désignation	Dimensions	No. pour type d'appareil 283/1	283/2	283/3	283/4	283/5	283/6	283/7	283/8	283/9	283/10
		TRANSMISSION DE LA FRAISE ET REGLAGE DU TERRAGE (Tableau 1)											
1	283 260 00 01	Ens. carter de transmission (équipement standard) sans: 4 Ens. vis à oeil 283. 230. 00. 66 (no. de fig. 2) 1 rondelle Grower A 16/DIN 127 (no. fig. 82) 1 écrou 6 pans M 16/DIN 934-5 D (no. fig. 70) et 1 clé à douilles 6 pans (pour SW 24) = 283. 342. 00. 50 (no. fig. 71)							1				
2	283 230 00 66	Ens. vis à oeil	M 12 x 35						4				
3	DIN 931 - 5 D / M 8x35	Vis six pans	M 8 x 35						1				
4	DIN 439 - 4 D / AM 8	Ecrou six pans	M 8						2				
5	283 330 01 21	Ens. éclisse							1				
6	283 230 02 51	Ens. support capot, haut							1				
7	283 230 01 66	Ens. vis à oeil							1				
8	283 274 00 01	Carter de boîte de vitesse							1				
9	283 270 00 28	Ens. bouchon	¾ "						1				
10	000 997 30 40	Rondelle feutre	20 ∅ x 6 épaisseur						1				
11	000 997 05 43	Bouchon de liège (percé)	23 ∅ x 10						1				
12	283 235 00 80	Joint	1,5' épaisseur						1				

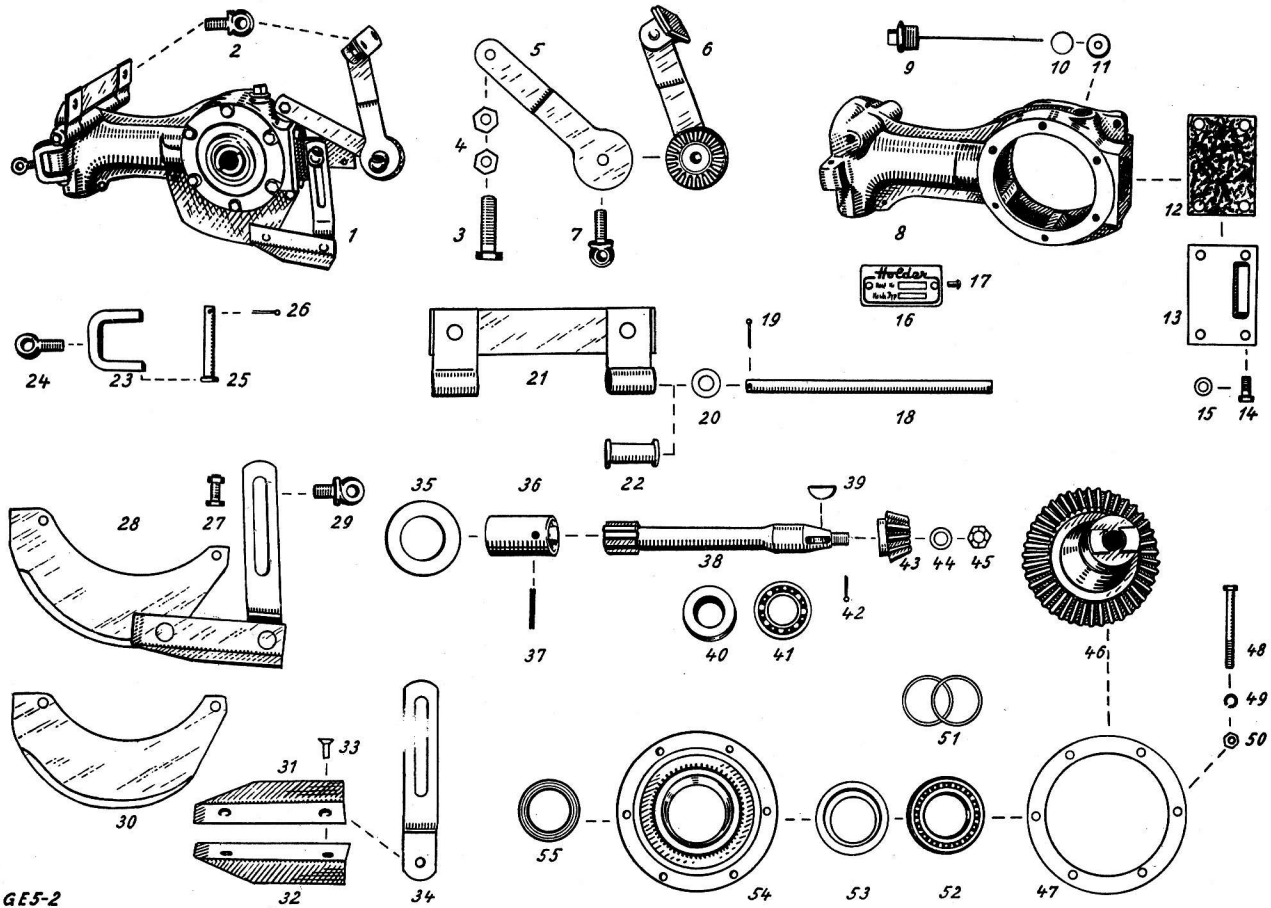

Tableau 1 : TRANSMISSION DE LA FRAISE ET REGLAGE DU TERRAGE

No. de figure	No. de commande	Désignation	Dimension	No. pour type d'appareil 283/1	283/2	283/3	283/4	283/5	283/6	283/7	283/8	283/9	283/10
13	283 230 01 03	Ens. support							1				
14	DIN 558 - 4 D / M 8x20	Vis six pans	M 8 x 20						4				
15	DIN 127 / A 8	Rondelle Grower	A 8						4				
16	000 002 04 40	Plaque de type							1				
17	DIN 1476 / 3 x 6	Rivet à tête 1/2 sphérique	3 x 6						2				
18	283 333 00 16	Axe	12 ∅						1				
19	DIN 94 / 3 x 20	Goupille	3 x 20						2				
20	DIN 1441 / 13	Rondelle	13						2				
21	283 330 00 25	Palier de capot							1				
22	283 333 00 82	Palier caoutchouc							2				
23	265 261 01 07	Etrier							2				
24	DIN 444-4D / AM12x35	Vis à oeil	M 12 x 35						2				
25	501 113 31 04	Axe	10 ∅						2				
26	DIN 94 / 3 x 15	Goupille fendue	3 x 15						2				
27	DIN 601-4 D / M 8x20 Mu	Vis six pans	M 8 x 20						2				
28	283 230 00 71	Ens. Tôle de frottement avec réglage de précision							1				
29	283 230 00 66	Ens. vis à oeil							1				
30	283 235 01 93	Couteau	4 épaisseur						1				
31	283 235 01 94	Sabot droit	3 épaisseur						1				
32	283 235 00 94	Sabot gauche	3 épaisseur						1				
33	DIN 661 / 7 x 15	Rivet	7 x 15						2				
34	283 235 00 28	Levier de réglage							1				
35	283 261 00 88	Couvercle de fermeture	72 Ø extérieur						1				
36	283 261 00 38	Douille d'entraînement	35 ∅						1				
37	DIN 1481 / 5 x 36	Goupille fendue	5 x 36						1				

No. de figure	No. de commande	Désignation	Dimension	No. pour type d'appareil									
				283/1	283/2	283/3	283/4	283/5	283/6	283/7	283/8	283/9	283/10
38	283 261 00 10	Arbre d'entraînement	222 lg.						1				
39	DIN 6888 / 6 x 9	Clavette demi-lune	6 x 9						1				
40	DIN 6503 / B 25x47x10	Bague d'étanchéité	25 x 47 x 10						1				
41	DIN 625 / 4205	Roulement à billes	25 x 52 x 18						1				
42	DIN 94 / 3 x 20	Goupille	3 x 20						1				
43	283 274 01 02	Pignon conique	z = 14						1				
44	283 261 01 60	Rondelle	20 x 12,5 ∅ x 3,5						1				
45	DIN 937-5 S / M 12x1,5	Ecrou crenelé plat	M 12 x 1,5						1				
46	283 274 02 03	Grande couronne dentée							1				
–	283 274 00 40	Douille	30∅x16,5∅x20 lg.						2				
47	283 261 00 80	Joint en papier	0,3 épaisseur						2				
48	DIN 931 - 5 D / M 8x80	Vis six pans	M 8 x 80						6				
49	DIN 6798 / A 8,4	Rondelle éventail	8,4 ∅						6				
50	DIN 439 - 4 D / AM 8	Ecrou plat 6 pans	M 8						6				
51	000 991 28 41	Rondelle de réglage	52 x 45,2 ∅ x 0,3						2				
51	000 991 26 41	Rondelle de réglage	52 x 45,2 ∅ x 0,1						7				
52	DIN 625 / 16009	Roulement à billes	45 x 75 x 10						2				
53	283 261 00 60	Rondelle	74,8x46∅x1 épaisseur						2				
54	283 274 00 08	Flasque							2				
55	DIN 6504 / A 45 x 60 x 7	Bague d'étanchéité	45 x 60 x 7						2				

No. de figure	No. de commande	Désignation	Dimension	No. pour type d'appareil 283/1	283/2	283/3	283/4	283/5	283/6	283/7	283/8	283/9	283/10
		OUTILS ET CAPOT DE FRAISE (Tableau 2)											
56	283 240 01 16	Ens. couteau intérieur gauche							1	1	1	1	1
57	283 240 00 16	Ens. couteau intérieur droit							1	1	1	1	1
58	283 250 00 26	Ens. moyeu intérieur (avec couvercle de protection)							2	2	2	2	2
59	283 244 01 10	Couteau de fraise gauche							2	4	6	8	10
60	DIN 933 - 8 G / M 6x20	Vis six pans	M 6x20						8	8	8	8	8
61	DIN 127 / A 6	Rondelle Grower	A 6						8	8	8	8	8
62	DIN 934 - 5 D / M 6	Ecrou six pans	M 6						8	8	8	8	8
63	283 244 00 10	Couteau de fraise droit							2	4	6	8	10
64	283 240 00 17	Ens. élément de fraisage extérieur								2	4	6	8
65	283 254 00 12	Moyeu de fraise extérieur								2	4	6	8
66	DIN 660 / 6x18	Rivet à tête 1/2 sphérique	6x18							8	16	24	32
67	283 230 00 66	Ens. vis à oeil	M 12x35	4	4	4	4	4	4	4	4	4	4
68	283 330 05 23	Ens. capot de fraise complet	60 cm					1					1
	283 330 06 23	Ens. capot de fraise complet	50 cm				1					1	
	283 330 07 23	Ens. capot de fraise complet	40 cm			1					1		
	283 330 08 23	Ens. capot de fraise complet	30 cm		1					1			
	283 330 09 23	Ens. capot de fraise complet	20 cm	1					1				
69	283 330 00 22	Ens. volet de protection	pour 60 cm					1					1
	283 330 01 22	Ens. volet de protection	pour 50 cm				1					1	
	283 330 02 22	Ens. volet de protection	pour 40 cm			1					1		

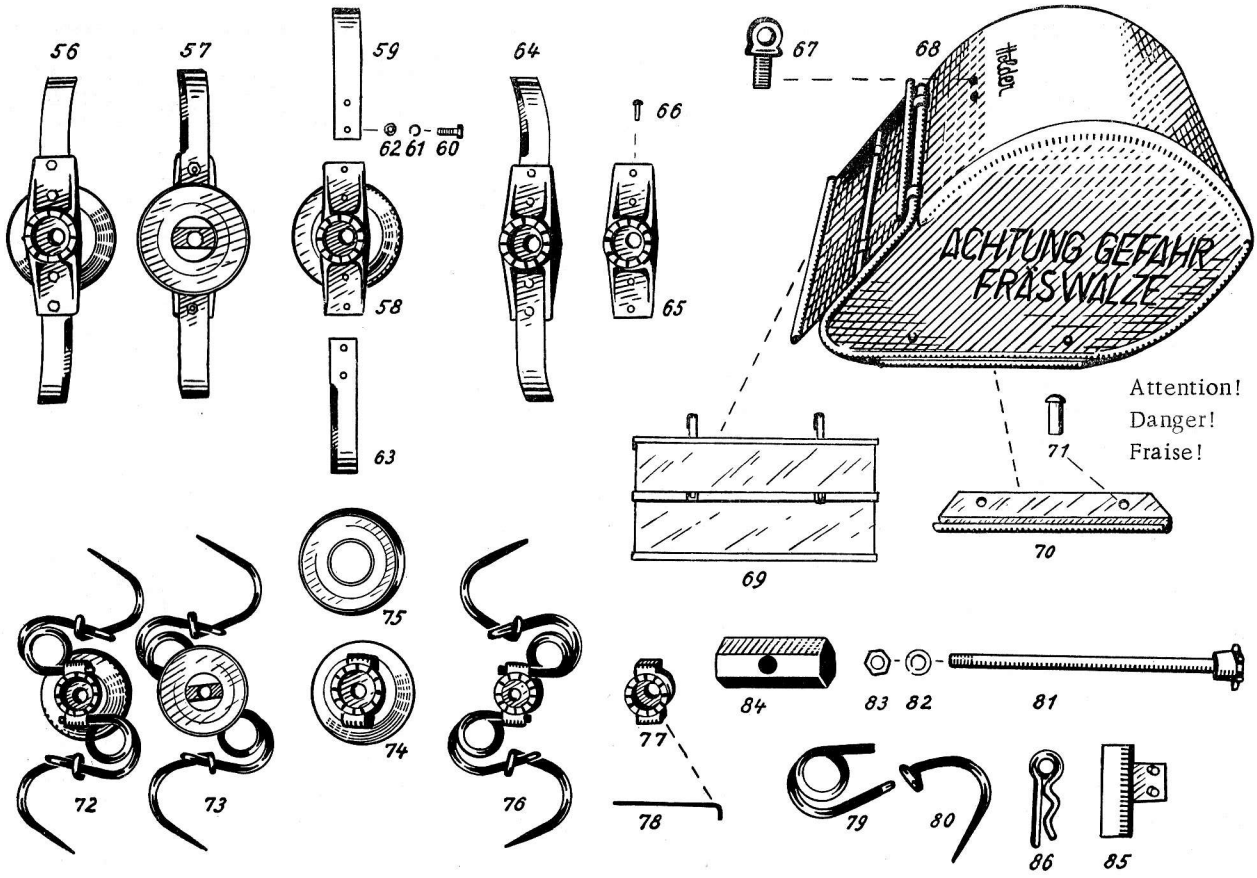

Tableau 2 : OUTILS ET CAPOT DE FRAISE

No. de figure	No. de commande	Désignation	Dimension	No. pour type d'appareil									
				283/1	283/2	283/3	283/4	283/5	283/6	283/7	283/8	283/9	283/10
	283 330 03 22	Ens. volet de protection	pour 30 cm		1					1			
	283 330 04 22	Ens. volet de protection	pour 20 cm	1					1				
70	283 334 00 94	Plaque de frottement	2 épaisseur	2	2	2	2	2	2	2	2	2	2
71	DIN 123 / 6 x 10	Rivet à tête 1/2 sphérique	6 x 10	4	4	4	4	4	4	4	4	4	4
72	283 240 01 23	Ens. élément intérieur de fraise à crochet gauche		1	1	1	1	1					
73	283 240 00 23	Ens. élément intérieur de fraise à crochet droit		1	1	1	1	1					
74	283 240 00 18	Ens. moyeu intérieur, à ressort		2	2	2	2	2					
75	283 254 01 88	Couvercle protecteur		2	2	2	2	2	2	2	2	2	2
76	283 240 00 24	Ens. élément extérieur de fraise à crochet			2	4	6	8					
77	283 254 00 27	Moyeu extérieur, à ressort			2	4	6	8					
78	283 244 01 86	Attache de sécurité	2 ∅	4	8	12	16	20					
79	283 244 00 05	Ressort d'outil	8,5 ∅	4	8	12	16	20					
80	283 244 00 06	Crochet à pointe	10 ∅	4	8	12	16	20					
81	283 250 00 24	Ens. boulon formant axe		1					1				
	283 250 01 24	Ens. boulon formant axe			1					1			
	283 250 02 24	Ens. boulon formant axe				1					1		
	283 250 03 24	Ens. boulon formant axe					1					1	
	283 250 04 24	Ens. boulon formant axe						1					1
82	DIN 127 / A 16	Rondelle Grower	A 16	1	1	1	1	1	1	1	1	1	1
83	DIN 934 - 5 D / M 16	Ecrou 6 pans	M 16	1	1	1	1	1	1	1	1	1	1
84	283 342 00 50	Clé 6 pans à douille	SW 24	1	1	1	1	1	1	1	1	1	1
85	019 250 00 29	Support de roue d'appui		1	1	1	1	1	1	1	1	1	1
86	000 994 10 70	Goupille de sécurité	3,5 ∅	1	1	1	1	1	1	1	1	1	1

GARANTIE

Nous garantissons la bonne finition du travail et la qualité des matières premières utilisées, à l'exclusion de toute autre réclamation telles que la fourniture de pièces de rechange ou la réparation de dégats directs ou indirects. Dans ces conditions, les pièces que nous aurons reconnues mauvaises et inutilisables par suite d'un défaut de matière première ou de fabrication seront, au choix du Fabricant, réparées ou remplacées après leur retour à l'usine en port payé. La livraison de pièces ainsi réparées ou remplacées s'effectue à la charge du destinataire et à ses risques et périls.

La validité de la garantie est de :

6 mois pour les moteurs,

12 mois pour les machines agricoles ou outils,

à compter du jour de leur sortie d'usine.

Sont exclues de la garantie les pièces qui subissent une usure normale ainsi que les dégats occasionnés par suite du manque d'entretien ou manoeuvre incorrecte.

DEPUIS PLUS DE 25 ANS

les motoculteurs Holder et

les appareils portés Holder

sont en tête pour le rendement et la qualité

CHOISIR HOLDER C'EST CHOISIR JUSTE