MANUEL DE L'UTILISATEUR

KUBOTA TRACTEUR

MODELES B1410 • B1610

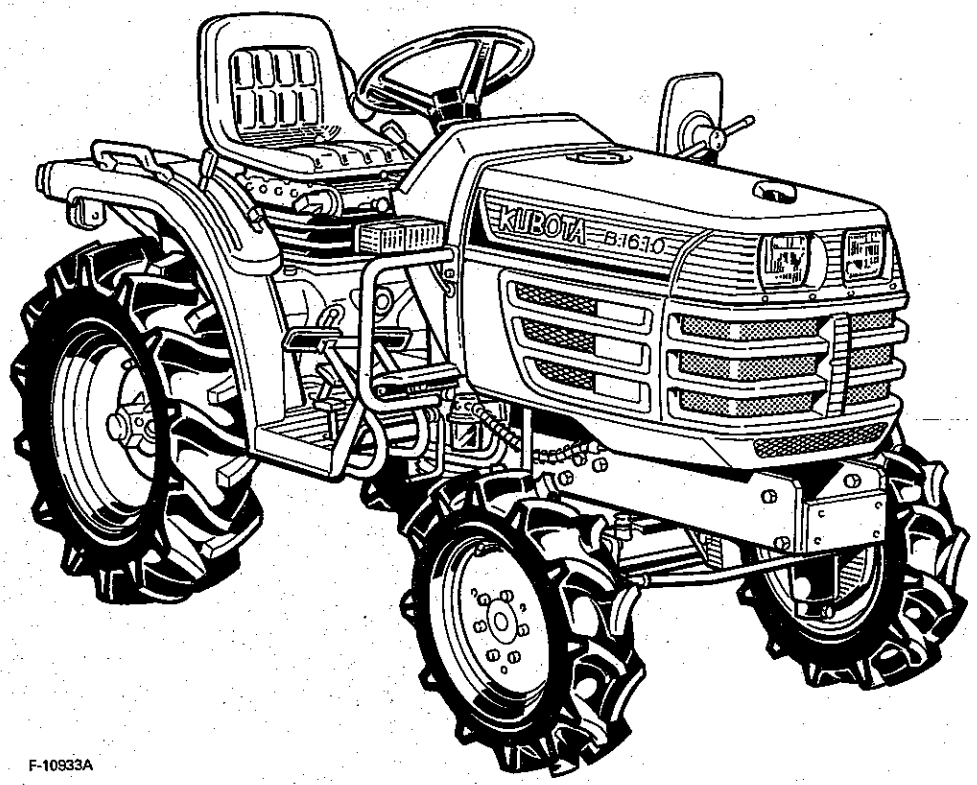

F-10933A

MANUEL A LIRE ET A CONSERVER

Kubota

ATTESTATION DE CONFORMITE AVEC LE MODELE HOMOLOGUE

(Application de l'article R.233-62 du code du travail.)

Le constructeur, soussigné : *KUBOTA LTD*
47-2-1 Shikitsu-Higashi
NANIWA-KU-OSAKA
JAPAN

certifie que la machine ci-après :

marque : KUBOTA type : B1410D

présentant les caractéristiques suivantes:

a) masse à vide : 581 kg
b) garde au sol : 250 mm
c) voie minimale : 711 mm

est conforme au modèle ayant fait l'objet d'une homologation accordée à la série B1410D sous le n° 370101 BI

par décision du ministre chargé du travail, du ministre chargé de l'agriculture, en date du 24 décembre 1980 (journal officiel du 30 décembre 1980)

fait à OSAKA, le 18 janvier 1999

Signature M. Kuroshima

Cette attestation de conformité doit toujours accompagner le tracteur.

ATTESTATION DE CONFORMITE AVEC LE MODELE HOMOLOGUE

(Application de l'article R.233-62 du code du travail.)

Le constructeur, soussigné : *KUBOTA LTD*
47-2-1 Shikitsu-Higashi
NANIWA-KU-OSAKA
JAPAN

certifie que la machine ci-après :

marque : KUBOTA type : B1610D

présentant les caractéristiques suivantes:

a) masse à vide : 597 kg
b) garde au sol : 270 mm
c) voie minimale : 711 mm

est conforme au modèle ayant fait l'objet d'une homologation accordée à la série B1610D sous le n° 370201 BI

par décision du ministre chargé du travail, du ministre chargé de l'agriculture, en date du 24 décembre 1980 (journal officiel du 30 décembre 1980)

fait à OSAKA, le 18 janvier 1999

Signature M. Kuroshima

Cette attestation de conformité doit toujours accompagner le tracteur.

LISTE DES ABREVIATIONS

Abbreviations	Definitions
2RM	Deux roues motrices
4RM	Quatre roues motrices
API	Institut Américain du pétrole
ASAE	Société Américain des ingénieurs agricoles, Etats-Unis
ASTM	Sociéte Américain pour l'essai des matériaux, Etats-Unis
DIN	Institut des normes DIN, Allemagne
DT	Double traction
fpm	Pied par minute
GST	Transmission à glissement
Hi-Lo	Vitesse rapide, vitesse iente
HST	Boîte à vitesse hydrostatique
m/s	métre par seconde
PDF	Prise de force
Droite/gauche	Le côté et le côté gauche du tracteur sont deeterminés depuis l'arriére en regardant vers l'avant de celui-ci.
ROPS	Cadre anti-renversement
min^{-1} (tr/mn)	Tour par minute
S^{-1} (tr/s)	Tour par seconde
SAE	Société des ingénieurs automobiles
SMV	Triangle de véhicule lent

SYMBOLES UNIVERSELS

Employés comme guide lors de l'utilisation de votre tracteur, des symboles universels variés ont été apposés sur les contrôles et les instruments. Ces symboles et leur signification sont montrés ci-dessous.

Symbole d'alerte à la sécurité

Carburant diesel

Niveau du carburant

Fréquence de rotation du moteur

Compteur horaire/
Heures de fonctionnement écoulées

Température du fluide de refroidissement du moteur

Préchauffage du Diesel/
Bougies de préchauffage
(Aide à un démarrage à basse température)

Frein de stationnement

Épurateur d'air d'admission/Combustion du moteur

Condition de charge de la batteries

Pression d'huile du moteur

Indicateur de direction

Arrêt du moteur

Commande d'arrêt du moteur

Moteur en marche

Commande de démarrage

Embrayage de la prise de force-
Position "DESENGAGER"

Embrayage de la prise de force-
Position "ENGAGER"

Verrouillage du différentiel

Contrôle de position-Position relevée

Contrôle de position-Position abaissée

Contrôle d'effort-Position à faible profondeur

Contrôle d'effort-Position en profondeur

Contrôle de la vitesse de descente du 3-points

Cylindre auxiliaire rétracté

Cylindre auxiliaire allongé

Volant-Contrôle de l'inclinaison

Feux d'avertissement de danger

Commutateur d'éclairage principal

Feux de position

Éclairage code de route

Éclairage lumière de route

Dispositif d'alarme sonore

Quatre roues motrices enclenchées

Quatre roues motrices déclenchées

Rapide

Lente

Marche très lente

Lire le manuel de l'utilisateur

Vue de la machine par le haut lors du déplacement du tracteur vers l'avant

Vue de la machine par le haut lors du déplacement du tracteur vers l'arrière

Commande de régime du moteur

AVANT PROPOS

Vous êtes maintenant fier de posséder un tracteur KUBOTA. Ce tracteur est un produit de l'étude et de la fabrication de qualité de KUBOTA. Il est construit avec les meilleurs matériaux, suivant des spécifications précises et d'après des méthodes de production très strictes. Il vous donnera un service long et satisfaisant. Pour obtenir le maximum de votre tracteur, nous vous conseillons de lire attentivement le présent manuel. Il vous aidera à vous familiariser avec l'utilisation du tracteur et contient des conseils utiles sur son entretien. KUBOTA a pour principe de mettre en application dès que possible toute innovation de ses services de recherche. L'utilisation immédiate de nouvelles techniques dans la fabrication de nos produits peut avoir pour résultat que certaines petites parties du présent manuel soient périmées. Les concessionnaires KUBOTA disposent des informations les plus récentes. N'hésitez pas à les consulter.

⚠ SYMBOLE DE DANGER

Ce symbole est celui utilisé dans l'industrie pour indiquer un danger. Il est utilisé pour attirer votre attention sur des éléments ou des opérations qui pourraient être dangereux pour vous-mêmes ou d'autres utilisateurs de cette machine. Lisez donc attentivement les consignes qu'il signale. Il est essentiel que vous lisiez les instructions et les réglementations de sécurité avant d'entreprendre l'assemblage ou l'utilisation de cette machine.

⚠ **DANGER :**	Indique une situation éminemment dangereuse, des blessures graves ou la mort peuvent survenir si cette situation n'est pas évitée.
⚠ **AVERTISSEMENT :**	Indique une situation potentiellement dangereuse, des blessures graves ou la mort peuvent survenir si cette situation n'est pas évitée.
⚠ **ATTENTION:**	Indique une situation potentiellement dangereuse, des blessures mineures ou graves peuvent survenir si cette situation n'est pas évitée.
IMPORTANT :	Si les instructions se sont pas suivies des dommages à l'équipement ou à la propriété peuvent survenir.
NOTE :	Donne des informations pertinentes.

SOMMAIRE

⚠ CONSEILS DE SÉCURITÉ . 1

ENTRETIEN DU TRACTEUR 9

SPÉCIFICATIONS 10
TABLEAU DES SPÉCIFICATIONS 10
VITESSES DE DÉPLACEMENT 11

CARACTÉRISTIQUES DES LIMITATIONS D'ACCESSOIRE 12

Section du fonctionnement

TABLEAU DE BORD ET COMMANDES 14

VÉRIFICATION AVANT L'UTILISATION ... 16
VÉRIFICATION JOURNALIÈRE 16

OPÉRATION DU MOTEUR 17
DÉMARRAGE DU MOTEUR 17
ARRÊT DU MOTEUR 20
RÉCHAUFFEMENT 20
DÉMARRAGE PAR SURVOLTAGE OU LE PONTAGE DE LA BATTERIE 21

UTILISATION DU TRACTEUR 22
OPÉRATION D'UN TRACTEUR NEUF .. 22
DÉMARRAGE 22
ARRÊT 28
VÉRIFICATION PENDANT LA CONDUITE 28
STATIONNEMENT 30
TECHNIQUES D'UTILISATION 31

PRISE DE FORCE (PDF) 33
UTILISATION DE LA PRISE DE FORCE (PDF) 33

ATTELAGE TROIS POINTS & BARRE DE TRACTION 35
ATTELAGE 3-POINTS 36
BARRE DE TRACTION (si équipé) 37

UNITÉ HYDRAULIQUE 38
SYSTÈME DE CONTRÔLE DE L'ATTACHE 3-PTS. 38
BRANCHEMENTS HYDRAULIQUES AUXILIAIRE 39

PNEUS, ROUES ET CONTREPOIDS 42
PNEUS 42
AJUSTEMENT DES ROUES 42
CONTREPOIDS 44

Section de l'entretien

ENTRETIEN 45
INTERVALLES D'ENTRETIEN 45
LUBRIFIANTS 46

ENTRETIEN PÉRIODIQUE 47
COMMENT OUVRIR LE CAPOT 47
ENTRETIEN QUOTIDIEN 48
CHAQUE 50 HEURES 51
CHAQUE 100 HEURES 55
CHAQUE 200 HEURES 59
CHAQUE 300 HEURES 61
CHAQUE 400 HEURES 63
CHAQUE 800 HEURES 63
CHAQUE ANNÉE 63
TOUS LES DEUX ANS 64
SERVICE QUAND REQUIS 65

REMISAGE 67
REMISAGE DU TRACTEUR 67
REMISE EN SERVICE DU TRACTEUR APRÈS UN REMISAGE ... 68

RECHERCHE DES PANNES 69
RECHERCHE DES PANNES DU MOTEUR 69

OPTIONS 70

⚠ CONSEILS DE SÉCURITÉ

L'exercice de la prudence lors de l'utilisation du tracteur constitue la meilleure assurance contre les accidents.

Lisez attentivement cette section avant d'utiliser le tracteur.

Tout opérateur, sans regard à l'expérience, devrait lire ce manuel et les autres manuels relatifs, avant l'utilisation du tracteur ou de n'importe quel accessoire qui pourrait y être attaché. La responsabilité du propriétaire est d'instruire tous les conducteurs pour qu'ils puissent utiliser cette machine en toute sécurité.

1. AVANT D'UTILISER LE TRACTEUR

1. Prenez connaissance de votre équipement et de ces limitations. Lisez tout ce manuel avant d'essayer de mettre en marche et d'utiliser le tracteur.
2. Prendre spécialement garde aux étiquettes de danger, d'avertissement et d'attention placées sur le tracteur même.
3. KUBOTA recommande l'utilisation d'un cadre anti-renversement(ROPS) pour presque toutes les applications. Le ROPS réduira le risque de blessures sérieuses ou la mort advenant un renversement du tracteur. Si le cadre ROPS est enlevé ou desserré pour quelques raisons, assurez-vous que chaque pièce soit réinstallée correctement avant l'utilisation du tracteur. Ne modifiez jamais les éléments de la structure du cadre anti-renversement ROPS par soudage, pliage, usinage ou coupage, car cela risque d'affaiblir la structure. Si un élément est endommagé, remplacez-le. N'essayez pas de réparer. Un cadre ROPS endommagé dans sa structure doit être remplacé intégralement chez votre concessionnaire KUBOTA.
4. N'utilisez jamais le tracteur ou d'autres machines agricoles sous l'influence de l'alcool ou de médicaments ou lorsque vous êtes fatigué.
5. Vérifiez minutieusement les environs avant d'utiliser le tracteur ou n'importe quel accessoire qui y est attaché. Vérifiez pour un bon dégagement de hauteur pour qu'il n'y ait pas d'interférence avec le cadre ROPS. N'acceptez personne dans les alentours du tracteur pendant l'utilisation.
6. Avant d'autoriser quelqu'un d'autre à utiliser votre tracteur, expliquez-lui son fonctionnement et faites-lui lire ce manuel.
7. Cessez de travailler autour du tracteur si vous portez des vêtements amples. Ils peuvent être happés par les pièces mobiles du tracteur ou aux leviers de commande et causer un accident. Utilisez également d'autres articles de sécurité...casque, chaussures de sécurité, lunettes de protection, accessoires de protection de l'ouïe, gants, etc...en fonction des circonstances et selon le besoin.
8. Ne prenez jamais de passager sur le tracteur. L'opérateur doit toujours rester sur le siège pendant toute l'utilisation du tracteur.
9. Vérifiez les freins, l'embrayage et toutes autres parties mécaniques pour des symptômes d'usure et des ajustements incorrects. Remplacez les pièces usées ou endommagées rapidement. Vérifiez aussi le serrage des boulons et écrous régulièrement (Pour plus de détails, Voir la section Entretien).
10. Gardez le tracteur propre. Une accumulation de saleté, de graisse et de débris peuvent être source d'incendie et de blessures.
11. Utilisez les poids appropriés à l'avant ou à l'arrière du tracteur pour diminuer les risques de renversements. Lorsque l'on utilise le chargeur frontal, installer un équipement ou du lest sur l'attelage à trois points pour améliorer la stabilité. Suivre les procédures de fonctionnement sécuritaire spécifiées dans le manuel joint à l'équipement.
12. Pour éviter un renversement, les tracteurs avec une bande de roulement étroite, doivent être conduits avec une extrême prudence. Vous pouvez améliorer la stabilité en réglant les roues à une largeur de voie de roulement maximum. (Voir la section ROUES, PNEUS ET CONTREPOIDS.)

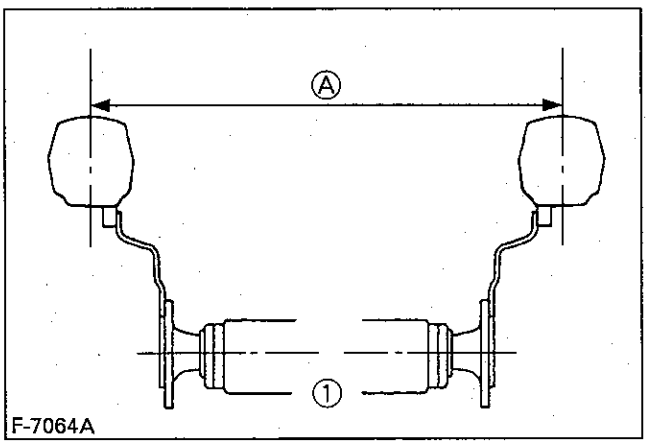

(1) Roues arrière (A) Largeur de la voie de roulement

13. N'apportez pas de modifications au tracteur. Des modifications non autorisées risquent d'affecter le fonctionnement du tracteur et d'occasionner également des blessures corporelles.

2. UTILISATION DU TRACTEUR

1. Soyez toujours sur le siège, avant de faire démarrer le moteur ou d'utiliser les leviers de commande.
2. Avant de démarrer le moteur, assurez-vous que tous les leviers (Incluant les leviers de contrôle auxiliaires) soient au neutre, que le frein de stationnement soit engagé et que l'embrayage et la prise de force PDF soient désengagés.
3. Ne pas effectuer la mise en marche du moteur en court-circuitant les bornes du démarreur où sans l'utilisation du contacteur de sécurité. La machine risque de se mettre en mouvement immédiatement si la procédure normale de démarrage n'est pas suivie.
4. Tirer ou remorquer une charge uniquement à partir de la barre de traction. Ne tractez jamais par l'attelage de levage, l'essieu arrière ou n'importe quel point excepté la barre de traction, un tel montage augmenterait le risque de graves blessures ou d'accident mortel à l'occasion d'un renversement du tracteur.

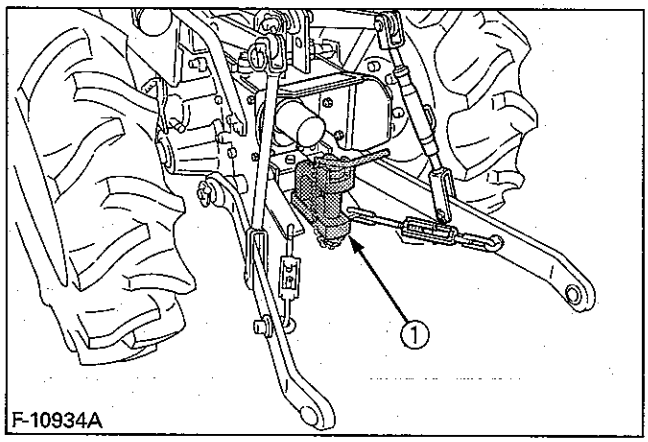

(1) Barre de traction

5. Ne pas utilisez ou laissez tourner au ralenti le moteur dans un endroit non aéré. Le gaz monoxyde de carbone est incolore, inodore et mortel.
6. Gardez toutes les tôleries de protection en place. Remplacez toutes protections endommagées ou manquantes.
7. Evitez les démarrages brusques. Pour éviter un reversement du tracteur, ralentissez dans les virages, sur les terrains accidentés et avant d'effectuez un arrêt.
8. Le tracteur ne peut effectuer de virage lorsque le différentiel est verrouillé, et essayez cette manoeuvre tout de même peut être dangereux.
9. Ne conduisez pas le tracteur aux abords d'un fossé ou de trous, d'un talus ou autres terrains susceptibles de s'écrouler sous le poids du tracteur. Le risque de renversement du tracteur est encore plus élevé lorsque le sol est meuble ou humide.
10. Un risque de renversement du tracteur par l'arrière existe lorsqu'on tente d'extraire le tracteur d'un fossé en marche avant ou lorsqu'on gravit une pente très inclinée. Remontez toujours une pente en marche arrière. Une attention additionnelle est requise lors d'utilisation d'un modèle équipé de 4 roues motrices, leur traction supérieure peut donner à l'opérateur une fausse impression quant aux capacités du tracteur à gravir une pente.
11. Pour éviter un renversement, gravissez toujours une pente en marche arrière. Restez loin des collines et les pentes trop raides pour une opération sécuritaire.
12. Regardez toujours où vous allez. Préparez-vous pour les obstacles et évitez-les. Faites attention à la fin des sillons, près des arbres et d'autres obstructions.
13. Lorsque vous travaillez avec d'autres utilisateurs de tracteurs, faites leur savoir toujours ce que vous allez faire.
14. Ne jamais laisser le tracteur évoluer en roue libre. Lorsque vous descendez une pente, ne débrayer pas ou ne passez pas au point mort, vous pourriez perdre le contrôle du tracteur.
15. Ne jamais descendre ou monter sur un tracteur en mouvement.

3. CONDUITE DU TRACTEUR SUR LA ROUTE

1. Verrouillez ensemble les deux pédales de freins pour pouvoir arrêter le tracteur en ligne droite. Un freinage dissymétrique en vitesse de route pourrait provoquer un renversement du tracteur.

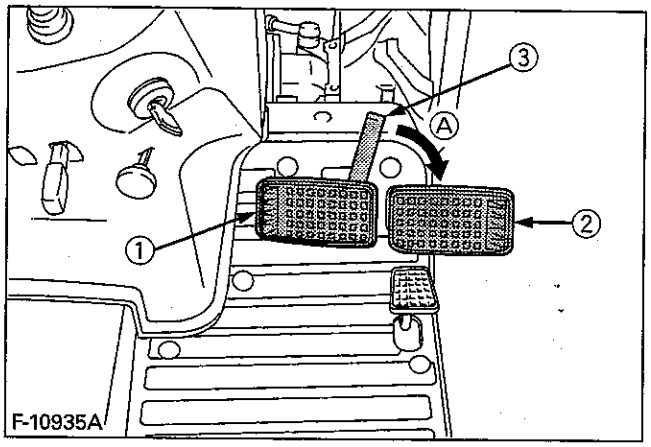

(1) Pédale de frein (gauche)
(2) Pédale de frein (droite)
(3) Verrou des pédale de frein
(A) Verrouillages des pédales de frein lors de la circulation routière.

2. Ralentissez toujours avant d'effectuer un virage. Négociez un virage à vitesse élevée, risque de renverser le tracteur.
3. Observez tous les règlements de circulation de votre région. Utilisez le no. de la plaque.

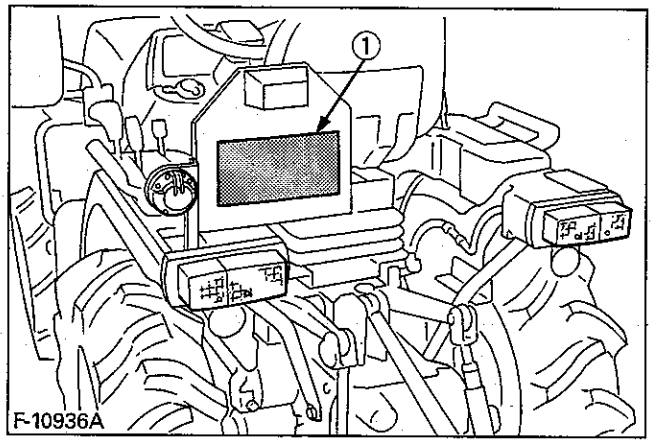

(1) No. de la plaque

4. Allumez les phares de route. Passez toujours en code avant de croiser un autre véhicule.
5. Maintenez la vitesse à un niveau contrôlable.
6. N'utilisez pas le verrouillage du différentiel en vitesse de route. Vous risqueriez de perdre le contrôle du tracteur.
7. Evitez les manoeuvres brusques du volant de direction ceci peut provoquer une perte dangereuse de la stabilité du tracteur. Ce risque est particulièrement élevé lorsque le tracteur évolue en vitesse élevée.
8. Ne pas faire fonctionner un accessoire lorsque le tracteur circule sur la route. Verrouillez l'accessoire en position relevée.

4. STATIONNEMENT DU TRACTEUR

1. Débrayez la PDF, abaissez tous les équipements, placez tous les leviers de contrôle au neutre, appliquez le frein à main, arrêtez le moteur et enlevez la clé de contact.
2. Ne descendez pas du tracteur avant qu'il soit complètement arrêté.

5. FONCTIONNEMENT DE LA PDF (PRISE DE FORCE)

1. Débrayez la PDF, arrêtez le moteur et attendez l'arrêt de toutes les pièces mobiles avant de brancher, débrancher, régler ou nettoyer l'équipement entraîné par PDF.
2. Maintenez toujours en place tous les couvercles de sécurité. Lorsque l'arbre de la PDF n'est pas utilisée, replacez le couvercle de celle-ci.

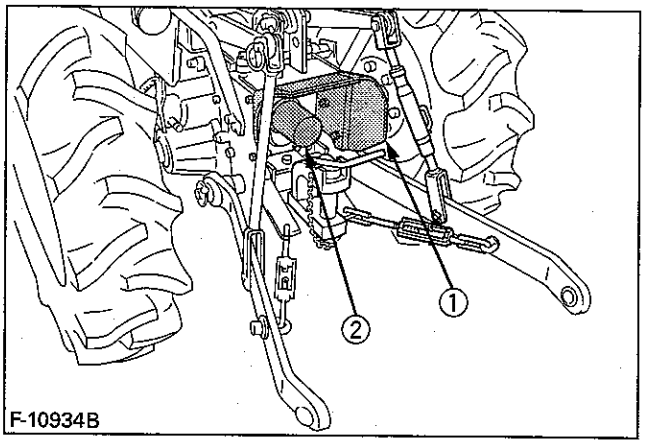

(1) Couvercle de l'arbre de la PDF
(2) Capuchon de l'arbre de la PDF

3. Avant d'installer ou d'utiliser un accessoire entraîné par la PDF, lisez le manuel du fabriquant et examinez toutes les étiquettes de sécurité sur l'accessoire.
4. Pour éviter une perte de contrôle de l'accessoire entraîné par la PDF, n'utilisez la deuxième vitesse de la PDF arrière que lorsqu'elle est spécifiquement recommandée par le fabricant de l'outil. Autrement, n'utilisez que la première vitesse (540 tr/mn).
5. Pendant une utilisation de la PDF, pour actionner un accessoire stationnaire, toujours appliquer le frein de stationnement et placer des cales aux roues avant et arrière. Restez à l'écart des pièces mobiles.

6. UTILISATION DE L'ATTELAGE 3-POINTS

1. N'utilisez l'attelage 3-points qu'avec l'équipement conçu pour cela.
2. Lorsque vous utilisez un outil monté sur un attelage 3-points, veuillez installer le contrepoids approprié à l'avant du tracteur.
3. En transport sur route, réglez la commande de descente de l'outil en position de blocage pour maintenir l'outil en position relevée.

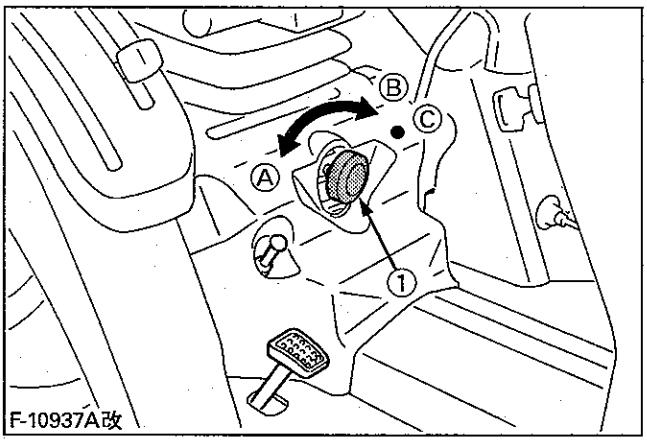

(1) Bouton d'ajustement de la vitesse de descente du 3-points
(A) "RAPIDE"
(B) "LENT"
(C) "BLOCAGE"

7. ENTRETIEN DU TRACTEUR

Avant l'entretien du tracteur, placez-le sur une surface plane, serrez le frein de stationnement, mettez le levier de changement de vitesse au point mort et arrêtez le moteur.

1. Laissez au tracteur de temps de ce refroidir avant de travailler dans les environs ou sur le moteur, le pot d'échappement, le radiateur etc.
2. Arrêtez toujours le moteur avant de faire le plein. Evitez de renverser du carburant et de trop remplir le réservoir.
3. Ne fumez pas quand vous travaillez dans les environs de la batterie ou quand vous faites le plein de carburant. Maintenir toute source d'étincelles ou de flammes à distance des batteries et du réservoir de carburant. Une batterie, spécialement lors de la recharge, dégagera de l'hydrogène et de l'oxygène qui sont très explosifs.
4. Avant de survolter une batterie déchargée, lisez et suivez toutes les instructions. (Voir dans la section Opération du moteur "Batterie d'appoint")
5. Ayez toujours à proximité une trousse de premiers soins et un extincteur.
6. Ne pas enlevez le bouchon du radiateur lorsque le réfrigérant est chaud. Quand il est refroidi , desserrez légèrement le bouchon jusqu'à la butée pour dissiper tout excès de pression avant de l'enlever complètement. Si le tracteur a un réservoir de trop plein du radiateur, rajoutez du liquide de refroidissement dans le réservoir au lieu d'en rajouter dans le radiateur.
7. Déconnectez le câble de masse de la batterie avant de procéder à un entretien sur ou à proximité des éléments électriques.
8. Pour éviter des étincelles d'un court-circuit accidentel, déconnectez toujours le câble de masse de la batterie ⊖ en premier et connectez toujours le câble de masse ⊖ en dernier.

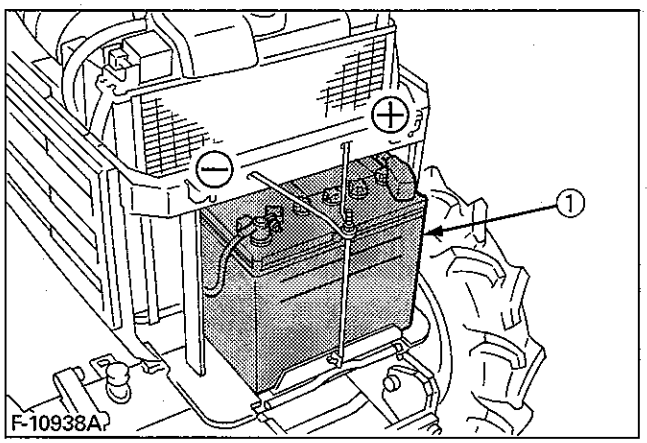

(1) Batterie

9. N'essayez pas de monter un pneu sur une jante. Ceci doit être fait par une personne qualifiée possédant le matériel approprié.
10. Maintenez toujours les pneus à la pression préconisée. Ne pas dépasser la pression des pneus recommandée dans le Manuel Utilisateur.

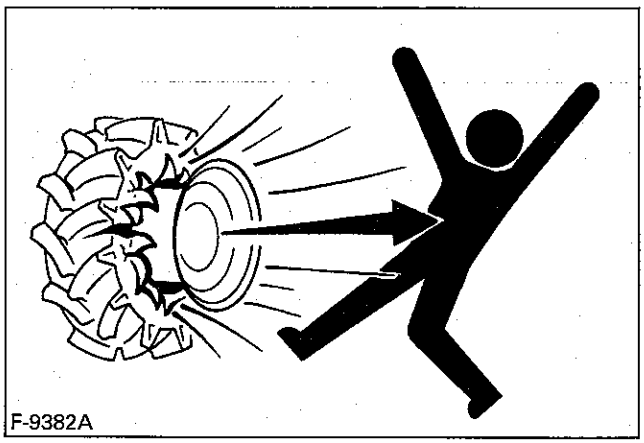

11. Lors d'un changement de roue ou d'une modification de la voie, veiller à ce que le tracteur soit convenablement soutenu.

12. Assurez-vous que les boulons des roues soient serrés au couple spécifique.
13. Un jet de fluide hydraulique provenant d'un circuit pressurisé peut pénétrer la peau et provoquer de graves blessures. Avant de déconnecter les circuits et flexibles hydrauliques, veuillez à éliminer toute pression résiduelle. Avant de mettre un circuit hydraulique sous pression, vérifiez que toutes les connexions sont bien serrées et que tous les raccordements, canalisations et flexibles sont exempts de dommages.

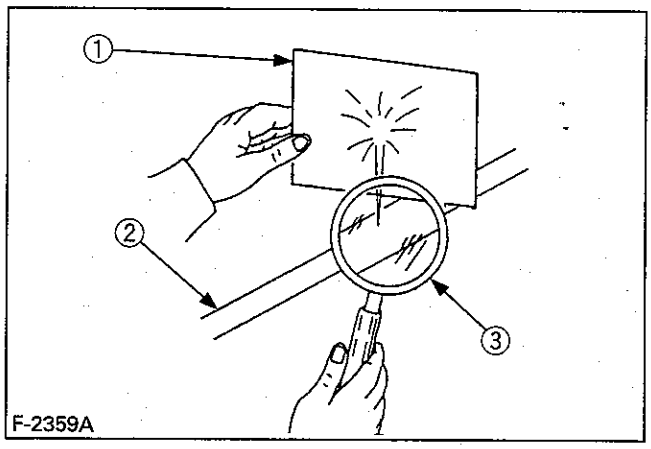

(1) Carton
(2) Circuit hydraulique
(3) Loupe

Le jet de fluide qui s'échappe par un trou minuscule peut-être invisible. Ne pas passer la main au-dessus d'un conduit pour rechercher une fuite éventuelle. Utiliser un morceau de carton ou de bois. Le port de lunettes de protection ou de lunettes à coque est également fortement recommandé. En cas de blessure provoquée par un jet de fluide, consulter immédiatement un médecin. Le fluide peut provoquer une gangrène ou de graves réactions d'allergie.

8. ETIQUETTES DE DANGER, D'AVERTISSEMENT ET D'ATTENTION

(1) N° de l'élément TA041-4965-1

(2) N° de l'élément 6C040-4741-2
Pas de feu

(3) N° de l'élément TA041-4959-2

(4) N° de l'élément TA041-4935-1

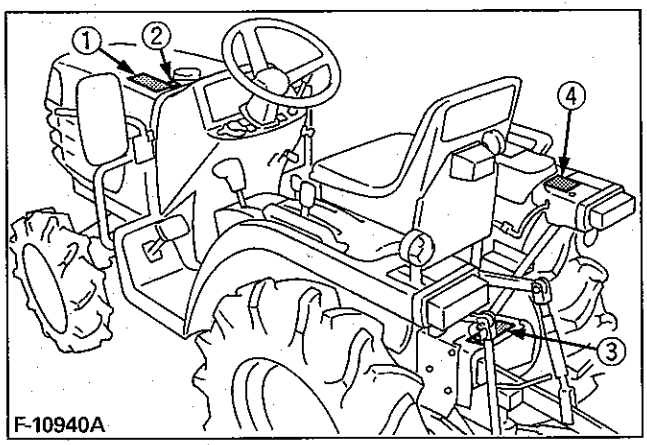

ENTRETIEN DU TRACTEUR

Votre concessionnaire s'intéresse à votre tracteur neuf et souhaite vous aider à en tirer le meilleur parti. Après avoir lu ce manuel entièrement, vous vous rendrez compte que vous pouvez effectuer vous-même rapidement et facilement les opérations d'entretien courantes.
Toutefois, si vous avez besoin de pièces détachées ou d'opérations d'entretien ou de réparation importantes, consultez votre concessionnaire KUBOTA.
Lorsque vous avez besoin de pièces détachées, donnez à votre concessionnaire les numéros de série du tracteur, du moteur et de la cabine.
Notez les numéros de série de votre tracteur dans l'espace ci-dessous:

	MODELE	No. DE SERIE
Tracteur	_____	_____
Moteur	_____	_____
Date d'achatr	_____	
Nom du concessionnaire (A remplir par le client)	_____	

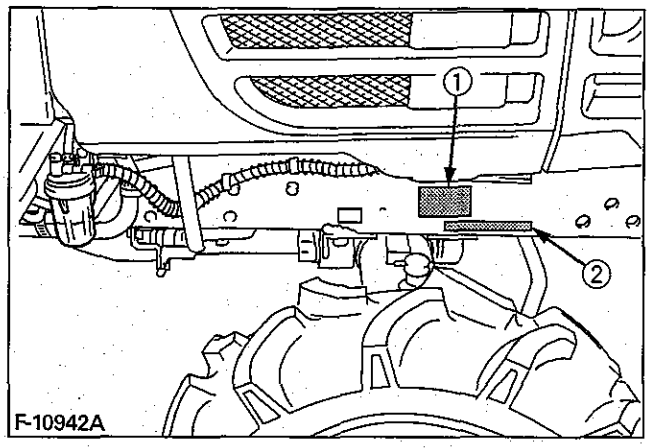

(1) Plaque d'identification du tracteur
(2) No. de série du tracteur

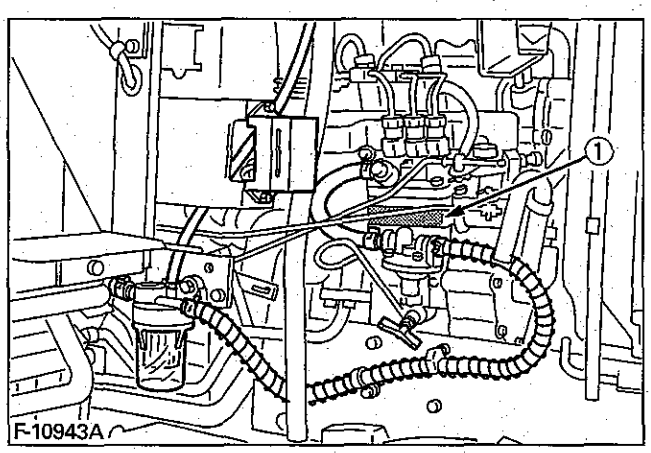

(1) No. de série du moteur

SPÉCIFICATIONS

TABLEAU DES SPÉCIFICATIONS

Modèle			B1410 D	B1610 D
Puissance de la PDF		kW (PS)	8,1 (11,0)*	9,2 (12,5)*
Moteur	Marque		KUBOTA	
	Modèle		D662-D14	D722-D14
	Type		Injection indirect. Vertical, refroidit à l'eau, Diesel 4 temps	
	Nombre de cylindres		3	
	Alésage et course	mm	ϕ 64×68	ϕ 67×68
	Déplacement total	cm^3	656	719
	Puissance brute de moteur	DIN70020 kW (PS)	9,6 (13)	10,7 (14,5)
	Nombre de tours mominaux	min^{-1}(tr/mn)	2800	
	Couple-maximum	N·m(kgf·m)	37,0 (3,77)	40,7 (4,15)
	Batterie		12V, RC: 71 min, CCA: 390A	
	Carburant		Carburant diesel No.2 [Au-dessus −10°C], Carburant diesel No.1 [Sous −10°C]	
Contenances	Réservoir de carburant	L	13	
	Carter du moteur (avec filtreur)	L	2,4	
	Liquide de refroidissement du moteur	L	2,6	
	Carter de boîte de vitesse	L	10,5	
Dimensions	Longueur totale (sans 3p.)	mm	2035	
	Largeur totale	mm	932 à 1206	927 à 1228
	Hauteur totale (dessus du volant)	mm	1235[**:1175]	1255[**:1195]
	Empattement	mm	1270	
	Garde au sol minimum	mm	250	270
	Bandes de roulement (Avant)	mm	778	767
	Bandes de roulement (Arrière)	mm	711 à 1031	
Poids		kg	510	522
Embrayage			Mono plaque à sec	
Système d'avancement	Pneus (Avants)		4,50-10 (4PR)	5-12 (4PR)
	Pneus (Arrières)		7-16 (4PR)	8-16 (4PR)
	Direction		Direction manuelle	
	Transmission		Transmission à engrènement, 6 de marche avant et 2 de marche arrière	
	Frein		Type disque humide	
	Rayon de braquage minimum (4RM avec frein)	m	1,8	
Unité hydraulique	Système contrôle hydraulique auxiliaire		Soupape de commande de type en haut et en bas	
	Capacité des pompes	L/min	14,1	
	Attache trois points		Catégorie SAE 1	
	Force de levage maximum (Aux points de levage)	kgf	540	
	Force de levage maximum (A 24 pces. en arrière des points de levage)	kgf	410	
Prise de force	PDF arrière		SAE 1-3/8, 6 cannelures	
	PDF arrière / moteur	min^{-1}(tr/mn)	540 / 2773, 1000 / 2836	
	PDF ventrale (si équipé)		Cannelure enveloppante U.S.A. N°5 (KUBOTA 10-dent)	
	PDF ventrale / moteur	min^{-1}(tr/mn)	2500 / 2750	

NOTE: * Estimation du fabricant La compagnie peut changer ces spécifications sans préavis.
** Type à faible portée.

VITESSES DE DÉPLACEMENT

(Au régime nominal du moteur)

Modèle				B1410	B1610	B1410/B1610
Dimensions des pneus (Arrière)				7-16	8-16	212/80D-15
		Levier de changement de gamme	Levier de changement de vitesse principal	km/h	km/h	km/h
Avant	1	Lente	1	0,77	0,83	0,75
	2		2	1,40	1,49	1,36
	3		3	2,54	2,70	2,46
	4	Rapide	1	4,32	4,61	4,19
	5		2	7,81	8,33	7,58
	6		3	14,14	15,08	13,73
		Vitesses maximum (à 3000min^{-1}(tr/mn) du moteur)		15,15	16,15	14,71
Arrière	1	Lente	R/AR	1,04	1,11	1,01
	2	Rapide	R/AR	5,79	6,17	5,62
		Vitesses maximum (à 3000min^{-1}(tr/mn) du moteur)		6,20	6,61	6,02

La compagnie peut changer ces spécifications sans préavis.

CARACTÉRISTIQUES DES LIMITATIONS D'ACCESSOIRE

Les performances du tracteur KUBOTA ont été soigneusement testées avec des accessoires vendus ou approuvés par KUBOTA. L'utilisation du tracteur avec des accessoires qui dépassent les caractéristiques maximum mentionnés ci-dessous, ou qui ne peuvent pas être adaptés au tracteur KUBOTA peuvent entraîner un mauvais fonctionnement ou des pannes du tracteur, des dommages à d'autres propriétés ou des blessures à l'opérateur ou à d'autres personnes. (Tout mauvais fonctionnement ou pannes du tracteur causés par suite de l'utilisation avec des accessoires inadéquats ne sont pas couverts par la garantie.)

	Bande de roulement maximum avec pneus agraires		Poids de charge max. sur extrémite de la barre inférieure de traction W_0
	Avant	Arrière	
B1410 · B1610	858 mm	1031 mm	300 kg

	Chiffres réels		
	Poids de l'équipement W_1 et/ou dimension	Charge maximum sur la barre de tire W_2	Poids de charge de la remorque W_3 Capacité maximum
B1410 · B1610	Voir liste suivante (Montrée à la page suivante)	330 kg	1000 kg

Poids maximum de charge d'extrémité de barre inférieure de traction ····· La charge tolérable maximum pouvant être placée sur l'extrémité de la barre: W_0

Poids d'équipement ····· Le poids de l'équipement qui peut être monté à la barre de levage inférieure: W_1

Charge max. sur la barre de traction ····· W_2

Poids de charge de la remorque····· Le poids max. de charge pour remorque (avec poids de la remorque): W_3

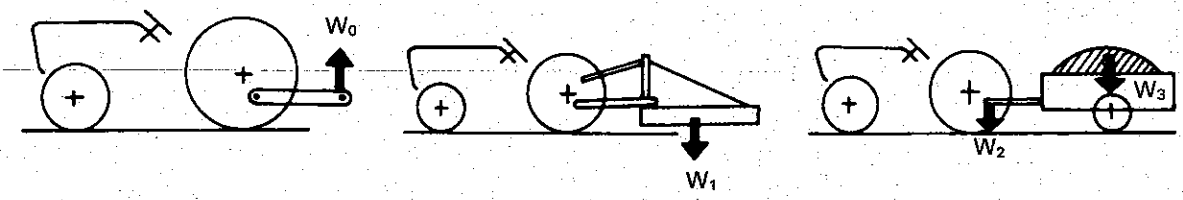

NOTE:

● La grandeur de l'équipement peut varier dépendant du sol et des conditions d'opération.

Equipement		Remarques		B1410 · B1610
Faucheuse	Montage ventrale	Largeur de coupe Max. Poids Max.	cm kg	152 140
	Faucheuse rotative (1 lame)	Largeur de coupe Max. Poids Max.	cm kg	107 140
	Montage arrière (2 ou 3 lame)	Largeur de coupe Max. Poids Max.	cm kg	122 140
	Faucheuse à fléaux	Largeur de coupe Max.	cm	107
	Barre de coupe	Largeur de coupe Max.	cm	122
Cultivateur rotatif		Largeur Max. Poids Max.	cm kg	107 170
Charrue		Grandeur Max.	cm	30×1
Charrue à disques		Grandeur Max.	cm	56×1
Caltivateur		Grandeur Max.	cm	122 1 Rangée
Herse à disque		Largeur Max, disques Poids Max.	cm kg	122 120
Pulvérisateur		Contenance Max. Réservoir	L	150
Lame frontale		Largeur de coupe Max. Faux châssis	cm	122 Nécessaire
Lame arrière		Largeur de coupe Max. Poids Max.	cm kg	152 160
Chargeur frontal		Force de relevage Max. Largeur Max. Faux châssis	kg cm	200 110 Nécessaire
Lame caisson		Largeur de coupe Max. Poids Max.	cm kg	107 170
Pelle-rétro		Profondeur de creusage Max. Poids Max. Faux châssis	cm kg	183 270 Nécessaire
Chasse-neige		Largeur Max. de travail Poids Max. Faux châssis	cm kg	107 160 Nécessaire
Remorque		Charge Max.	kg	1000

NOTE:
● La grandeur de l'équipement peut varier dépendant du sol et des conditions d'opération.

TABLEAU DE BORD ET COMMANDES

■ Tableau de bord, interrupteurs et contrôles manuels

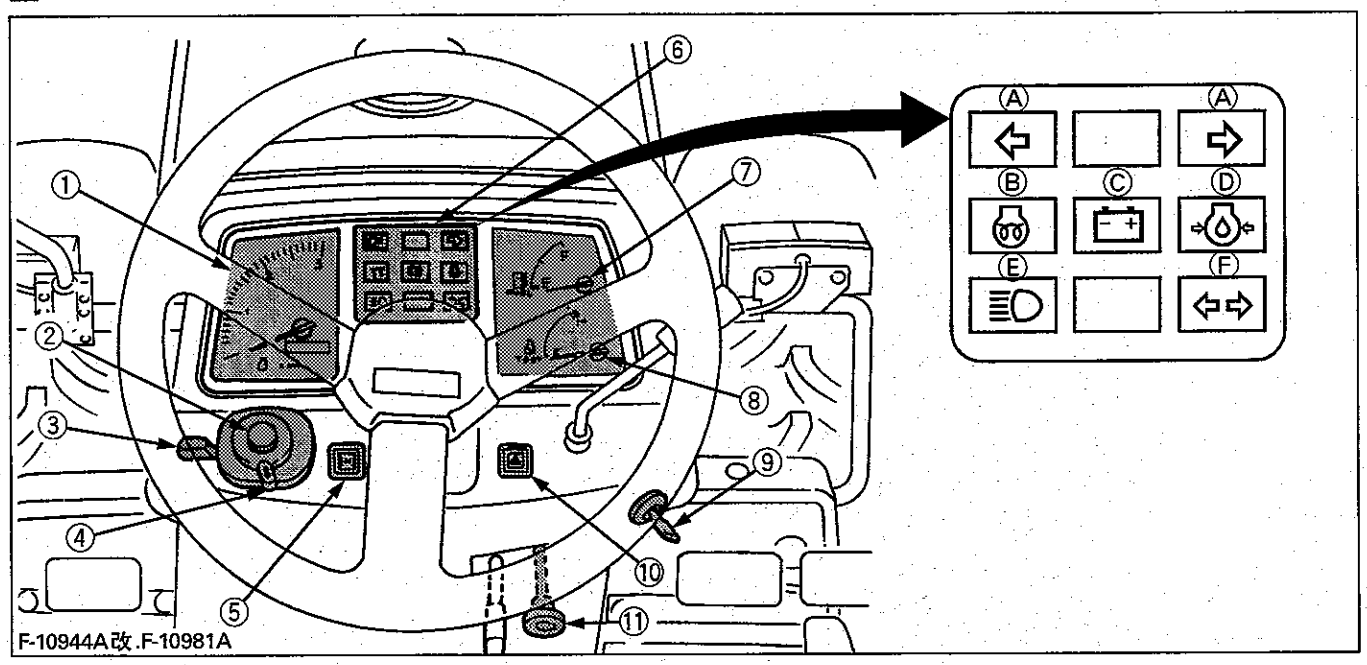

CONTENUS ILLUSTRÉS

(1) Compteur d'heures / Compte-tours 30
(2) Bouton de commande de l'avertisseur sonore 25
(3) Interrupteur des clignotants 24
(4) Interrupteur des phares avant 24
(5) Interrupteur des feux de stationnement (si équipé) 25
(6) Tableau de bord "Easy Checker ™" 29
(A) Témoin de clignotants / feux de détresses 24
(B) Lumières témoin des bougies de préchauffage 19
(C) Charge électrique 19, 29
(D) Pression d'huile du moteur 19, 29
(E) Témoin lumière des feux de route (*) 24
(F) Témoin de remorque (*) 32
(7) Jauge de carburant 29
(8) Jauge de la température du liquide de refroidissement 29
(9) Interrupteur de la clé de contact 19
(10) Interrupteur des feux de détresses 24
(11) Bouton d'arrêt du moteur 20

* Disponible seulement pour les modèles européens.

■ Contrôles manuels et à pedales

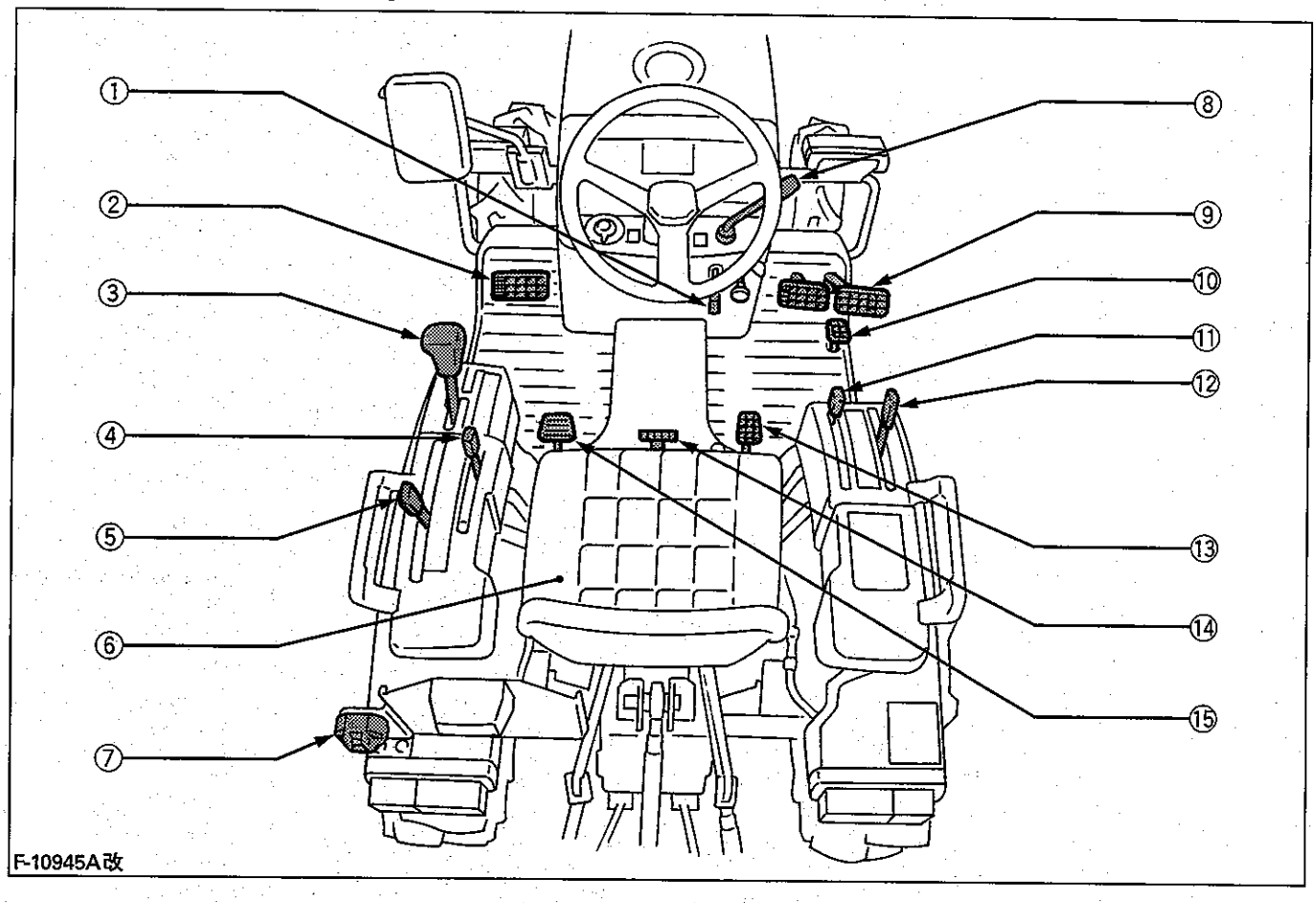

CONTENUS ILLUSTRÉS

(1) Levier du frein de stationnement 17, 28, 30
(2) Pédale d'embrayage 26
(3) Levier de changement de vitesse principal 18
(4) Levier de changement de gamme de vitesse (Rapide/Lente) 27
(5) Levier de changement de vitesse de la Prise de Force 18, 33
(6) Siège de l'opérateur 22, 23
(7) Prise de remorque (si équipé) 32
(8) Levier d'accélération manuel 18, 28
(9) Pédale de frein 26
(10) Pédale d'accélération 18, 28
(11) Levier du système 4RM 27
(12) Levier de contrôle hydraulique 18, 38
(13) Pédale de verrouillage du différentiel 30
(14) Bouton d'ajustement pour la vitesse de descente du 3-points 39
(15) Pédale de frein secondaire (si équipé) 26

■ Etiquette de location pour pèdale

L'étiquette est située sur le couvert en-dessous du siège.

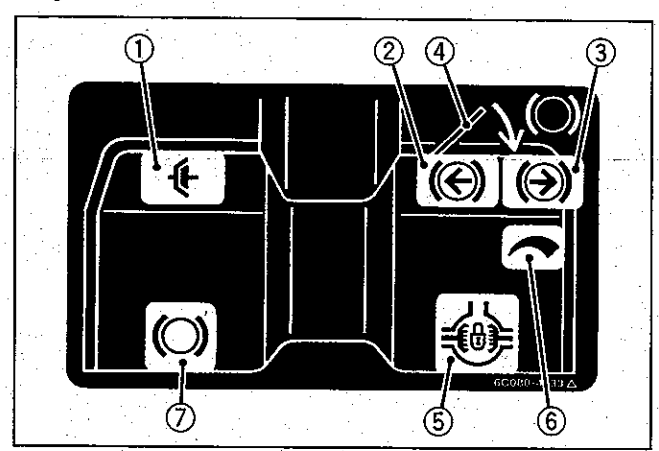

(1) Pédale d'embrayage
(2) Pédale de frein (Gauche)
(3) Pédale de frein (Droit)
(4) Verrou des pédale de frein
(5) Pédale de verrouillage du différentiel
(6) Pédale d'accélération
(7) Pédale de frein secondaire (si équipé)

VÉRIFICATION AVANT L'UTILISATION

VÉRIFICATION JOURNALIÈRE

Pour prévenir des problèmes, il est important de bien connaître les conditions de fonctionnement du tracteur. Vérifiez-les avant le démarrage.

ATTENTION

Pour éviter des blessures:

- **Vérifier et d'entretenir le tracteur sur une surface plane avec le moteur arrêté, le frein à main serré et les accessoires baissés sur le sol.**

Point à vérifier

- Marchant autour du tracteur.
- Niveau d'huile du moteur.
- Niveau d'huile de la transmission.
- Niveau du réfrigérant.
- Nettoyer la grille du radiateur.
- Nettoyer la valve de purge du filtre à air.
  (Lors d'utilisation en condition poussiéreuse)
- Vérifier les pédales de frein et d'embrayage.
- Vérifier les jauges, les cadrans et les lumières témoins.
- Vérifier les phares de route.
- Vérifier le ROPS. (Si équipé)
- Remplissage de carburant.
  (Voir dans la section d'entretien périodique "ENTRETIEN JOURNALIER".)
- Entretien des étiquettes de danger, d'avertissement et d'attention.
  (Voir "ETIQUETTES DE DANGER, D'AVERTISSEMENT ET D'ATTENTION" dans la section pour un fonctionnement de sécurité.)

OPÉRATION DU MOTEUR

ATTENTION
Pour éviter des blessures:

- **Lire Opération en sécurité" au début de ce manuel.**
- **Lire les étiquettes de danger, d'avertissement et d'attention situées sur le tracteur.**
- **Ne pas démarrer le moteur dans un local fermé, faute de quoi, l'air sera pollué par les fumées d'échappement, ce qui est très dangereux.**
- **Ne jamais démarrer le moteur en étant sur le côté du tracteur. Démarrer le moteur en étant assis sur le siège de l'opérateur.**

IMPORTANT:

- N'utiliser pas de fluide de démarrage.
- Pour protéger la batterie d'accumulateurs et le démarreur, s'assurer que ce dernier netourne pas continuellement pendant plus de 30 secondes.

DÉMARRAGE DU MOTEUR

1. Assurez-vous que le frein de stationnement est mis.

1. Pour serrer le frein de stationnement;
   1) Verrouillez les pédales de frein.
   2) Appuyez sur les pédales de frein.
   3) Verrouillez les pédales de frein avec le levier du frein de stationnement.
2. Pour désengager le frein de stationnement, appuyez sur les pédales.

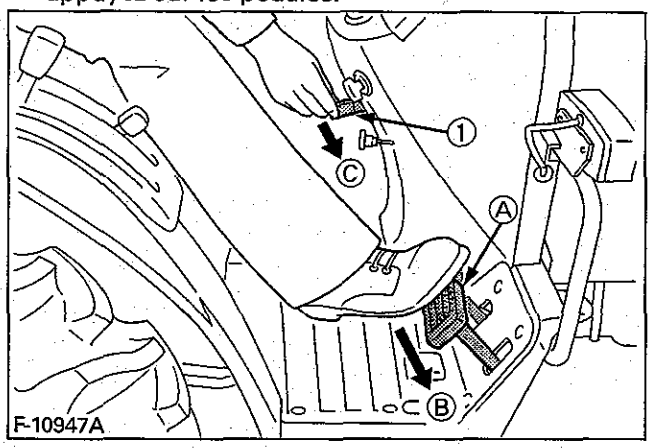

(1) Levier du frein de stationnement

(A) Verrouillez les pédales de frein.
(B) "APPUYER"
(C)"Pousser-BAS"

2. Assurez-vous que le bouton d'arrêt du moteur est poussé dans sa position avant.

Poussez le bouton d'arrêt, sinon le moteur ne démarrera pas.

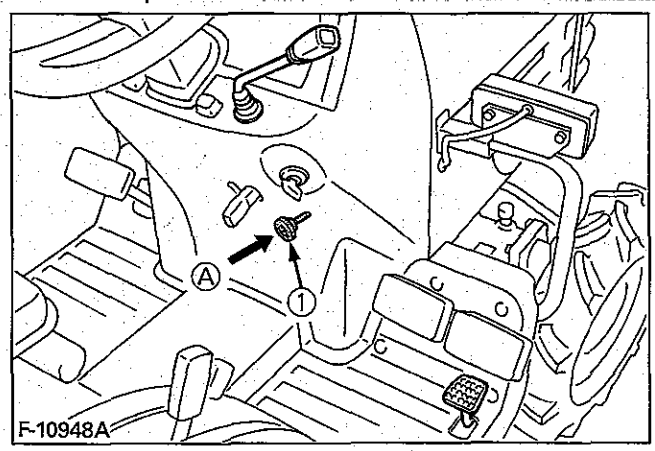

(1) Bouton d'arrêt du moteur

(A) " POUSSER"

3. Placez le levier de changement de vitesse de la PDF dans la position désengagée.

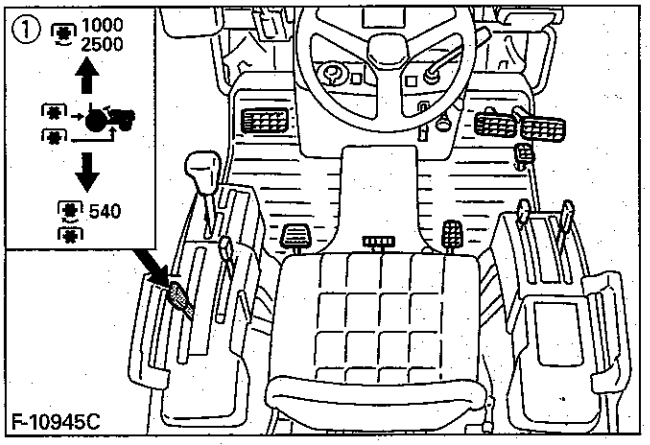

(1) Levier de changement de vitesse de la prise de force

1000 2500	"ENGAGER" (arrière: 1000 / ventrale: 2500)
	"DESENGAGER"
540	"ENGAGER" (arrière: 540 / ventrale: OFF)

NOTE:

- Le levier de changement de vitesse de la PDF (prise de force) ne peut se déplacer sur la position de vitesse rapide que lorsque la plaque de restriction de la PDF est sur la position "DESENGAGER" ("RELEASE").
  (Voir "UTILISATION DE LA PRISE DE FORCE (PDF)" dans la section prise de force (PDF).)
- La PDF ventrale ne peut fonctionner qu'avec un tracteur à PDF ventrale.

4. Placez le levier de changement de vitesse principal à la position neutre.

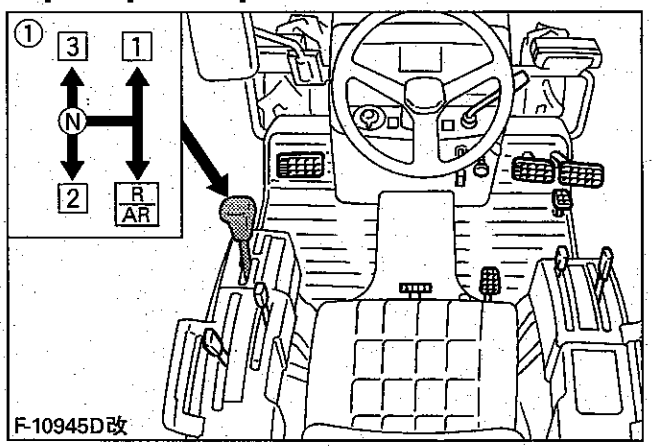

(1) Levier de changement de vitesse principal (N) "POSITION NEUTRE"

5. Placez le levier du controle hydraulique dans la position "DESCENDRE".

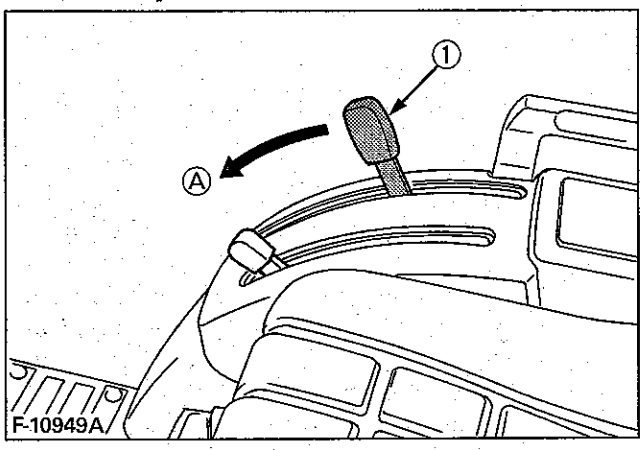

(1) Levier du contrôle hydraulique (A) "DESCENDRE"

6. Placez le levier d'accélération à mi-chemin.

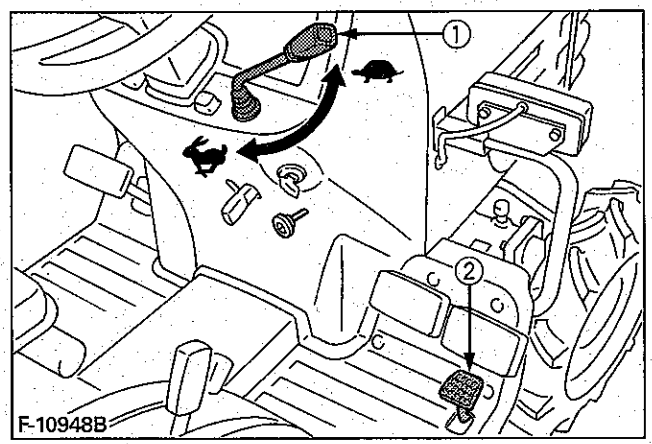

(1) Levier d'accélération manuel "AUGMENTER"
(2) Pédale d'accélération "DIMINUER"

7. Introduisez la clé dans l'interrupteur de contact et tournez-là jusqu'à la position "ENGAGER" "ON".

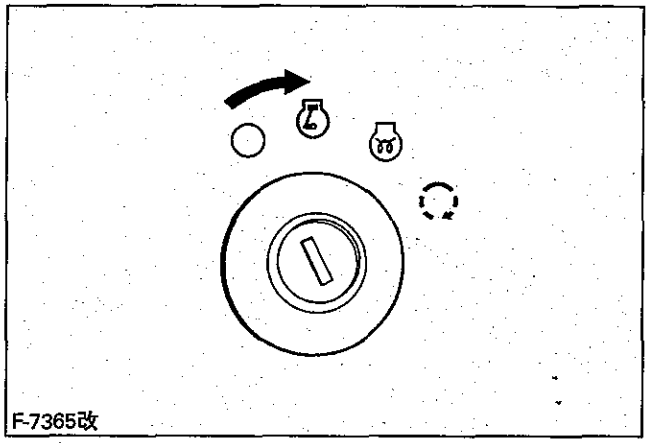

"ARRÊT" *"PRÉCHAUFFAGE"*
"ENGAGER" *"DÉMARRER"*

◆ Vérifier les lumières témoins du cadran "Easy Checker™":

Lorsque la clé est tournée sur "ON" (démarrage), les témoins (3), (4) s'allumeront.
Si un dérangement se produisait à n'importe quel endroit alors que le moteur est en train de tourner, le témoin d'avertissement correspondant à cet endroit s'allumera.

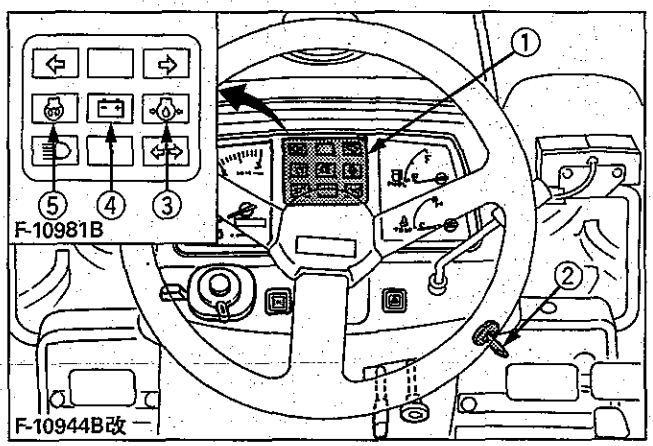

(1) Tableau de bord " Easy checker ™ "
(2) Interrupteur de la clé de contact
(3) Pression d'huile du moteur
(4) Charge électrique
(5) Lumière témoin bougies de préchauffage

IMPORTANT:

- Les vérifications journalières avec seulement le tableau "Easy Checker™" ne sont pas suffisantes. Vérifier toujours attentivement le tracteur avant de le faire fonctionner. (Voir "ENTRETIEN QUOTIDIEN" dans la section entretien périodique.)

8. Appuyez complètement sur la pédale d'embrayage. Tourner la clé sur la position de "Préchauffage" et la maintenir pendant 2 à 3 secondes.

Pour le temps nécessaire au préchauffage, reportez-vous au tableau ci-dessous:

Température	Temps de préchauffage
Au-dessus de 0°C	2 à 3 sec.
0 à −5°C	5 sec.
−5 à −15°C	10 sec.

NOTE:

- L'indicateur de la bougie de préchauffage (5) s'allume alors que le moteur est en train d'être préchauffé.

9. Tournez la clé sur la position "START" (Démarrage), et relâchez-la lorsque le moteur tourne.

◆ Démarrage par temps froid

Quand la température ambiante est en-dessous de −5℃ et que le moteur est très froid.
(Si le moteur ne démarre pas après 10 secondes, mettez la clé de contact à la position neutre pour une durée de 30 secondes et ensuite répétez l'étape **8** et **9**.
Pour protéger la batterie et le démarreur, assurez-vous que le démarreur ne le tourne pas plus que 30 secondes à la fois.

IMPORTANT:

- Le moteur ne démarrera pas si le levier de changement de vitesse principale n'est pas à la position "neutre" et le levier de changement de vitesse PDF sur la position "OFF".

10. Vérifiez que toutes les lumières témoins placées sur le contrôleur "Easy Checker™" s'éteignent.

Immédiatement arrêter le moteur, si un voyant est encore allumé et recherchez la cause.

11. Relâchez le pédale d'embrayage.

ARRÊT DU MOTEUR

1. Après ralentissement du moteur au régime ralenti, tirez le bouton d'arrêt et le maintenir tirer jusqu'à l'arrêt complet.

2. Retirez la clé de l'interrupteur de contact.

NOTE:

- Après l'arrêt du moteur, assurez-vous de repousser le bouton en sa position normale, sinon le moteur ne démarrera pas la fois suivante.

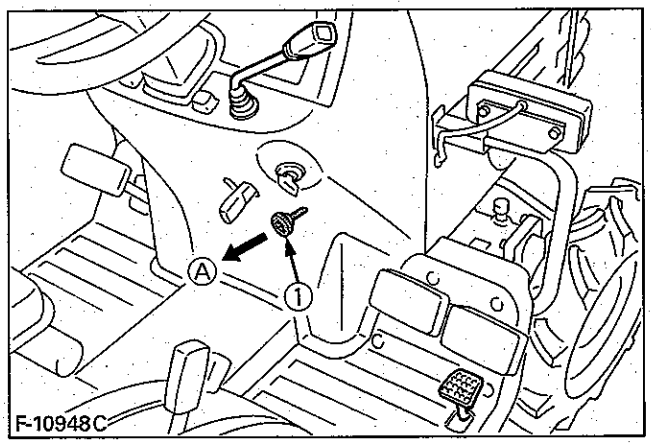

(1) Bouton d'arrêt du moteur *(A) Tirer pour arrêter*

RÉCHAUFFEMENT

ATTENTION
Pour éviter des blessures:

- **Assurez-vous de serrer le frein de stationnement pendant le réchauffement.**

Réchauffez le moteur sans y appliquer aucune charge pendant 5 minutes environ après son démarrage, ceci ayant pour but de permettre à l'huile d'arriver à chaque élément constitutif du moteur. Si une charge est appliquée au moteur au cours du réchauffement, il peut en résulter des dommages tels que: grippage et ou bris des pistons ou usure prématurée.

■ Réchauffage et huile de la boîte de vitesses par température froide.

L'huile hydraulique sert aussi d'huile de transmission. Par temps froid, l'huile sera refroidie causant une viscosité très élevée. D'où le risque de retard à la circulation du fluide et d'une pression anormalement basse, après le démarrage du moteur. Ayant comme résultat divers troubles dans le système hydraulique. Pour prévenir de tels problèmes observer les instructions suivantes:
Réchauffez le moteur, à régime moyen en se rapportant au tableau ci-dessous:

Température ambiante	Durée de réchauffement
Au-dessus de 0°C	5 mn. environ
0 à −10°C	5 à 10 mn.
−10 à −20°C	10 à 15 mn.
En-dessous de −20°C	Plus de 15 mn.

IMPORTANT:

- Ne pas faire fonctionner le tracteur sous pleine charge avant un réchauffement adéquat.

DÉMARRAGE PAR SURVOLTAGE OU LE PONTAGE DE LA BATTERIE

ATTENTION
Pour éviter des blessures:

- **Les émanations gazeuses de la batterie peuvent causer une explosion. Gardez les cigarettes, étincelles et flammes loin de la batterie.**
- **Ne pas utiliser le survoltage ou le pontage si la batterie est gelée.**
- **Ne pas connecter le négatif ⊖ du câble de survoltage au terminal négatif ⊖ de la batterie du tracteur.**

Lors d'un survoltage de la batterie, suivez les instruction ci-dessous pour un démarrage en toute sécurité.

1. Amenez le véhicule de dépannage équipé d'une batterie de même voltage que le tracteur a dépanné. "LES DEUX TRACTEURS NE DOIVENT PAS SE TOUCHER."
2. Engagez le frein à main sur les deux tracteurs et mettez les leviers de vitesse au neutre. Tournez la clé de contact à zéro.
3. Portez des gants de caoutchouc et des lunettes de sécurité.
4. S'assurer que les capuchons d'évent d'air sont retirés en place (si elles en sont équipées).
5. Couvrez tous les trous avec une serviette humide sans toucher aux connections.
6. Connectez la pince rouge du câble de pontage à la connexion positive (rouge ⊕ ou positif) de la batterie déchargée et connectez l'autre extrémité du même câble à la connexion positive (rouge ⊕ ou positif) de la batterie de dépannage.
7. Connectez l'autre câble de pontage au terminal négatif (noir ⊖ ou négatif) de la batterie de dépannage.
8. Connectez l'extrémité noire du câble au carter du moteur ou au châssis du tracteur le plus loin possible de la batterie déchargée.
9. Faites démarrer le tracteur de dépannage et laissez tourner le moteur un petit moment, ensuite faites démarrer le moteur du tracteur a dépanné.
10. Déconnectez les câbles de pontage en utilisant la méthode inverse. (Etape 8,7,et 6)
11. Enlevez la serviette humide.

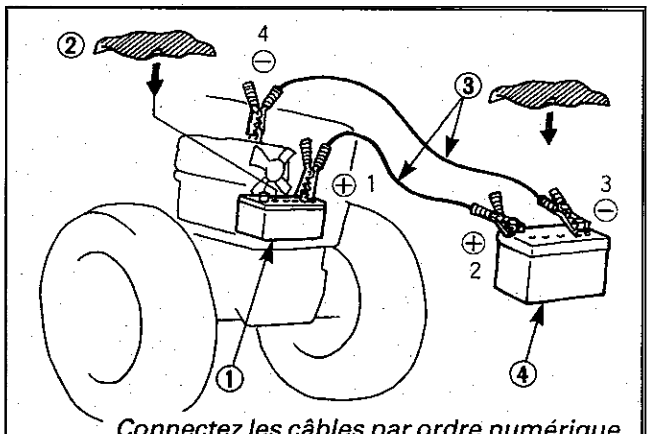

Connectez les câbles par ordre numérique. Déconnectez les câbles par ordre inverse après usage.

F-4727

(1) Batterie déchargée
(2) Posez une serviette humide sur les capuchons de ventilation
(3) Câbles de pontage
(4) Batterie chargée pour le dépannage

IMPORTANT:

- Ce tracteur fonctionne avec un système de démarrage de 12 volts avec la borne négative - au châssis.
- Utilisez le même voltage pour un démarrage en surcharge ou pontage.
- L'emploi d'un système électrique avec un voltage supérieur peut résulter en un dommage important du système électrique. Employez seulement une source de voltage identique lors d'un démarrage par surcharge ou pontage sur des batteries déchargées ou faibles.

UTILISATION DU TRACTEUR

OPÉRATION D'UN TRACTEUR NEUF

La conduite et l'entretien du tracteur neuf déterminent sa longévité.
Lorsqu'il sort de la chaîne de montage, un tracteur neuf, bien qu'il ait été monté soigneusement et soumis aux essais, n'est pas encore rodé et ses diverses pièces ne sont pas encore prêtes à assurer un travail très dur. Il importe donc de faire fonctionner le tracteur à des régimes relativement bas pendant les 50 premières heures, et d'éviter les surcharges jusqu'à ce que les diverses pièces soient bien rodées.
Le traitement que subit le tracteur pendant qu'il est neuf affecte grandement sa longévité. Par conséquent, pour obtenir le rendement et la longévité maximum de votre tracteur neuf, les précautions suivantes doivent être scrupuleusement observées.

■ Ne conduisez pas le tracteur à plein régime pendant les 50 premières heures de service.

- Ne démarrez pas sèchement et ne freinez pas brutalement.
- En hiver, ne mettez le tracteur en marche qu'après avoir suffisamment réchauffé le moteur.
- Ne roulez pas à des vitesses plus élevées que nécessaire.
- Sur mauvaises routes, ralentissez suffisamment. Ne conduisez pas le tracteur à vitesse élevée.

Les précautions ci-dessus ne sont pas limitées seulement aux tracteurs neufs, mais s'appliquent à tous les tracteurs. Toutefois ces précautions doivent être particulièrement observées pour les tracteurs neufs.

■ Huile de graissage et vidange pour tracteurs neufs

L'huile de graissage est particulièrement importante dans le cas d'un tracteur neuf, car les pièces n'étant pas rodées ni bien adaptées les unes aux autres, de petites particules métalliques peuvent se former pendant le fonctionnement du tracteur, ce qui peut user ou endommager des organes. Il est donc important de vidanger l'huile de graissage plus tôt que cela serait normalement requis.
Pour plus de détails sur la fréquence des vidanges. (Voir dans la section "ENTRETIEN")

DÉMARRAGE

1. Ajustement de la position de l'opérateur

■ Siège de l'opérateur [Type A]

ATTENTION
Pour éviter des blessures:

- **Assurez-vous que le siège soit bien fixé après chaque ajustement.**
- **Ne permettez à personne d'autre que l'opérateur de monter sur le tracteur pendant l'opération de celui-ci.**

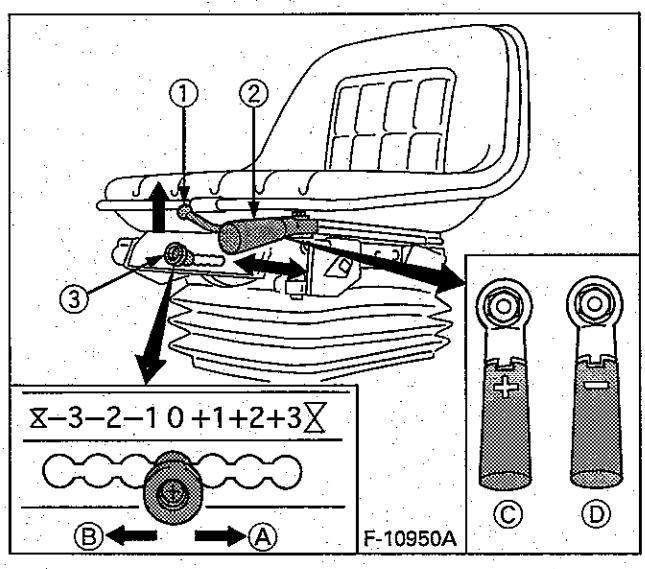

(1) Ajustement de la position *(A) "RELEVER"*
(2) Ajustement de la suspension *(B) "ABAISSER"*
(3) Ajustement de la hauteur *(C) "AUGMENTER"*
(D) "RÉDUIRE"

◆ Ajustement de la position
Tirez le levier d'ajustement de la position et faites glissez le siège en avant ou en arrière comme désiré. Le siège va se bloquer en position quand le levier est relâché.

◆ Réglage de la suspension
Pour augmenter la tension, actionner la poignée à cliquet avec le signe "+" (plus) sur la poignée tourné vers l'avant, comme représenté.
Pour réduire la tension, tirer la poignée vers l'extérieur et la tourner d'un demi-tour jusqu'à ce que le signe "-" (moins) soit dirigé vers l'avant, comme représenté, et actionner la poignée à cliquet.
L'action du cliquet est inversée.

◆ Réglage de la hauteur
Tirer et faire glisser le bouton de réglage de la hauteur jusqu'à la position voulue tout en s'asseyant sur le siège.

■ Siège de l'opérateur [Type B]

ATTENTION
Pour éviter des blessures:
- **Assurez-vous que le siège soit bien fixé après chaque ajustement.**
- **Ne permettez à personne d'autre que l'opérateur de monter sur le tracteur pendant l'opération de celui-ci.**

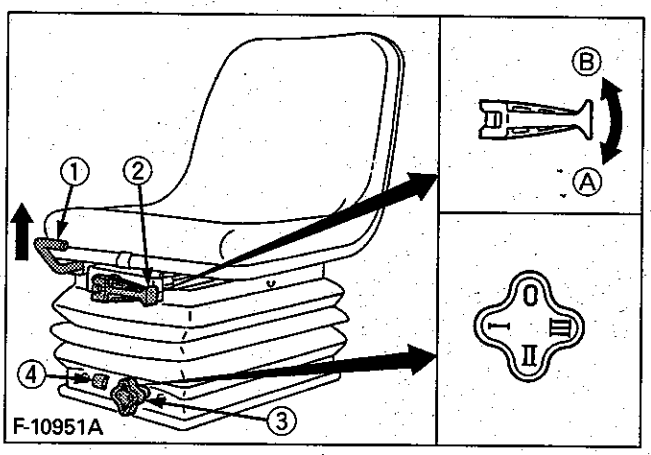

(1) Ajustement de la position
(2) Levier de réglage de la suspension
(3) Bouton d'ajustement de la hauteur
(4) Indication de la hauteur
(A) Pour relâcher la tension
(B) Pour augmenter la tension
(o) Position la plus haute
(III) Troisième position
(II) Deuxième position
(I) Position la plus basse

◆ Ajustement de la position
Tirez le levier d'ajustement de la position et faites glissez le siège en avant ou en arrière comme désiré. Le siège va se bloquer en position quand le levier est relâché.

◆ Réglage de la suspension
Tourner le levier de réglage de la suspension afin de bénéficier d'un réglage optimal.

◆ Réglage de la hauteur
Tourner le bouton d'ajustement de la hauteur sur la position désirée tout en restant assis sur le siège.

■ Siège de l'opérateur [Type C]

ATTENTION
Pour éviter des blessures:
- **Assurez-vous que le siège soit bien fixé après chaque ajustement.**
- **Ne permettez à personne d'autre de monter sur le tracteur pendant la manipulation de celui-ci.**

◆ Réglage pour le déplacement
Le siège peut être ajusté sur trois positions préréglées pour le confort du conducteur.
Pour le réglage, débloquer le levier de réglage et faire coulisser le siège vers l'arrière ou vers l'avant selon le besoin.

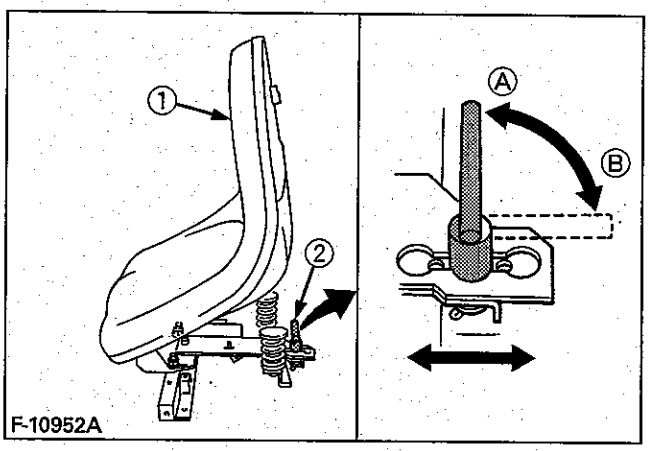

(1) Siège
(2) Levier de réglage du déplacement
(A) "BLOCAGE"
(B) "DEBLOCAGE"

NOTE:
- Le siège peut-être basculé vers l'avant, de manière à ce qu'il ne soit pas mouillé par la pluie.

3. Vérification de la pédale de frein.

■ Pédale de frein (Droite et Gauche)

AVERTISSEMENT
Pour éviter des blessures:
- **Si seulement un frein est appliqué quand le tracteur roule en grande vitesse, il y a possibilité d'embardée ou de retournement du tracteur.**

1. Avant de conduire le tracteur sur la route, ne pas oubliez de verrouiller les deux pédales de frein, comme illustré ci-dessous.
2. Utilisez, les freins individuels pour obtenir un virage court à vitesse réduite. (Opération dans le champ seulement). Libérez le verrou des pédales de frein et appuyez sur une pédale seulement.
3. Assurez-vous que les pédales de frein aient le même réglage, quand elles sont employées, verrouillées ensemble.

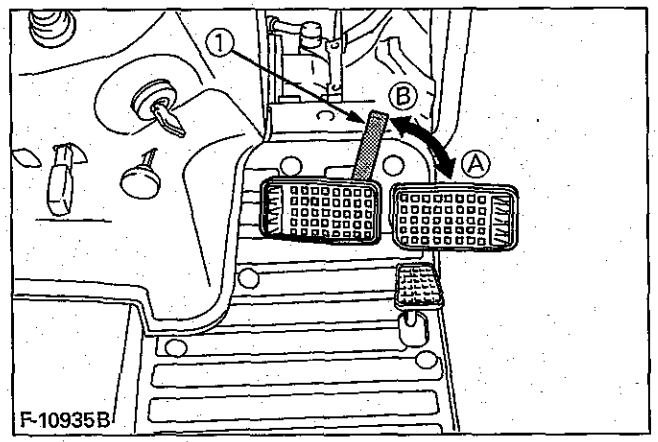

(1) Verrou des pédales de frein *(A) "VERROUILLER"* *(B) "DÉVERROUILLER"*

■ Pédale de frein secondaire (si elle est montée)

Dans le cas où les pédales de frein principales ne fonctionneraient pas, utiliser la pédale de frein secondaire pour arrêter le tracteur.

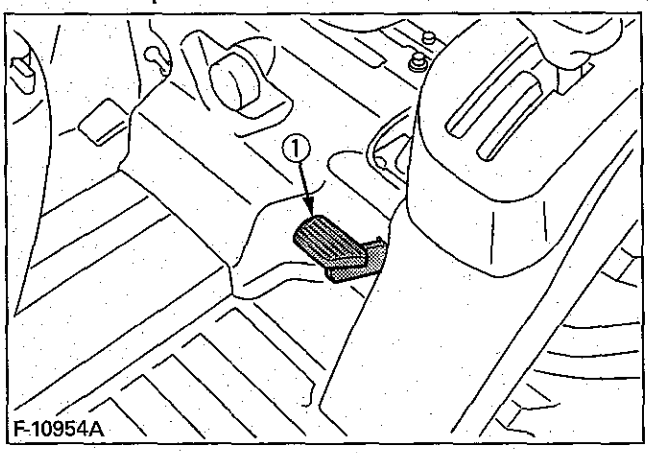

(1) Pédale de frein secondaire

4. Relevez les accessoires. (Voir la section "UNITE HYDRAULIQUE")

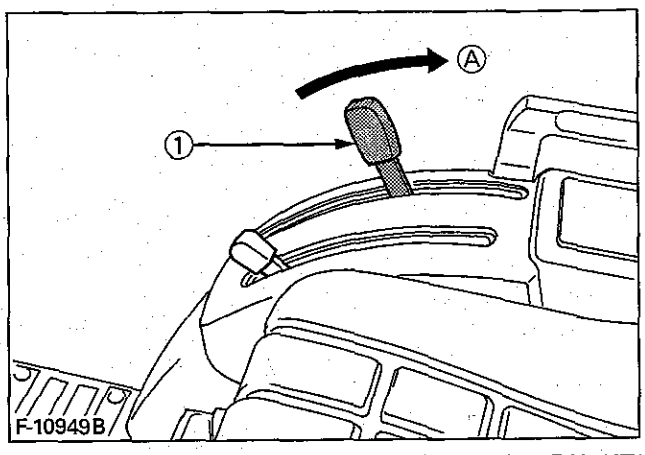

(1) Levier de contrôle hydraulique *(A) "VERS LE HAUT"*

5. Relâchez la pédale d'embrayage.

■ Pédale d'embrayage

ATTENTION
Pour éviter des blessures:
- **Un relâchement brusque de la pédale d'embrayage peut causer une réponse dangereuse du tracteur.**

L'embrayage est désengagé en appuyant sur la pédale d'embrayage complètement.

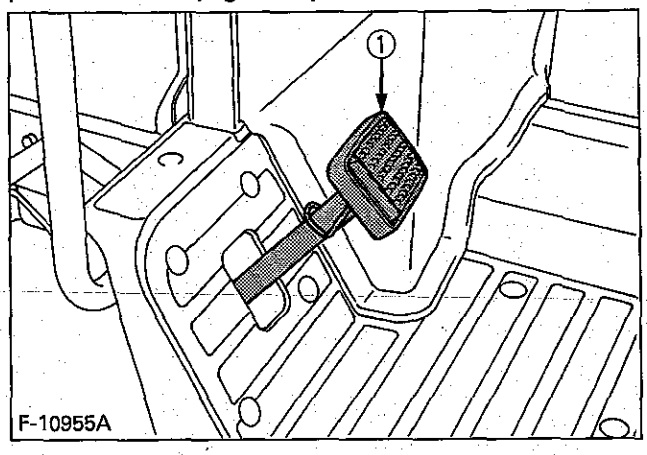

(1) Pédale d'embrayage

IMPORTANT:
Pour prévenir l'usure prématurée de l'embrayage:
- L'embrayage doit être rapidement désengagé et lentement engagé.
- Evitez d'opérer le tracteur, en ayant le pied posé sur la pédale d'embrayage.
- Sélectionnez la vitesse et le régime du moteur appropriés au travail à accomplir.

6. Sélection de la vitesse de déplacement.

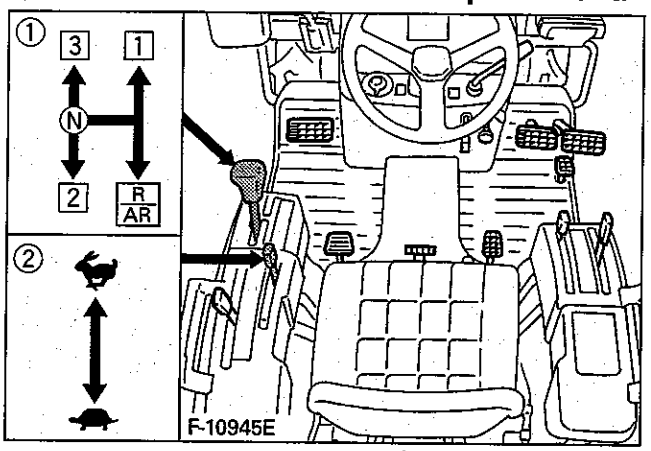

(1) Levier de changement de vitesse principal
(2) Levier de changement de gamme de vitesse (Rapide-Lente)
"RAPIDE"
"LENTE"
(N) "POSITION NEUTRE"

■ Levier de changement de vitesse principal & levier de changement de gamme de vitesse

Le levier de changement de vitesse principal décrit la forme d'un "H". Le levier de changement de gamme décrit la forme d'un "I" en 2 étapes, "RAPIDE" et "LENT". Vous pouvez obtenir 6 vitesses avant et 2 vitesses arrière en combinant l'utilisation du levier de changement de vitesse principal & levier de changement de gamme de vitesse.

IMPORTANT:

- Pour chanager de vitesse, appuyer sur la pédale d'embrayage complètement et arrêter le tracteur avant un changement de vitesse.

■ Levier du système 4RM

ATTENTION
Pour éviter des blessures:

- **Ne pas engager le système 4RM lorsque vous circulez en vitesse de route, le tracteur risque d'arrêter plus brusquement que prévu. Un arrêt brusque du tracteur peut causer un accident.**

Utilisez ce levier pour engager l'entraînement de l'essieu avant quand le tracteur est arrêté. Actionnez le levier dans la position "ENGAGÉE" pour enclencher la traction avant.

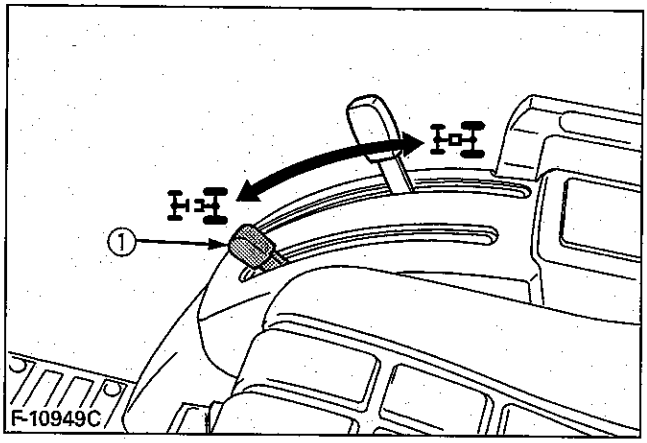

(1) Levier du système 4RM
"ENGAGÉE"
"DÉGAGÉE"

IMPORTANT:

- Appuyez sur la pédale d'embrayage avant d'actionner le levier de traction avant.
- Les pneus s'useront rapidement si la traction avant est utilisée sur route pavée.

◆ Emploie du système 4RM est recommandée pour exécuter les travaux suivant:

1. Quand une force de traction supplémentaire est nécessaire par exemple : des travaux sur terrains humides, pour tirer une remorque ou lors de travaux avec un chargeur frontal.
2. Des travaux en terrain sablonneux.
3. Des travaux sur sol dur où un rotoculteur peut pousser le tracteur.

7. Accélération du moteur

■ Levier d'accélération manuel
Tirez le levier pour augmenter la vitesse de révolution du moteur et poussez-le pour diminuer la vitesse du moteur.

■ Pédale d'accélération au pied
Employez la pédale d'accélérateur au pied quand vous êtes sur la route. Pressez pour obtenir une plus grande vitesse. Cette pédale agit conjointement avec le levier d'accélérateur; pour utiliser la pédale au pied, maintenez le levier à main en position de ralenti.

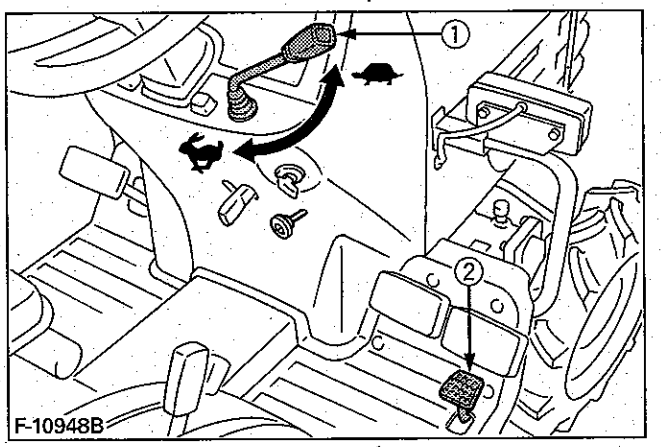

(1) Levier d'accélération *"AUGMENTÉ"*
(2) Pédale d'accélération *"DIMINUÉ"*

8. Déverrouillez le frein de stationnement et relâchez lentement l'embrayage.

■ Levier de frein de stationnement
Pour relâcher le frein, pressez sur les pédales de frein encore.

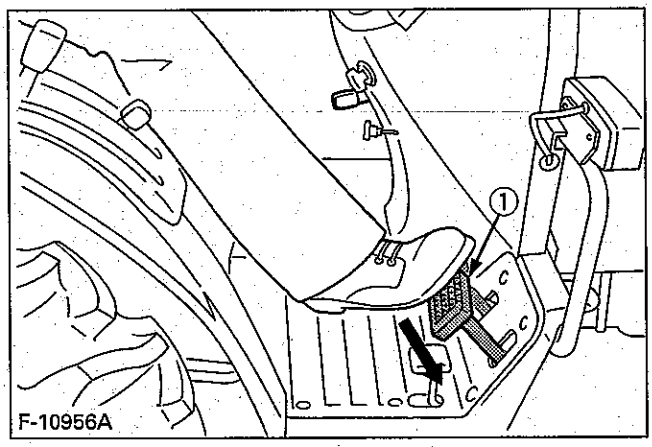

(1) Pédales de frein

ARRÊT

■ Arrêt
1. Ralentissez le régime du moteur.
2. Pressez sur la pédale d'embrayage et de frein.
3. Après l'immobilisation du tracteur, désengagez la PDF, abaissez les accessoires, désengagez la transmission, relâchez la pédale d'embrayage et serrez le frein de stationnement.

VÉRIFICATION PENDANT LA CONDUITE

■ Arrêter le moteur immédiatement si:
- Le moteur ralentit ou accélère soudainement.
- Des bruits inhabituels sont subitement entendus.
- Les fumées d'échappement deviennent soudainement très sombres.

Tout en conduisant, vérifier les points suivants pour s'assurer que tous les organes fonctionnent normalement.

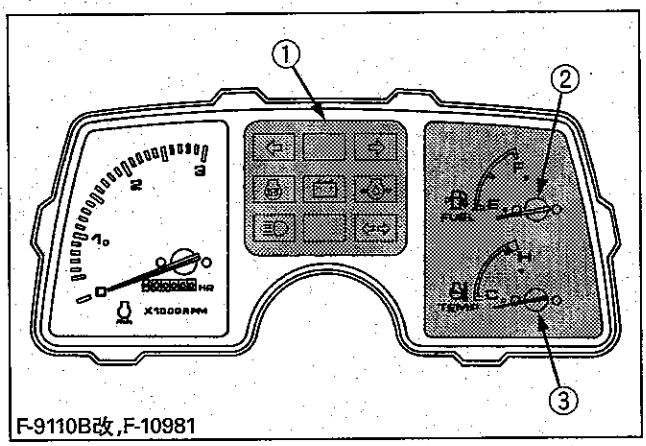

(1) Tableau de bord "Easy Checker™ "
(2) Jauge à carburant
(3) Jauge de la température du liquide de refroidissement

■ Tableau de bord "Easy Checker™"

Immédiatement arrêter le moteur si une lumière témoin s'allume sur le "Easy Checker™" pendant la conduite du tracteur, et trouvez la cause comme montré ci-dessous.
Ne faites jamais fonctionner le tracteur si une lumière témoin s'allume.

Pression d'huile du moteur.
La lumière témoin située sur le "Easy Checker™" de la pression d'huile du moteur s'allume lorsque la pression d'huile dans le moteur baisse en dessous du niveau prescrit.
Si ceci survient en cours d'opération et que la lumière ne s'éteint pas quand le régime du moteur est accéléré à plus de 1000 tr/mn (16,7 tr/s), vérifiez le niveau de l'huile moteur.
(Voir "Vérification du niveau d'huile moteur" dans la section entretien périodique à chaque jour.)

Charge électrique.
La lumière témoin sur le "Easy Checker™" s'allume si l'alternateur ne charge pas la batterie.
Si ceci survient en cours d'opération, vérifiez le système de charge électrique ou consultez votre concessionnaire KUBOTA.

NOTE:

- Consultez votre concessionnaire KUBOTA pour les instructions, lorsque vous vérifiez et faites l'entretien de votre tracteur

■ Jauge à carburant

Quand l'interrupteur de la clé de contact est enclenché, la jauge du carburant montre le niveau de carburant.
Veillez à ne pas épuiser le contenu du réservoir à carburant car ceci peut causer une infiltration d'air dans le circuit d'alimentation en carburant.
Si ce problème se produit, procédez à une purge du système d'alimentation en carburant. (Voir "Purge du système d'alimentation en carburant" dans la section entretien périodique.)

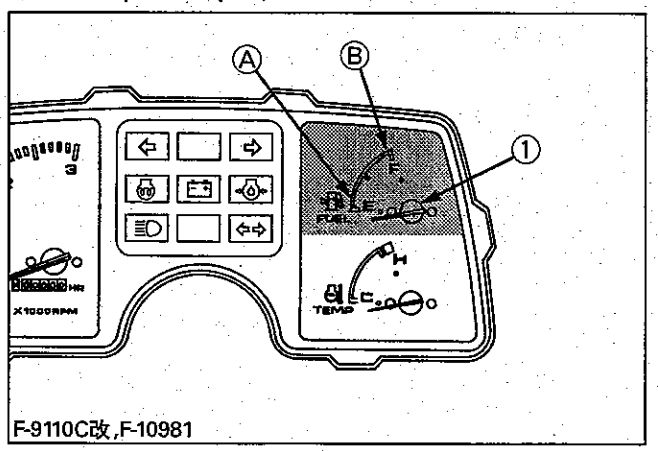

F-9110C改,F-10981

(1) Jauge à carburant (A) "VIDE" (B) "PLEIN"

■ Jauge de la température du liquide de refroidissement

ATTENTION
Pour éviter des blessures:

- **Ne pas enlever le bouchon de remplissage du radiateur avant que la température du réfrigérant soit en dessous de son point d'ébullition. Ensuite desserrez le bouchon un peu, avant de l'enlever complètement, pour éliminer toute la surpression qui se trouve dans le radiateur.**

1. Avec l'interrupteur de la clé de contact enclenché, la jauge indique la température du réfrigérant. "C" indique "froid" et "H" indique "chaud".
2. Si l'aiguille de la jauge de température dévie au-dessus de la marque H, le moteur est surchauffé. Vérifiez le tracteur en vous référant à la section (Recherche des problèmes).

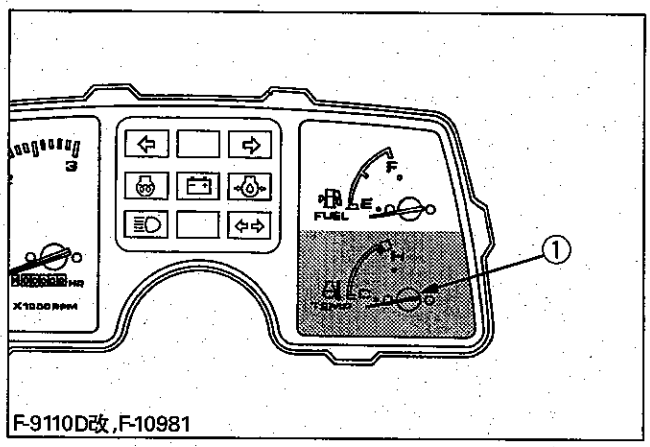

F-9110D改,F-10981

(1) Jauge de la température du liquide de refroidissement

■ Compteur d'heures / Compte-tours

Ce compteur sert à donner les lectures pour la vitesse de révolution du moteur et le nombre d'heures de service pendant lesquels le tracteur a travaillé.

1. Le compteur d'heures indique le nombre d'heures, en 5 chiffres, pendant lesquels le tracteur a travaillé; le dernier chiffre représente le dixième d'une heure.

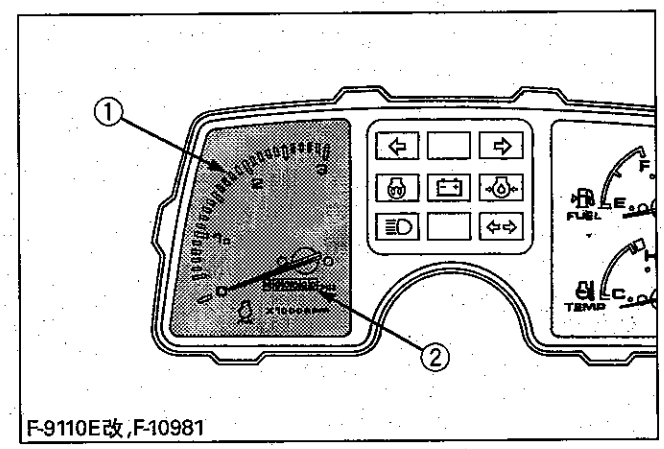

(1) Régime du moteur
(2) Heures d'utilisation

STATIONNEMENT

■ Stationnement

ATTENTION
Pour éviter des blessures:
- **Toujours serrer le frein de stationnement et arrêter le moteur avant de quitter le siège de l'opérateur.**

1. Quand vous stationnez, soyez certain de serrer le frein de stationnement.
   Pour serrer le frein de stationnement;
   1) Verrouillez les pédales de frein.
   2) Appuyez sur les pédales de frein.
   3) Verrouillez les pédales de frein avec le levier du frein de stationnement.

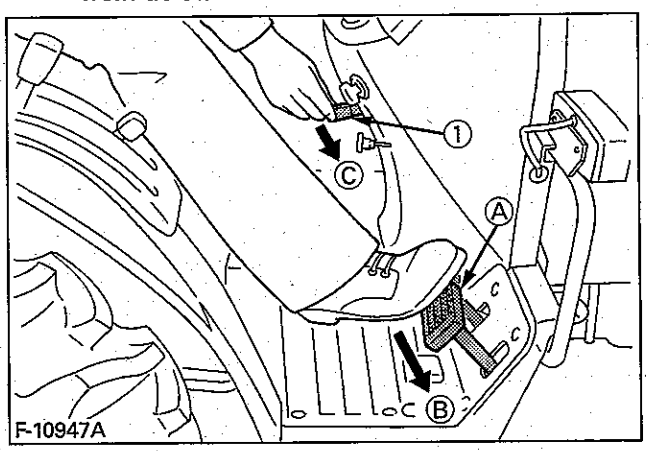

(1) Levier du frein de stationnement
(A) Verrouillez les pédales de frein.
(B) "APPUYER"
(C) "Pousser-BAS"

2. Avant de quitter le siège, désengagez la PDF, abaissez tous les accessoires, placez tous les leviers de contrôle en position neutre, serrez le frein de stationnement, arrêtez le moteur et enlevez la clé de contact.
3. Si vous devez stationner dans une pente, soyez certain de caler les roues pour prévenir un mouvement du tracteur.

TECHNIQUES D'UTILISATION

■ Verrouillage du différentiel

AVERTISSEMENT
Pour éviter des blessures:
- **Il est très dangereux d'essayez d'amorcer un virage à gauche ou à droite à grande vitesse lorsque le verrouillage du différentiel est engagé. N'oubliez pas de désengager le verrouillage du différentiel avant d'effectuer un virage.**

En cas de patinage de l'une des roues arrières, appuyez sur la pédale de verrouillage du différentiel. Les deux roues vont alors tourner ensemble, réduisant le patinage.
Le verrouillage du différentiel est maintenu engagé seulement lorsque la pédale est enfoncée.

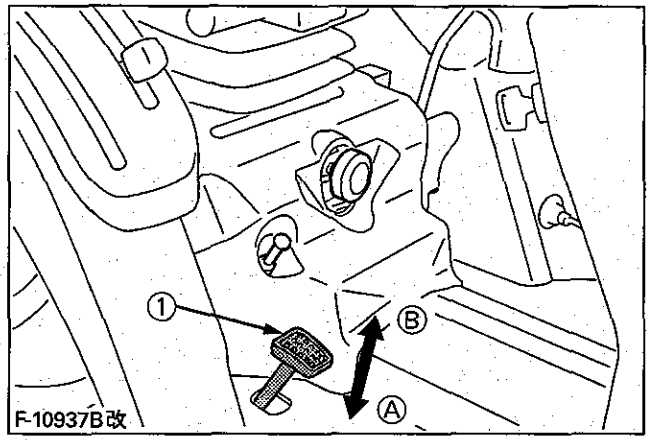

(1) Pédale de verrouillage du différentiel
(A) Presser pour "ENGAGER"
(B) Relâcher pour "DESENGAGER"

IMPORTANT:
- En utilisant le verrouillage du différentiel, réduisez toujours la vitesse du moteur.
- Pour prévenir des dommages au rouage d'entraînement n'engagez pas le verrouillage du différentiel quand une roue patine et que l'autre est complètement arrêtée.
- Si le verrouillage du différentiel ne peut être désengagé de la manière ci-dessus, appuyez sur les deux pédales de frein de façon alternative.

■ Opération du tracteur sur la route

ATTENTION
Pour éviter des blessures:
- **Pour assurer un freinage en ligne droite en vitesse de route, verrouillez les pédales de frein ensemble. Un freinage inégal à vitesse de route peut causer un renversement du tracteur.**
- **Pour circuler sur la route avec un équipement porté sur l'attelage 3-points, assurez-vous d'avoir un nombre suffisant de contrepoids sur le devant du tracteur pour améliorer la stabilité du système de direction.**

Observez toutes les réglementations de sécurité et routières de votre localité.
Utilisez le no. de la plaque.

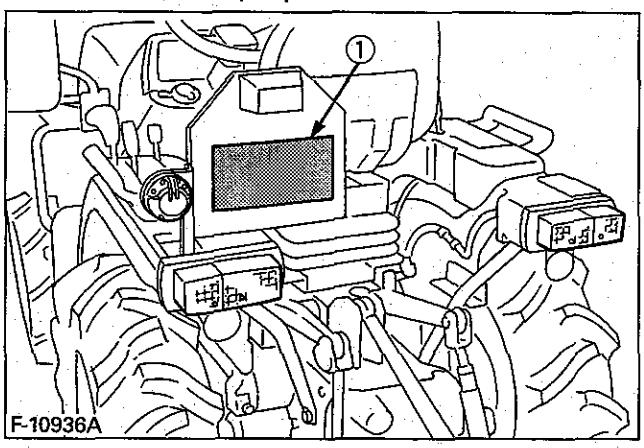

(1) No. de la plaque

■ Prise de remorque (Seulement pour les modèles européens)

Une prise de remorque est fournie pour raccordement d'une remorque ou d'un outil.

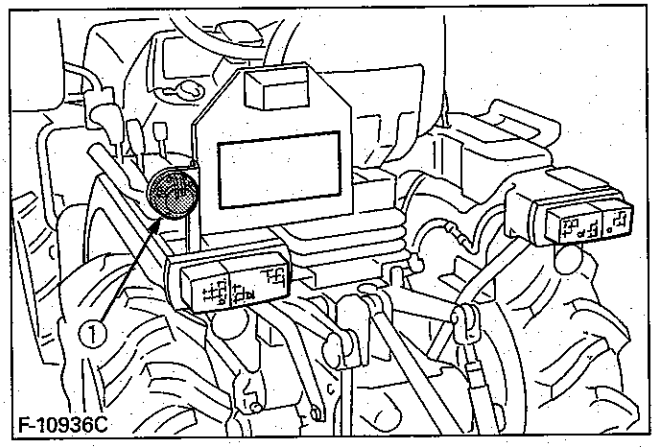

(1) Prise de remorque

◆ Fonction de chaque borne dans la prise de remorque

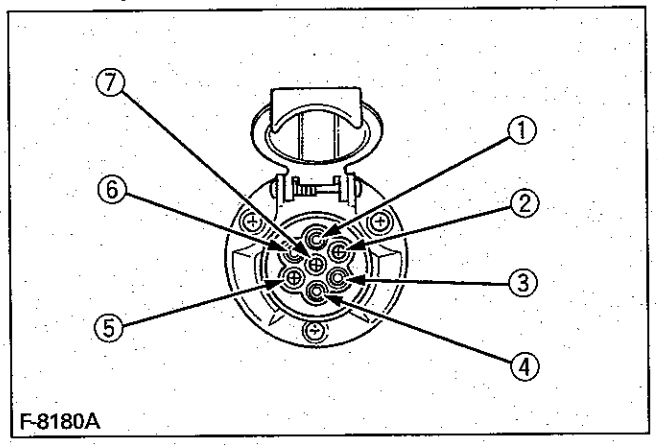

Borne	Fonction	Couleur de fil
①	Clignotant (gauche)	Vert/blanc
②	———	———
③	Masse	Noir
④	Clignotant (droit)	Rouge/blanc
⑤	Feu arrière (droit)	Jaune/rouge
⑥	Feu de stop/Témoin de freins	Jaune
⑦	Feu arrière (gauche)	Jaune/blanc

■ Opération sur terrain difficile et ou en pente

ATTENTION
Pour éviter des blessures:

- **Pour monter une pente raide, toujours opérez le tracteur en marche arrière. Montez une pente raide en marche avant peut causer un renversement du tracteur. Pour une opération plus sécuritaire demeurez loin des collines ou des pentes trop raides.**
- **Eviter de changer de vitesse lorsque vous montez ou descendez une pente.**
- **Lors d'utilisation dans une pente, ne désengagez jamais l'embrayage ou ne positionnez pas le levier de changement de vitesse au point mort. Ceci pourrait causer une perdre de contrôle.**
- **Ne conduisez pas à proximité des bords de caniveau ou des talus, ceux-ci risquent de s'effondrer sous le poids du tracteur. Spécialement quand le sol est meuble ou humide.**

1. Assurez-vous que la voie de roulement soit adéquatement ajustée pour procurer une stabilité maximum.
   (Voir "Ajustement des roues" dans la section Pneus, Roues et Contrepoids.)
2. Ralentissez en descendant une pente, sur terrain difficile et lors de virage serré, principalement si des accessoires lourds sont montés et ou tirés par le tracteur.
3. Lors de la descente d'une pente, engagez une vitesse assez basse pour garder le tracteur sous contrôle sans utiliser les freins.

PRISE DE FORCE (PDF)

UTILISATION DE LA PRISE DE FORCE (PDF)

AVERTISSEMENT
Pour éviter des blessures:

- **Pour prévenir des dommages aux accessoires entraînés par la PDF et des blessures possibles, utilisez la seconde vitesse de la PDF arrière et une vitesse moyenne seulement quand une révolution par minute plus élevée est spécialement recommandée par le manufacturier de l'accessoire.**

ATTENTION
Pour prévenir des blessures:

- **Désengagez la PDF, arrêtez le moteur et attendez que tous les éléments en rotation s'arrêtent complètement avant de connecter, déconnecter, ajuster ou nettoyer n'importe quel équipement entraîné par la PDF.**

■ Levier de changement de vitesse de la PDF

1. Ce tracteur est équipé d'une PDF arrière à deux (2) vitesses et d'une PDF ventrale à une (1) vitesse.
2. L'engagement de la PDF nécessite une opération de la pédale d'embrayage. Avant un changement de position du levier de changement de vitesse de la PDF, pressez la pédale d'embrayage complètement pour immobiliser le tracteur et les accessoires activés par la PDF.
3. Pour changer la PDF à la 2e vitesse, desserrer le boulon et glisser la plaque de verrouillage à la position Ⓑ.
   Replacer la plaque de verrouillage à la position Ⓐ après l'utilisation de la 2e vitesse.

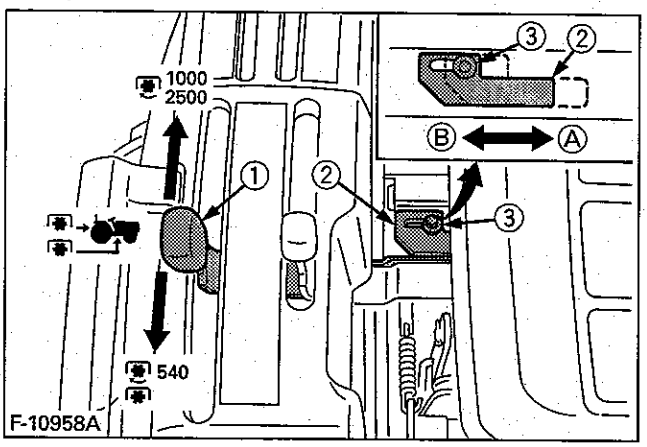

(1) Levier de changement de vitesses de la PDF
(2) Plaque de verrouillage
(3) Boulon
(4) Support sur la garde-boue
(A) Position de verrouillage (Position d'origine)
(B) Position déverrouillée

1000 2500	"ENGAGER" (arrière: 1000 / ventrale: 2500)
	"DESENGAGER"
540	"ENGAGER" (arrière: 540 / ventrale: OFF)

IMPORTANT:
- Pour éviter des chocs à la PDF, réduisez la vitesse en engageant la PDF, et accélérez jusqu'à la vitesse recommandée:
- Pour éviter un endommagement de la boîte de vitesses, avant l'engagement du levier de changement de vitesse de la PDF (prise de force), désembrayer complètement l'embrayage principal.

PDF	Vitesse Moteur min^{-1}(tr/mn)	Arbre	Vitesse PDF min^{-1}(tr/mn)
Arrière	2773	6-cannelures	540
	2836	6-cannelures	1000
Ventrale	2750	10-dent U.S.A N° 5	2500

NOTE:
- Le moteur du tracteur ne démarrera pas si le levier du changement de vitesse de la PDF (prise de force) est engagé dans la position "ON" (marche).
- La PDF intermédiaire ne peut fonctionner qu'avec un tracteur de type à PDF intermédiaire.

◆ PDF ventrale (si équipé)
La PDF ventrale est disponible pour entraîner des accessoires KUBOTA approuvés.

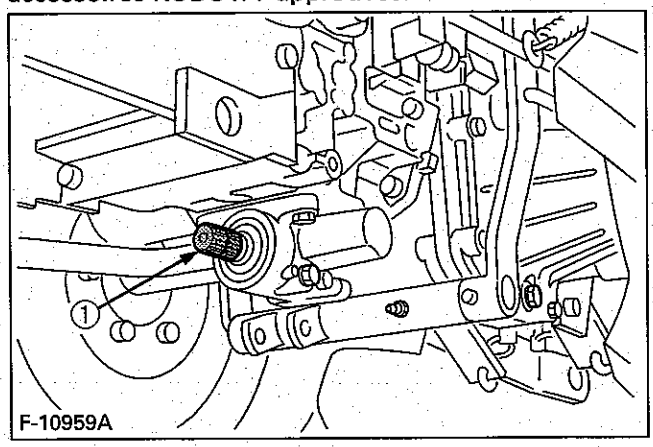

(1) PDF ventrale

■ Couvercle et capuchon de protection de l'arbre de PDF
Maintenez toujours en place le couvercle de l'arbre de PDF.
Replacez le capuchon de l'arbre de PDF lorsque celui-ci n'est pas utilisé.

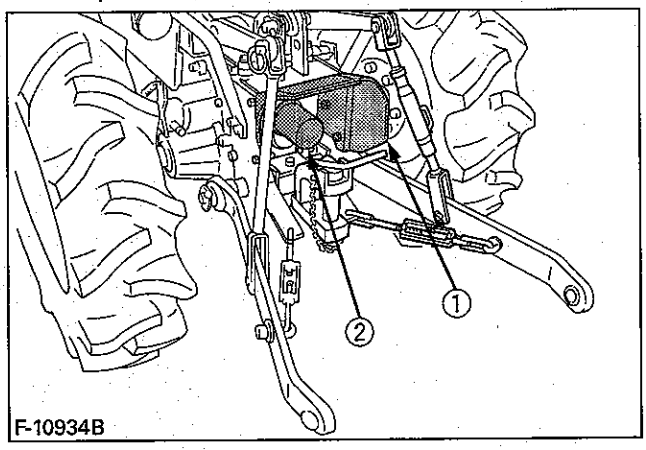

(1) Couvercle de l'arbre de PDF
(2) Capuchon de l'arbre de PDF

ATTELAGE TROIS POINTS & BARRE DE TRACTION

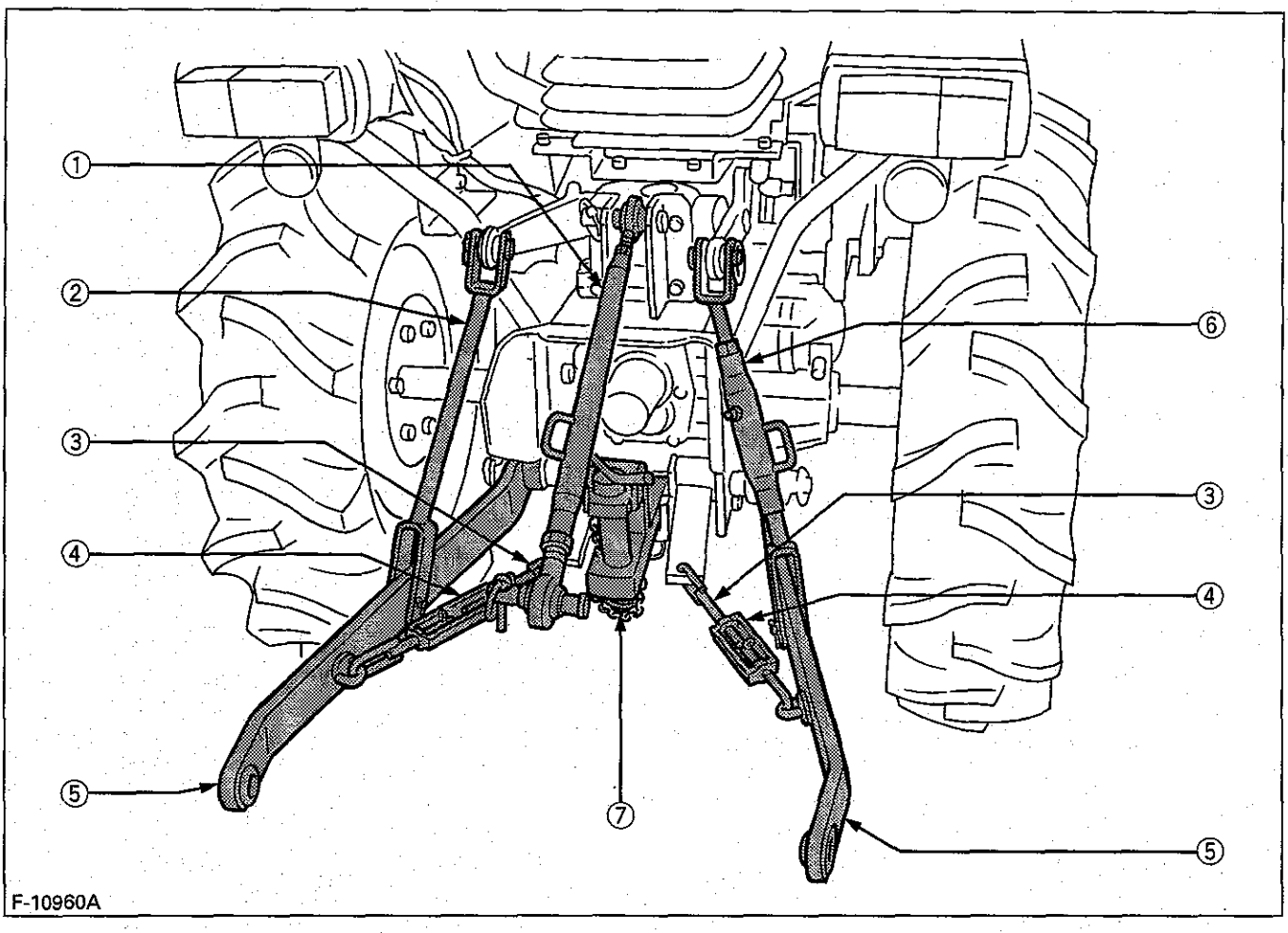

(1) Tirant supérieur
(2) Tige de levage (gauche)
(3) Chaîne d'arrêt
(4) Tendeur
(5) Bras inférieur
(6) Tige de levage (droite)
(7) Barre de traction (si équipé)

ATTELAGE 3-POINTS

1. Préparation pour brancher des accessoires.

■ Sélection des orifices des bras inférieurs

Il y a deux orifices dans les bras inférieurs. Pour la plupart des opérations, les tiges de levage devront être fixées aux orifices (B).

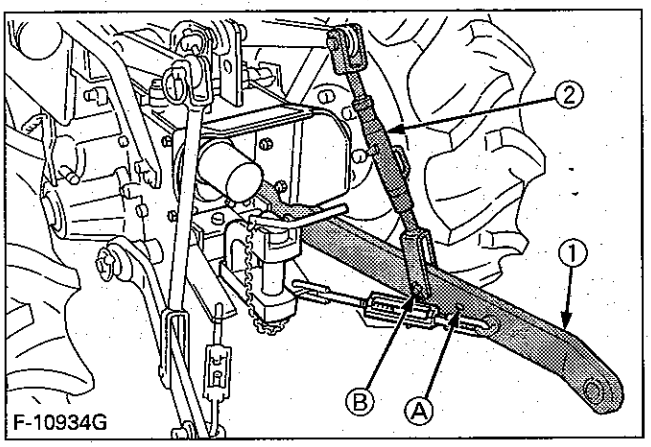

(1) Bras inférieur *Orifices: (A), (B)*
(2) Tiges de levage

NOTE:

- Les tiges de levage peuvent être fixées à la position (A) pour une force de levage majeure (mais avec une course moindre).

■ Sélection des trous de montage du tirant supérieur

Sélectionnez la paire de trou adéquate en se référant au "Tableau de référence pour l'utilisation du groupe de contrôle hydraulique". dans la section Unité Hydraulique.

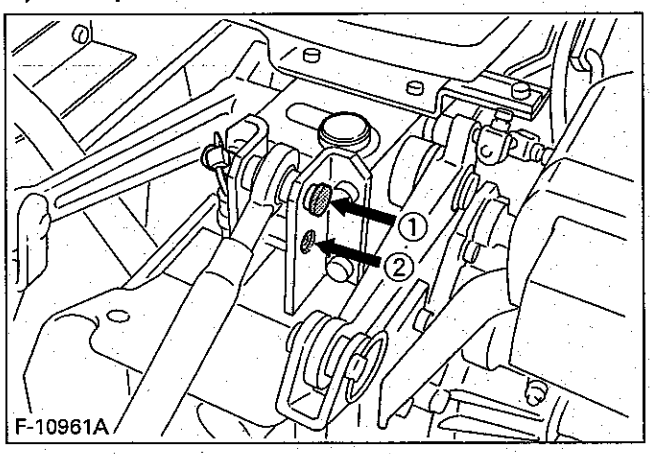

■ Barre de traction (si équipé)

Enlevez la barre de traction lorsqu'un accessoire est connecté.

2. Connexion et déconnexion des accessoires.

ATTENTION
Pour éviter des blessures:

- **Arrêter le moteur .**
- **Ne vous tenez pas entre le tracteur et l'accessoire à moins que le frein de stationnement ne soit serré.**
- **Avant la connexion et la déconnexion d'accessoire, situé le tracteur et l'accessoire sur une surface plane.**
- **Si un accessoire est monté sur l'attelage 3-points, vérifiez toute la course d'opération, pour éviter des interférences, une déconnexion ou une torsion de l'arbre de PDF.**

■ Réglage de la tige de levage (droite)

Nivelez l'accessoire monté sur l'attelage 3-pts de part et d'autre, en tournant la manette de réglage pour allonger et raccourcir la tige de levage.
Après réglage, verrouillez pour plus de sécurité, l'écrou de blocage.

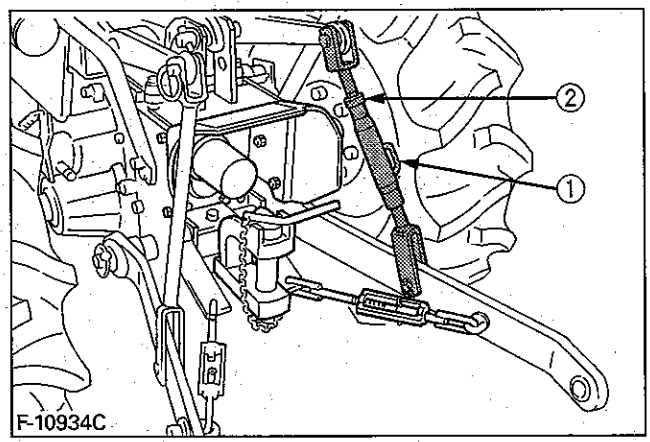

(1) Manette de réglage
(2) Ecrou de blocage

■ Tirant supérieur

1. Réglez l'angle de l'outil à la position désirée, en raccourcissant ou en allongeant le tirant supérieur.
2. La longueur du tirant supérieur diffère selon le type d'accessoires à utiliser.

■ Chaînes d'arrêt

Enlever la goupille et ajustez le tendeur pour maîtriser le balancement horizontal de l'accessoire.
Après l'ajustement, fixer de nouveau la goupille.

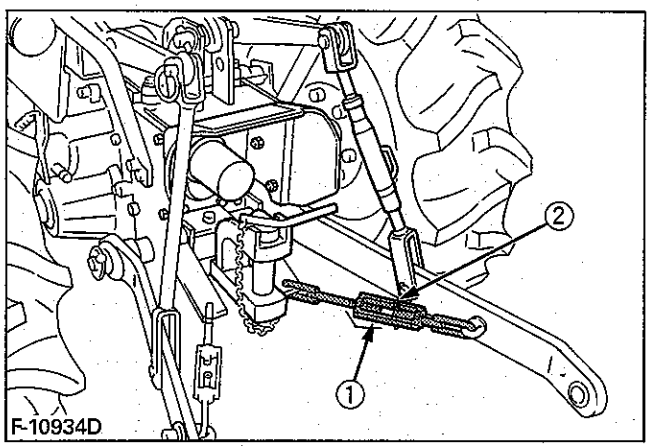

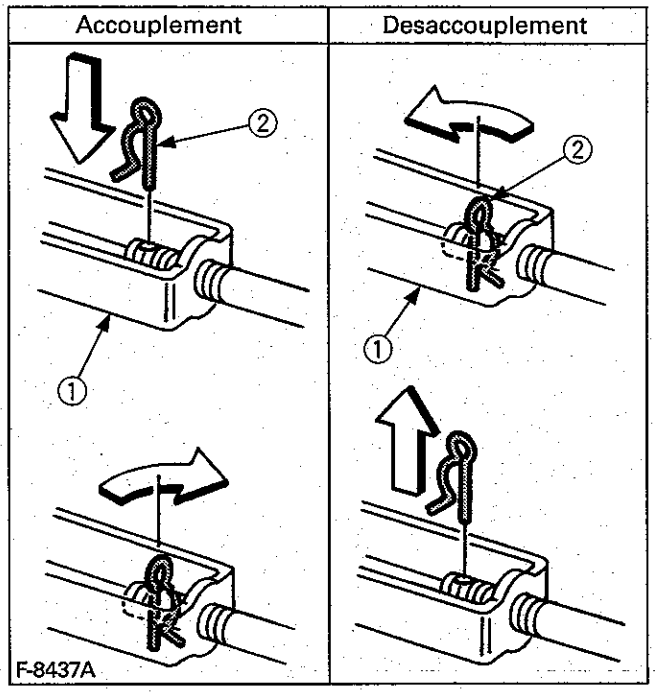

(1) Tendeur
(2) Goupille

BARRE DE TRACTION (si équipé)

AVERTISSEMENT
Pour éviter des blessures:

- **Ne jamais remorquer ou tirer depuis le tirant supérieur, l'essieu arrière ou tout point au-dessus de la barre de traction. Ceci peut causer le renversement du tracteur et causer des blessures.**

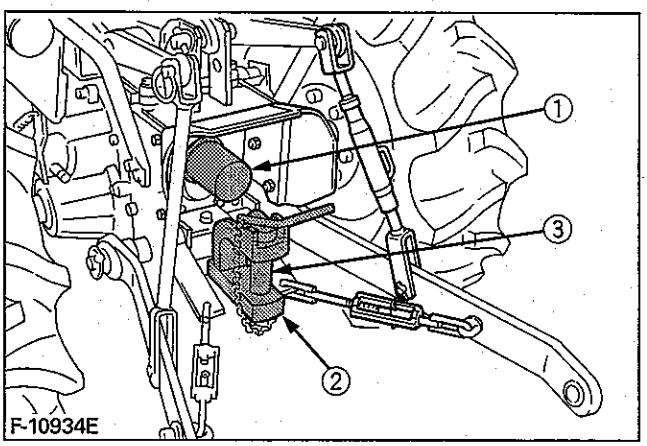

(1) Arbre de PDF
(2) Barre de traction
(3) Goupille de la barre de traction

UNITÉ HYDRAULIQUE

SYSTÈME DE CONTRÔLE DE L'ATTACHE 3-PTS.

■ Contrôle hydraulique

La manipulation du levier de contrôle hydraulique active le bras de levage hydraulique, lequel contrôle l'élévation de l'équipement monté sur l'attelage-3Pts. Pour descendre l'équipement, pousser le levier vers l'avant,; pour lever l'équipement, tirer le levier vers l'arrière.

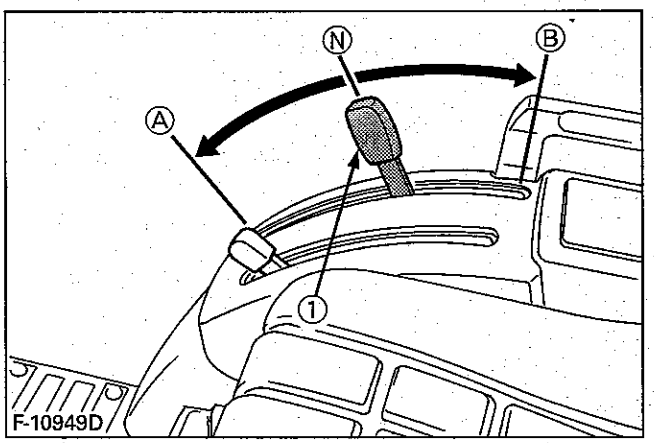

(1) Levier de contrôle hydraulique (A) "DESCENDRE"
(N) "NEUTRE"
(B) "LEVER"

IMPORTANT:

- Après un changement d'huile de transmission ou une longue période de remisage, si l'attelage 3-Pts ne peut se lever en mettant le levier de contrôle hydraulique en position "Lever", suivre les procédures de purge d'air suivantes:
  1. Arrêter le moteur.
  2. Positionner le levier de contrôle hydraulique en position "descendue", presser complètement et maintenir la pédale d'embrayage, démarrer le moteur.
  3. Maintenir la révolution du moteur à une vitesse réduite et presser continuellement pendant 30 secondes sur la pédale d'embrayage pour purger l'air du système.
- Ne pas utilisez le système avant que le moteur soit réchauffé. Si vous essayez d'employer le sysytème hydraulique quand le moteur est froid cela peut occasionner des dommages au système.
- Après que le levier de contrôle hydraulique est activé si des bruits sont entendus lorsque l'accessoire est levé, le mécanisme hydraulique n'est pas adéquatement ajusté. Sinon corrigé, le système peut être endommagé. Contactez votre concessionnaire KUBOTA pour un ajustement approprié.

■ Limite de descente de l'équipement

La limite de descente de l'équipement peut être changée en bougeant la butée (A).

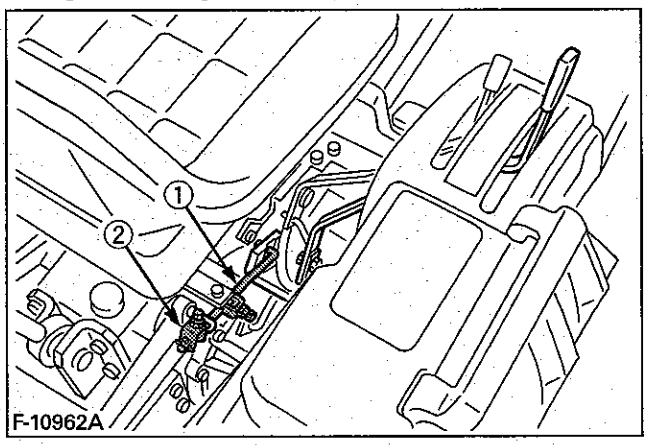

(1) Tige de blocage
(2) Butée (A)

1. **Limite de descente**
   La limite de descente peut être changée en réglant la position de la butée (A). En avançant la butée (A) la limite de descente est élevée, en reculant la butée (A) la limite de descente est abaissée.

■ Vitesse de descente de l'attelage 3-pts

ATTENTION
Pour éviter des blessures:
- **Une descente trop rapide pourrait entraîner des dommages ou des blessures. La vitesse de descente de l'accessoire doit être telle qu'il peut descendre en 2 secondes ou plus.**

La vitesse de descente de l'attelage 3-pts peut-être ajustée en ajustant le bouton d'ajustement pour la vitesse de descente du 3-points.

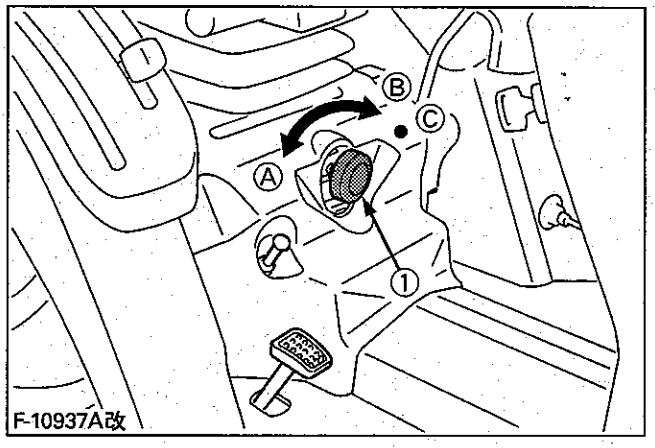

(1) Bouton d'ajustement pour la vitesse de descente du 3-points
(A) "RAPIDE"
(B) "LENTE"
(C) "BLOCAGE"

BRANCHEMENTS HYDRAULIQUES AUXILIAIRES

Sur le tracteur, des sorties hydrauliques auxiliaires sont disponibles.

■ Orifice De Sortie De Type Bloc

L'orifice de sortie de type bloc est pratique lorsque l'on ajoute un équipement fonctionnant hydrauliquement tels que chageur à benne frontale, lame frontale, etc.

Quand un accessoire est accouple
1. Enlevez le couvert.
2. Installez l'adapteur de sortie hydraulique. (En option)
   (L'adapteur de sortie hydraulique est une pièce standard avec un accessoire KUBOTA.)

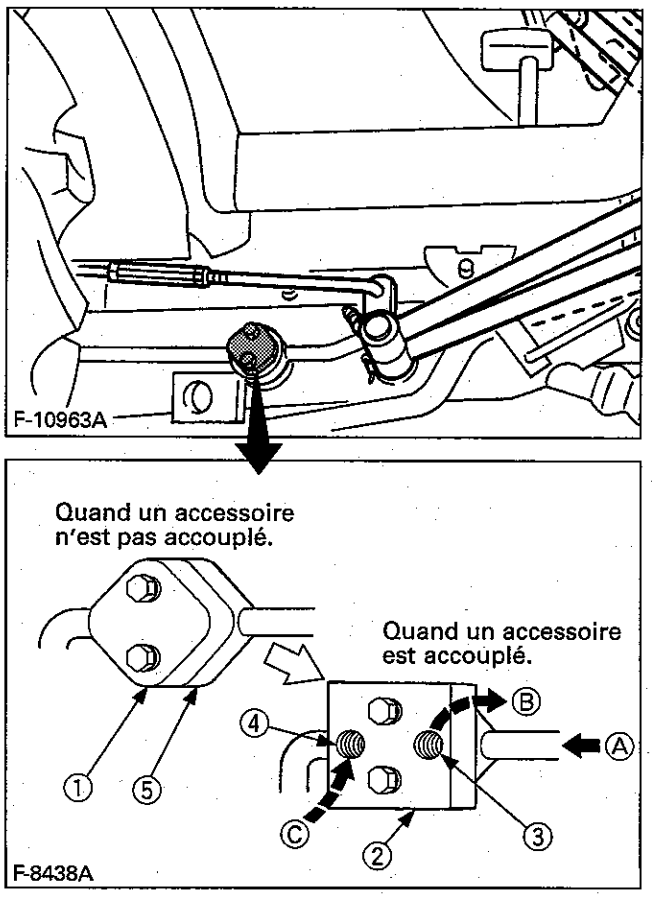

(1) Couvert
(2) Adapteur (En option)
(3) Sortie
(4) Entrée
(5) Prise de sortie
(A) Venant de la pompe hydraulique
(B) A l'accessoire entrée Débit maximum 15L/min. Il n'y a pas de valve de sécurité dans la prise de sortie hydraulique.
(C) Depuis l'accessoire sortie

IMPORTANT:
- Pour l'orifice de sortie de type bloc, soyez sur d'utiliser une valve de type à pression (POWER BEYOND) avec valve de sécurité.

NOTE:
- Le retour au réservoir provenant de l'accessoire doit étre connecter à l'orifice localisé sur le côté droit du carter de la transmission.

Sortie arrière (si équipé)

AVERTISSEMENT
Pour éviter d'être blessé:
- **Arrêter la machine et placer le levier de relevage à la position "neutre" avant toute manipulation du levier.**

Lorsqu'un outil fonctionnant hydrauliquement est raccordé au tracteur, le débit d'huile peut-être orienté vers l'outil au moyen d'un levier situé sur la sortie hydraulique.

Lorsqu'un outil complémentaire est fixé :
1. Retirer le bouchon ③ (vis: PF1/2) et la vis ① de sécurité.
2. Lorsque le levier est positionné sur Ⓐ, le flux d'huile est dirigé vers le relevage hydraulique du tracteur (attelage 3 points). Lorsque le levier est tourné sur la position Ⓑ, l'huile est dirigée vers la sortie hydraulique.

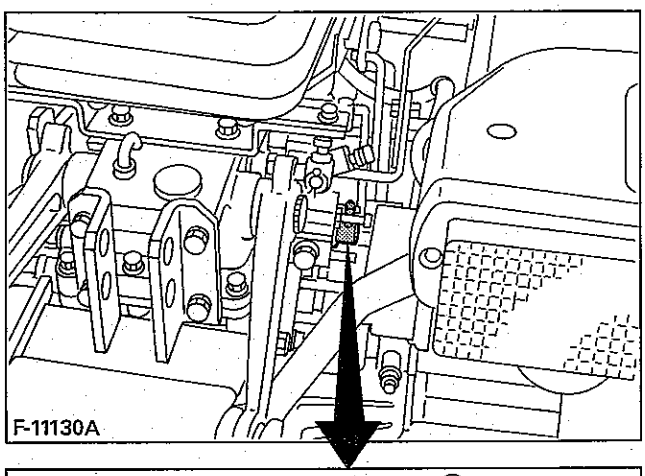

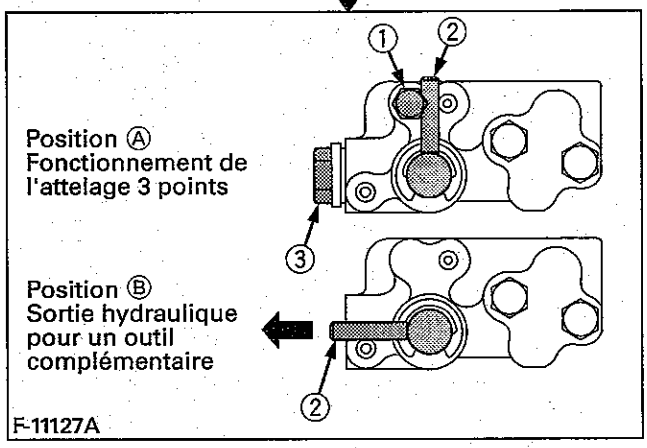

(1) Vis de sécurité
(2) Levier
(3) Bouchon (PF1/2)

IMPORTANT
- Lorsqu'aucun outil est raccordé au tracteur, s'assurer que le levier soit remis sur la position Ⓐ et que la butée soit installée.
- Ne pas placer le levier à mi-chemin, entre les positions Ⓐ et Ⓑ. Cela risquerait de provoquer des problèmes techniques sur la machine.

■ Tableau de reference pour l'utilisation du groupe de contrôle hydraulique

Pour manipuler correctement le système hydraulique, l'opérateur devra avoir une profonde compréhension des instructions suivantes. Bien qu'elles ne puissent pas être appliquées à tous les types d'accessoires, ces informations sont utiles pour la plupart des applications.

Équipement	Qualité du sol	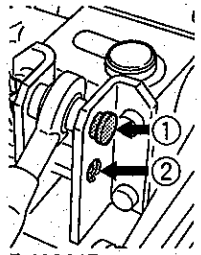 F-10961B Trous de montage du tirant supérieur	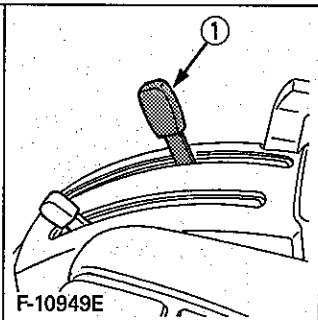 F-10949E (1) Levier de contrôle hydraulique	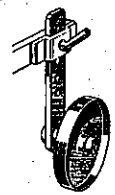 F-2016A Roue jauge de profondeur	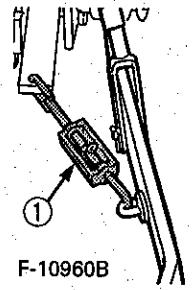 F-10960B Chaînes d'arrêt	Remarques
Charrue	Sol léger Sol moyen Sol dur	(1) Standard. (2) Utilisez seulement si il y a une interférence qui empêche d'utiliser le trou standard.	Contrôle de hydraulique	Oui/Non	Desserrées	Réglez les chaînes d'arrêt de telle sorte que l'accessoire puisse se déplacer latéralement de 5 à 6 cm. Les chaînes d'arrêt doivent être assez tendues pour éviter que l'accessoire subisse un mouvement trop important lorsqu'il est en position surélevée.
Charrue à disque	—					
Herse (à clous, à ressort, à disque)	—					
Charrue sous-soleuse						
Sarcleuse, billonneuse ...	—			Oui	Serrées	
Engin de terrassement, excavatrice, niveleuse, fourche à fumier, remorque arrière.....				Oui/Non		Baissez le levier de contrôle hydraulique complètement si les accessoires sont munis de roues jauge de profondeur.
Faucheuse à herbe (à montage ventrale et arrière), Râteau à foin, Faneuse.....				Non		

PNEUS, ROUES ET CONTREPOIDS

PNEUS

AVERTISSEMENT
Pour éviter des blessures:
- **Ne réparez pas un pneu. Ceci doit être fait par une personne qualifiée et possédant les équipements adéquats.**
- **Maintenez toujours les pneus à la pression préconisée.**
  Ne pas dépasser la pression des pneus recommandée dans le Manuel Utilisateur.

IMPORTANT:
- Ne pas utiliser des pneus plus large que spécifier.
- Consultez votre concessionnaire KUBOTA au sujet du ratio de la vitesse de l'entraînement avant, si vous installez des pneus de différente dimension. Une usure excessive des pneus peut survenir due à un ratio non approprié de la vitesse.

■ Pression de gonflement

Bien que réglée en usine, la pression des pneus baisse naturellement au cours du temps. D'où la nécessité de vérifier la pression chaque jour et gonfler les pneus si nécessaire.

	Dimensions des pneus	Pression de gonflement
Arrière	7 – 16, 4PR	180 kPa (1,8 kgf/cm²)
	8 – 16, 4PR	160 kPa (1,6 kgf/cm²)
	212/80D-15, 4PR	160 kPa (1,6 kgf/cm²)
Avant	4,50-10, 4PR	220 kPa (2,2 kgf/cm²)
	5 – 12, 4PR	240 kPa (2,4 kgf/cm²)
	20×8,00 – 10, 4PR	160 kPa (1,6 kgf/cm²)

NOTE:
- Avec l'emploi d'un chargeur frontal ou si le tracteur est équipé de contrepoids avant, maintenez les pneus avant à leur maximum de pression.

AJUSTEMENT DES ROUES

ATTENTION
Pour éviter des blessures:
- **Lors d'un travail sur pente ou avec une remorque, il est conseillé de faire accroître l'écartement des roues aux fins de sécurité.**
- **Supportez le tracteur sur des chevalets sécuritaires avant d'enlever les roues.**
- **Ne jamais employez le tracteur avec des jantes, des roues ou des essieux desserrés.**

■ Roues avant

La voie de roulement avant ne peut pas être ajustée.

IMPORTANT:
- Ne pas inverser les disques avant pour obtenir une voie plus large.

Modèles	Pneus	Voie
B1410	4,5 – 10 Agraires	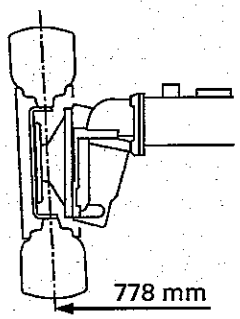
B1610	5 – 12 Agraires	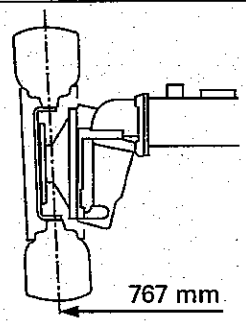
B1410 B1610	20 × 8,00 – 10 Prairie	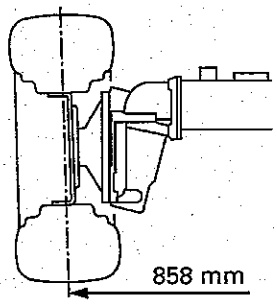

■ Roues arrière

L'écartement des roues arrière peut-être ajusté sur les tracteurs ayant des pneus standard comme montré ci-dessous:

Pour changer la largeur de voie

1. Déserrez l'écrou du boulon de verrouillage.
2. Enlevez la goupille et l'axe du moyeu.
3. Ajustez la voie de roulement à la position désirée.
4. Replacez la goupille, l'axe du moyeu et le boulon de verrouillage.

Modèles	B1410	B1610	B1410/B1610
Pneus	7 – 16 Agraires	8 – 16 Agraires	212/80D – 15 Prairie
	711 mm à 1031 mm	711 mm à 1031 mm	811 mm à 1031 mm
Voie	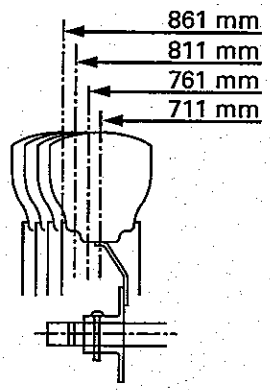	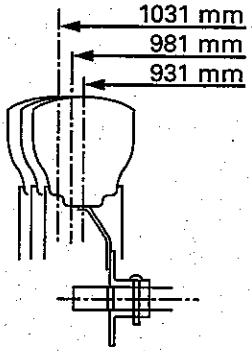	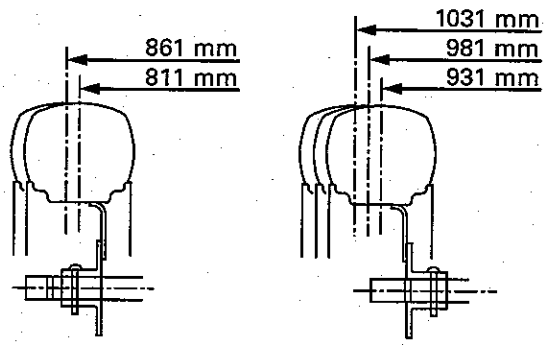

IMPORTANT:

- Montez toujours les roues comme sur l'illustration ci-dessous.
- Si les roues ne sont pas montées comme sur l'illustration ci-dessous, des parties de la transmission peuvent être endommagées.
- Lors d'un ajustement et changement, serrez les boulons au couple suivant, après un déplacement de 200 m (200 verges) vérifiez de nouveau et ensuite selon les intervalles d'entretien. (Voir la section "ENTRETIEN")

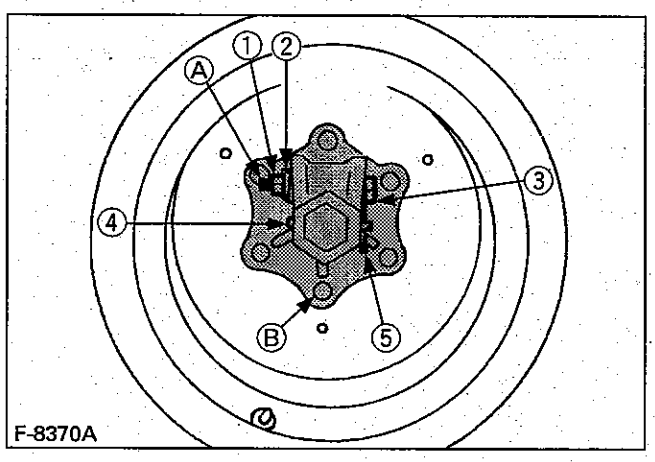

(1) Ecrou
(2) Rondelle ressort
(3) Boulon
(4) Axe à essieu
(5) Axe élastique fendue
(A) 123 à 147 N·m (12,6 à 15,0 kgf·m)
(B) 108 à 125 N·m (11,0 à 12,8 kgf·m)

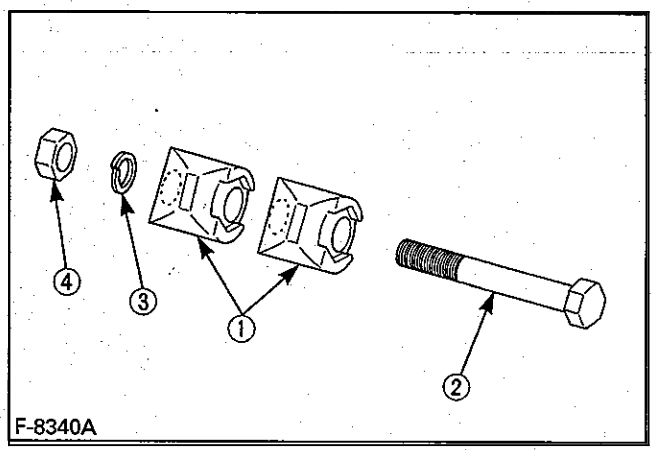

(1) Esse
(2) Boulon
(3) Rondelle ressort
(4) Ecrou

IMPORTANT:

- Introduisez le boulon par le côté lisse des verrous comme indiqué.

CONTREPOIDS

ATTENTION
Pour éviter des blessures:
- **Un leste additionnel par contrepoids est nécessaire pour transporter des accessoires lourds. Quand l'accessoire est levé, conduisez doucement sur les terrains inégaux, sans tenir compte de la quantité de contrepoids utilisé.**
- **Pour maintenir un contrôle sur la direction, n'emplissez pas de liquide les roues avant.**

■ Contrepoids avant

Si nécessaire, ajoutez des contrepoids sur le devant du tracteur pour améliorer la stabilité et augmenter la traction.
Les équipements complémentaires lourds montés à l'arrière et une forte traction sont susceptibles de soulever les roues avant. Ajouter suffisamment de lest pour conserver le contrôle de la direction et pour éviter un basculage.
Enlevez les contrepoids quand l'utilisation n'est plus nécessaire.

◆ Contrepoids avant (en option)

Les contrepoids avant peuvent être montés sur le pare-chocs.
Voir votre manuel de l'utilisateur pour savoir combien de contrepoids est requis ou consultez votre concessionnaire KUBOTA.

NOTE:
- Un chassis de montage est aussi nécessaire pour installer les contrepoids.

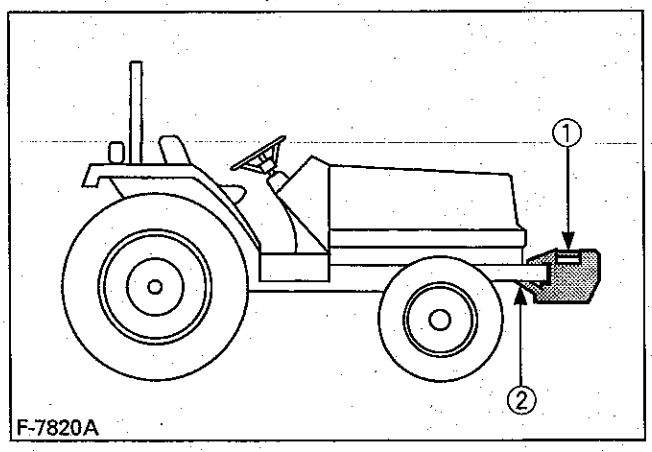

(1) Contrepoids avant
(2) Pare-choc

IMPORTANT:
- Ne pas surcharger les pneus.
- N'ajoutez pas plus de contrepoids que ceux indiqués sur le tableau.

Contrepoids maximum	25 kg × 3 pièces.

■ Contrepoids arrière

Si nécessaire ajoutez des contrepoids sur les roues arrière du tracteur pour améliorer sa stabilité et sa traction. La quantité de leste doit être ajustée au genre de travail que vous effectuez, le leste doit être enlevé quand l'utilisation n'est plus nécessaire.
Du poids peut-être ajouté au tracteur sous forme de leste liquide.

◆ Leste liquide des pneus arrière

Le mélange eau et solution anti-gel est un moyen économique et sûr permettant de donner du lest. Utilisées de façon appropriée, cela n'endommagera pas les pneus, les chambres à air ou les jantes. L'addition d'un anti-gel est recommandé pour éviter le gel de l'eau.
Utilisez la méthode suivante, recommandée par les compagnies de pneus, pour lester les roues. Consultez votre distributeur de pneus pour ce service.

Leste liquide par pneu (Rempli à 75%)

Dimension des pneus	
7-16	23 kg
8-16	31 kg

IMPORTANT:
- Evitez de remplir les pneus à plus de 75% avec de l'eau et antigel (ceci correspond au niveau de la tige de valve).
- Ne pas remplir les pneumatiques d'une solution de chlorure de calcium, sinon les chambres à air ou les jantes risquent d'être endommagées.

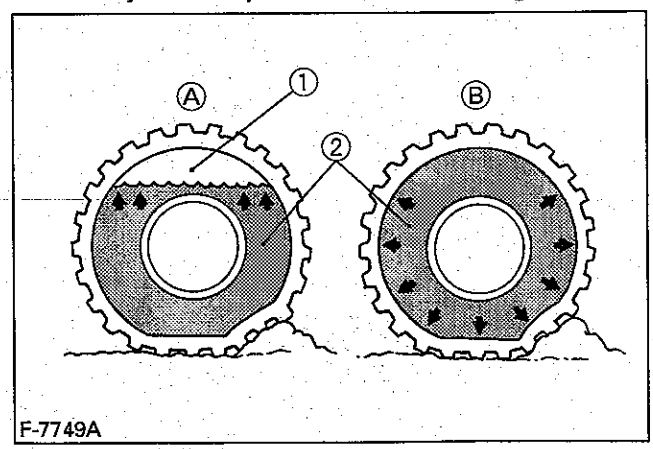

(1) Air
(2) Eau
(A) Adéquat - L'air est compressé comme un coussin quand rempli à 75% de liquide,
(B) Inadéquat - Rempli de liquide à 100%, il ne peut pas être compressé.

ENTRETIEN

INTERVALLES D'ENTRETIEN

No.	Produits \ Période		Indication sur le compte-heures															Quand	Page référence
			50	100	150	200	250	300	350	400	450	500	550	600	650	700	750	800	
1	Système de démarrage du moteur	Vérifier	○	○	○	○	○	○	○	○	○	○	○	○	○	○	○	○	chaque 50 heures	51
2	Graissage		○	○	○	○	○	○	○	○	○	○	○	○	○	○	○	○	chaque 50 heures	52
3	Couple des boulons de roue	Vérifier	○	○	○	○	○	○	○	○	○	○	○	○	○	○	○	○	chaque 50 heures	53
4	Condition de la batterie	Vérifier	○	○	○	○	○	○	○	○	○	○	○	○	○	○	○	○	chaque 50 heures	55,56
5	Huile moteur	Changer	◎	○		○		○		○		○		○		○		○	chaque 100 heures	55
6	Courroie du ventilateur	Ajuster		○		○		○		○		○		○		○		○	chaque 100 heures	57
7	Embrayage	Ajuster		○		○		○		○		○		○		○		○	chaque 100 heures	58
8	Frein	Ajuster		○		○		○		○		○		○		○		○	chaque 100 heures	58
9	Frein secondaire (si équipé)	Vérifier		○		○		○		○		○		○		○		○	chaque 100 heures	59
10	Cartouche du filtre à air [Type simple]	Nettoyer		○		○		○		○		○		○		○		○	chaque 100 heures *	55
		Remplacer																	chaque année	63
11	Cartouche du filtre à air [Type double] — Cartouche primaire	Nettoyer		○		○		○		○		○		○		○		○	chaque 100 heures *	56
		Remplacer																	chaque année	63
	Cartouche secondaire	Remplacer																	chaque année	63
12	Tuyau pour le carburant	Vérifier		○		○		○		○		○		○		○		○	chaque 100 heures	56
		Remplacer																	tous les 2 ans	65
13	Cartouche du filtre à carburant	Nettoyer		○		○		○		○		○		○		○		○	chaque 100 heures	57
		Remplacer								○								○	chaque 400 heures	63
14	Filtre à huile moteur	Remplacer	◎			○				○				○				○	chaque 200 heures	59
15	Pincement	Vérifier				○				○				○				○	chaque 200 heures	60
16	Flexible et collier du radiateur	Vérifier				○				○				○				○	chaque 200 heures	60
		Remplacer																	tous les 2 ans	65
17	Filtre à huile transmission	Remplacer	◎					○						○					chaque 300 heures	62
18	Huile transmission	Changer	◎					○						○					chaque 300 heures	61
19	Huile du carter de l'essieu avant	Changer						○						○					chaque 300 heures	62
20	Pivot de l'essieu avant	Ajuster								○								○	chaque 400 heures	63
21	Jeu des soupapes du moteur	Ajuster																○	chaque 800 heures **	63
22	Système de refroidissement	Changer																	tous les 2 ans	64
23	Réfrigérant	Changer																	tous les 2 ans	64
24	Système à carburant	Purger																	Entretien quand requis	65
25	Eau du carter d'embrayage	Vidanger																		65
26	Fusibles	Remplacer																		66
27	Ampoules électriques	Remplacer																		66

IMPORTANT:

- Les travaux marqués de " ◎ " doivent être effectués respectivement tous les 50 heures, après le rodage.

* Le filtre à air doit être nettoyé plus souvent que normal dans des conditions de travail très poussiéreuses.

** Consultez votre concessionnaire KUBOTA pour effectuer ce service.

LUBRIFIANTS

<table>
<tr><th rowspan="2">No.</th><th rowspan="2">Emplacement</th><th>Capacités</th><th rowspan="2" colspan="2">Lubrifiants</th></tr>
<tr><th>B1410/B1610</th></tr>
<tr><td>1</td><td>Carburant</td><td>13 L</td><td colspan="2">Carburant diesel No.2-D
Carburant diesel No.1-D si la température est sous –10°C</td></tr>
<tr><td>2</td><td>Liquide de refroidissement</td><td>2,6 L</td><td colspan="2">Eau propre avec antigel</td></tr>
<tr><td>3</td><td>Carter du moteur (avec filtre)</td><td>2,4 L</td><td colspan="2">● Huile moteur: Classification de service API CC ou CD
En dessus 25°C : SAE30, SAE10W-30 ou 10W-40
0 à 25°C : SAE20, SAE10W-30 ou 10W-40
En dessous 0°C : SAE10W, SAE10W-30 ou 10W-40</td></tr>
<tr><td>4</td><td>Carter de transmission</td><td>10,5 L</td><td colspan="2">● Fluide UDT ou SUPER UDT KUBOTA*</td></tr>
<tr><td>5</td><td>Carter de l'essieu avant</td><td>3,4 L</td><td colspan="2">● Fluide UDT ou SUPER UDT KUBOTA* ou huile d'engrenage SAE80·SAE90</td></tr>
<tr><td rowspan="8">6</td><td>Graissage</td><td>No. des points à graisser</td><td>Capacité</td><td>Genre de graisse</td></tr>
<tr><td>Pédale de frein</td><td>1</td><td rowspan="6">Jusqu'à ce que la graisse déborde</td><td rowspan="7">Graisse à usages multiples</td></tr>
<tr><td>Pédale de embrayage</td><td>1</td></tr>
<tr><td>Arbre de pédale de frein</td><td>1</td></tr>
<tr><td>Pedale de frein secondaire (si équipé)</td><td>1</td></tr>
<tr><td>Tige de levage</td><td>1</td></tr>
<tr><td>Bornes de batterie</td><td>2</td><td>Quantité modérée</td></tr>
</table>

NOTE: * Fluide UDT ou SUPER UDT KUBOTA··· Fluide hydraulique de transmission original de KUBOTA.

NOTE:

- Huile moteur:
  L'huile utilisée doit avoir une classification de service (API) de Institut Américain du Pétrole, la viscosité SAE de l'huile moteur dépend de la température ambiante comme montré ci-dessus:

- Huile de transmission:
  L'huile utilisé pour lubrifier la transmission est aussi utilisée comme huile hydraulique. Pour assurer une opération adéquate du système hydraulique et une lubrification complète de la transmission, il est important d'utiliser dans le système une huile à transmission multigrade. Pour une performance et une protection maximum, nous vous recommandons d'utiliser **Fluide SUPER UDT KUBOTA.**
  (Consultez votre concessionnaire KUBOTA pour plus de détails.)
  Ne mélangez pas des huile de différentes compagnies ensemble.

- Les quantités d'huile et d'eau indiquées sont des estimations d'usine.

ENTRETIEN PÉRIODIQUE

COMMENT OUVRIR LE CAPOT

ATTENTION
Pour éviter des blessures causées par un contact avec des pièces mobiles;
- **Ne jamais ouvrir la grille avant ou les panneaux latéraux quand le moteur tourne.**
- **Ne touchez pas le silencieux ou les tuyaux d'échappement quand ils sont chauds, ceci pourrait causer des brûlures sérieuses.**
- **En déverrouillant le support, supportez le capot avec une main.**

■ Capot

Pour ouvrir le capot, tournez la garniture du capot pour dégager le verrou et ouvrir le capot.

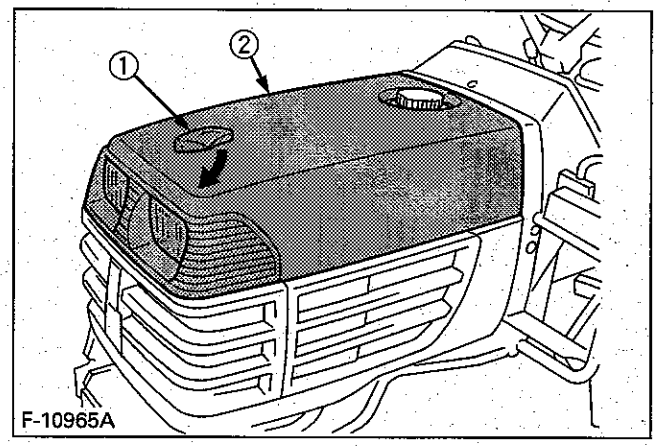

(1) Garniture du capot (2) Capot

NOTE:
- Pour fermer le capot, soutenez le capot et désengager la tige de support.

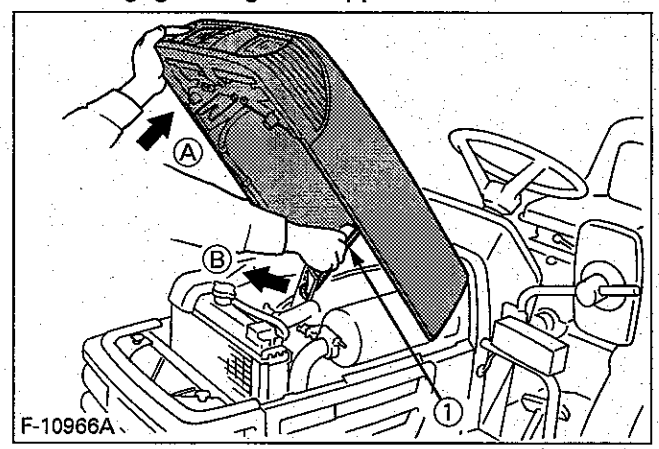

(1) Tige (A) "SOUTENEZ" (B) "TIRER"

■ Panneaux latéraux du moteur et calandre frontale

1. Pour retirer les panneaux latéraux du moteur, tirer vers l'avant comme il est indiqué par les flèches, puis soulever et enlever.

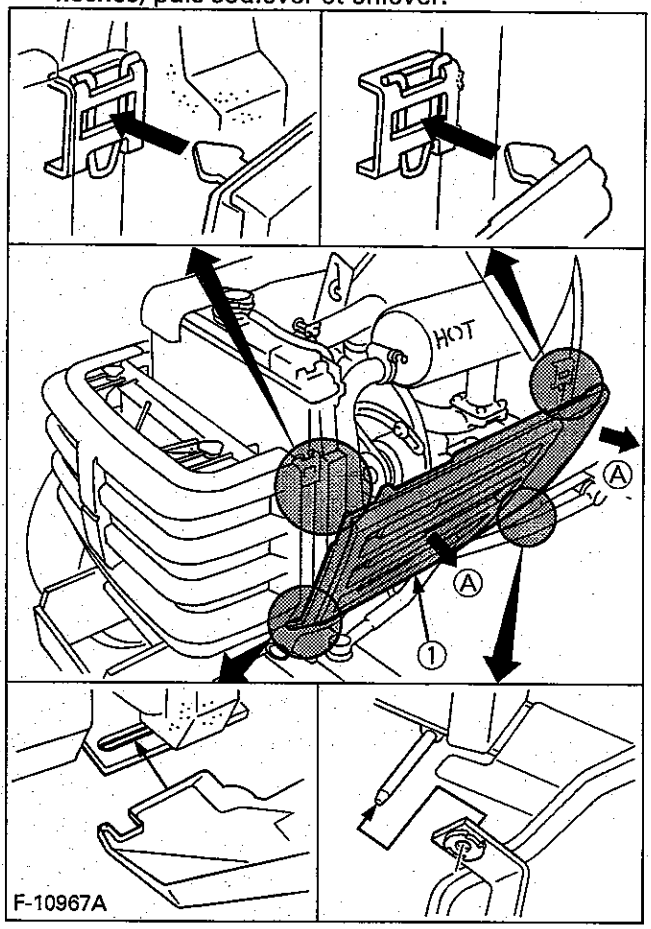

(1) Panneau latéral (A) "TIRER"

2. Pour retirer la calandre frontale, desserrer les deux molettes, tirer vers l'avant comme il est indiqué par les flèches, puis soulever et enlever la calandre frontale.

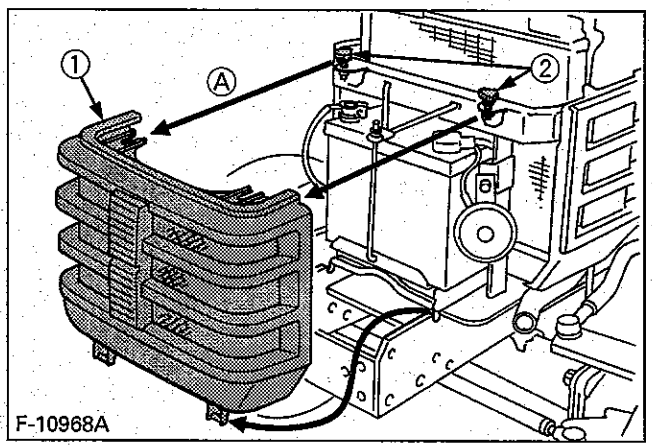

(1) Calandre frontale (2) Molette (A) "TIRER"

ENTRETIEN QUOTIDIEN

Pour votre propre sécurité et une durée de service maximum du tracteur, faites une inspection quotidienne complète avant le démarrage du tracteur.

ATTENTION
Pour éviter des blessures:
- **Assurez-vous que le tracteur est sur une surface uniforme, le moteur arrêté et le frein de stationnement serré, lors de vérification et d'entretien.**

■ En marchant autour du tracteur.

Regardez autour et sous le tracteur pour les items suivant: boulons desserrés, accumulation de déchet, fuites d'huile ou de réfrigérant, pièces usées ou brisées.

■ Vérification et remplissage de carburant

ATTENTION
Pour éviter des blessures:
- **Ne fumez pas lors d'un remplissage.**
- **Arrêtez le moteur avant de procéder à un remplissage de carburant.**

1. Vérifiez la quantité de carburant sur la jauge.
2. Remplissez le réservoir si la jauge indique 1/4 ou moins de carburant dans celui-ci.
3. Si la température est en dessus de –10°C, utilisez le carburant diesel No2.
   Utilisez le carburant No1, lorsque la température est inférieure à –10°C.

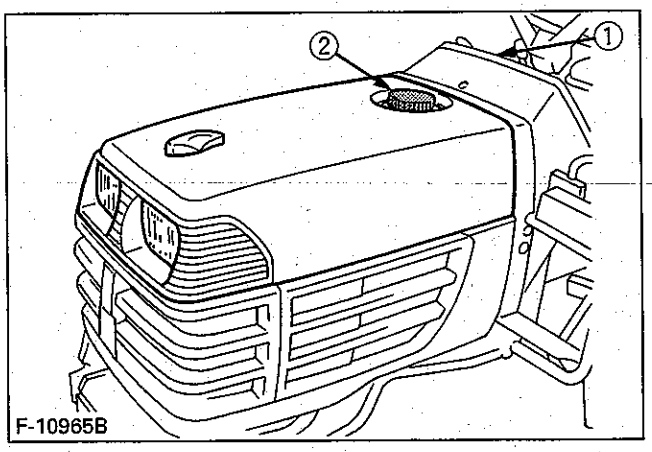

(1) Jauge de carburant
(2) Bouchon du réservoir à carburant

Capacité du réservoir à carburant	13 L

IMPORTANT:
- Ne permettez pas à la poussière ou particules d'entrer dans le système à carburant.
- Ne laissez pas le réservoir à carburant se vider complètement ou laisser de l'air pénétrer dans le système à carburant, une purge du système serait alors nécessaire avant le prochain démarrage du moteur.
- Soyez prudent lors du remplissage de carburant, ne renverser pas de carburant. Si cela se produit, épongez-le immédiatement car ceci peut causer un incendie.
- Pour prévenir la formation d'eau (condensation) dans le réservoir de carburant, remplir le réservoir le soir.

NOTE:
- No.2-D est l'huile de carburant distillée de basse volatilité pour les moteurs utilisés dans des mobiles industriels lourds.
- Le grade du carburant diesel, recommandé par ASTM D975 (SAE J313 JUN87).

Point d'étincelle °C	Volume d'eau et sédiment %	Résidu du carbone, 10% de résidu %	Poids des cendres %
Min	Max	Max	Max
52	0,05	0,35	0,01

Température de distillation, Point °C 90%		Cinématique de la viscosité cSt ou mm²/s à 40°C		Saybolt de la viscosité, SUS à 100 °F		Poids du soufre %	Corrosion du ruban de cuivre	Indice de cétane
Min	Max	Min	Max	Min	Max	Max	Max	Min
282	338	1,9	4,1	32,6	40,1	0,50	No. 3	40

■ Vérification du niveau d'huile moteur

ATTENTION
Pour éviter des blessures:
- **Assurez-vous d'arrêter le moteur avant de vérifier le niveau d'huile.**

1. Immobilisez le tracteur sur une surface uniforme.
2. Vérifiez le niveau d'huile moteur, d'une part avant de démarrer le moteur, d'autre part 5 minutes ou plus après l'arrêt de ce dernier.
3. Pour vérifier le niveau d'huile, retirez la tige de niveau, nettoyez-la d'un coup de chiffon, remettez-la, retirez-la une fois de plus. S'assurez que le niveau d'huile reste entre les deux encoches. Si le niveau d'huile est trop bas, ajoutez de l'huile neuve jusqu'au niveau prescrit par l'intermédiaire du bouchon de remplissage.
   (Voir "LUBRIFIANT" dans la section ENTRETIEN)

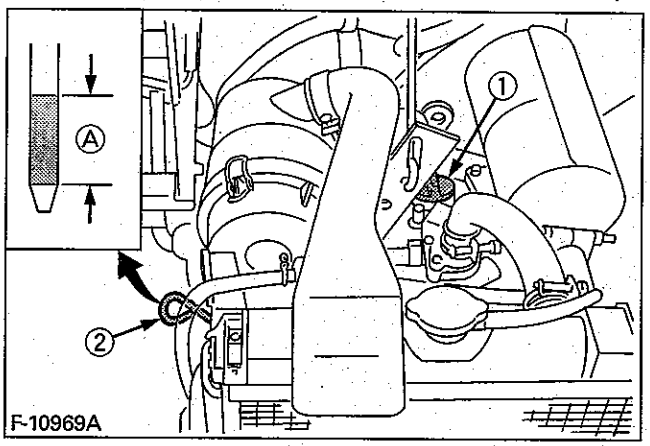

(1) Bouchon de remplissage
(2) Tige de niveau
(A) Le niveau d'huile est adéquat entre ces marques.

IMPORTANT:
- Quand vous utilisez une huile de fabrication ou de viscosité différentes, vidangez toute l'huile résiduelle. Ne jamais mélanger deux huiles de types différents.
- Ne pas faire tourner le moteur si le niveau d'huile est bas.

■ Vérification du niveau d'huile de transmission

1. Immobilisez le tracteur sur une surface uniforme, descendez l'accessoire et arrêtez le moteur.
2. Pour vérifier le niveau d'huile, retirez la tige de niveau, nettoyez-la d'un coup de chiffon, remettez-la et retirez-la une fois de plus. S'assurez que le niveau d'huile reste entre les deux encoches. Si le niveau d'huile est trop bas, ajoutez de l'huile neuve jusqu'au niveau prescrit par l'intermédiaire du bouchon de remplissage.
   (Voir "LUBRIFIANT" dans la section ENTRETIEN)

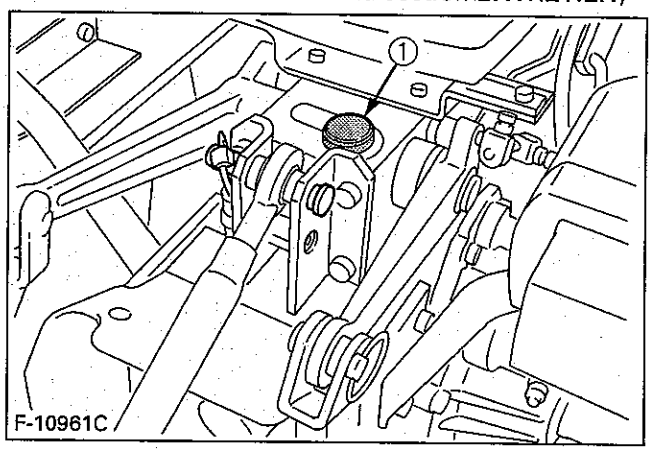

(1) Bouchon de remplissage

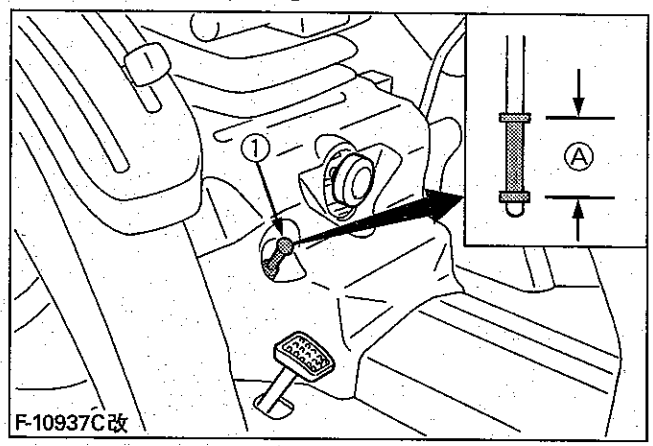

(1) Tige de niveau
(A)Le niveau d'huile est adéquat entre ces marques

IMPORTANT:
- Ne pas faire tourner le moteur si le niveau d'huile est bas.

■ Vérification du niveau du réfrigérant

ATTENTION
Pour éviter des blessures:
- **Ne jamais enlevez le bouchon du radiateur quand le moteur est chaud. Desserrez doucement le bouchon jusqu'à la butée pour laisser s'échapper l'excès de pression avant de l'enlever complètement.**

1. Assurez-vous que le niveau du réfrigérant est entre les marques "Plein" et "Bas" du réservoir d'expansion.
2. Si le niveau est bas dû à l'évaporation ajoutez seulement de l'eau fraîche jusqu'au niveau "Plein". S'il y a une fuite, ajoutez de l'eau et de l'antigel au mélange prescrit jusqu'au niveau "Plein".
   (Voir "SYSTÈME DE REFROIDISSEMENT ET RÉFRIGÉRANT" dans la section ENTRETIEN TOUS LES 2 ANS.)

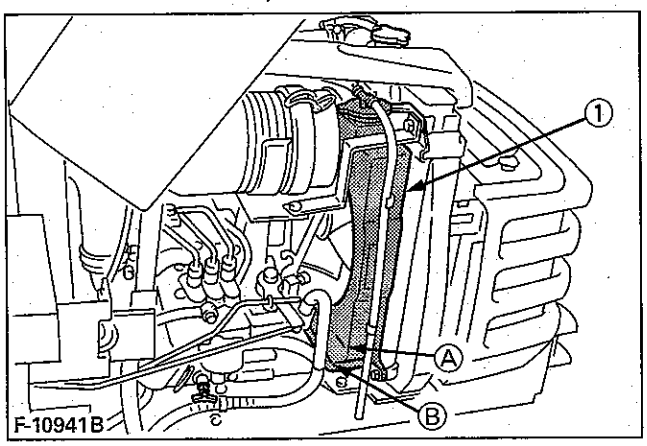

(1) Réservoir d'expansion (A) "PLEIN" (B) "BAS"

IMPORTANT:
- Si le bouchon doit être enlever, suivez les précautions énumérées plus haut et resserrez le bouchon fermement.
- Employez de l'eau fraîche et propre et de l'antigel pour remplir le réservoir d'expansion.
- S'il y a une fuite d'eau, consultez votre concessionnaire KUBOTA.

■ Nettoyage de la grille et du grillage du radiateur

ATTENTION
Pour éviter des blessures:
- **Assurez-vous d'arrêter le moteur avant d'enlever le grillage.**

1. Vérifiez la propreté de la grille avant et les tamis latéraux .
2. Enlevez les tamis et enlevez les débris.

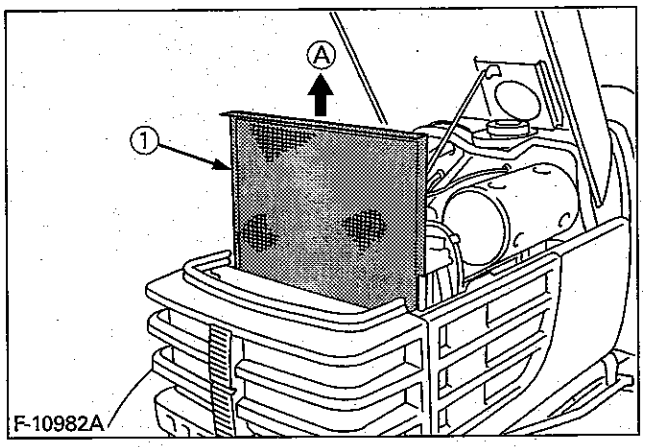

(1) Tamis du radiateur (A)"DETACHER"

IMPORTANT:
- La grille et les tamis latéraux doivent être exempts de débris pour prévenir la surchauffe du moteur et permettre une bonne admission d'air dans le filtre à air.

NOTE:
- Si de la poussière ou de la paille hachée s'est accumulée entre la batterie et le radiateur, ouvrir la plaque obturatrice et nettoyer entièrement le devant du radiateur.

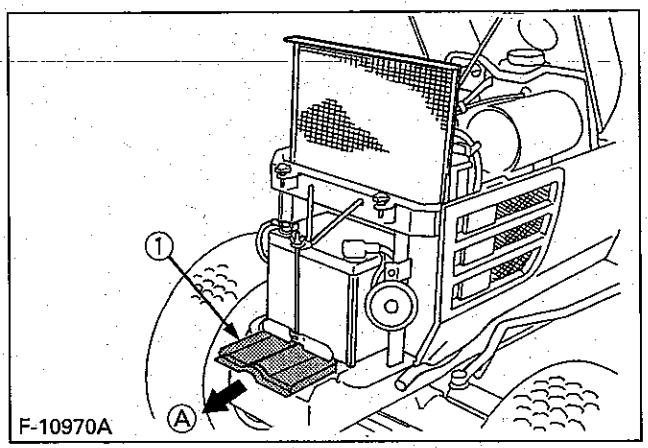

(1) Panneau d'obstruction (A) "TIRER"

■ Vérification des pédales de frein et d'embrayage

1. Inspectez les pédales de frein et d'embrayage pour une opération en souplesse et un jeu approprié.
2. Ajustez, si les mesures sont inadéquates:
   (Voir "Ajustement des pédales de frein et d'embrayage dans la section "ENTRETIEN" chaque 100 heures.)

NOTE:
- Les pédales de frein devraient être égales, lorsque vous appuyez dessus.

■ Vérification des jauges, des cadrans et du tableau "easy checker ™"

1. Vérifiez le tableau de bord pour des défectuosités sur les jauges, les cadrans ou les lumières témoins.
2. Remplacez les pièces défectueuses.

■ Vérification des phares, lumières de danger etc.

1. Vérifiez les phares pour des ampoules et des verres brisés.
2. Remplacez-les, s'ils sont brisés.

■ Vérification du cadre de sécurité ROPS. [Si équipé]

1. Avant l'utilisation du tracteur, vérifiez toujours la condition de la structure du cadre de sécurité ROPS.
2. Remplacez-les, si elles sont brisées.

CHAQUE 50 HEURES

■ Vérification du système de démarrage du moteur

ATTENTION
Pour éviter d'être blessé:
- **Ne laisser personne s'approcher du tracteur pendant la vérification.**
- **Si l'essai n'est pas concluant, ne pas utiliser le tracteur.**

◆ Préparation avant la vérification
1. Asseyez-vous sur le siège de l'opérateur.
2. Appliquez le frein à main et arrêtez le moteur.
3. Placez le levier de chagement de vitesse principal à la position neutre.
4. Placez le levier de changement de vitesse de la PDF dans la position désengagée.
5. Appuyez à fond sur la pédale d'embrayage.

◆ Essai No.1:
1. Actionnez le levier de changement de vitesse principal sur la position appropriée.
2. Tournez la clé de contact à la position démarrage.
3. Le moteur ne doit pas démarrer.

◆ Essai No.2:
1. Actionnez le levier de changement de vitesse principal sur la position neutre.
2. Actionnez le levier de changement de vitesse de la PDF sur la position appropriée.
3. Tournez la clé de contact à la position démarrage.
4. Le moteur ne doit pas démarrer.

NOTE:
- Si le moteur démarre pendant l'un de ces essais, consulter votre concessionnaire KUBOTA pour arranger une inspection de votre tracteur avant l'utilisation.

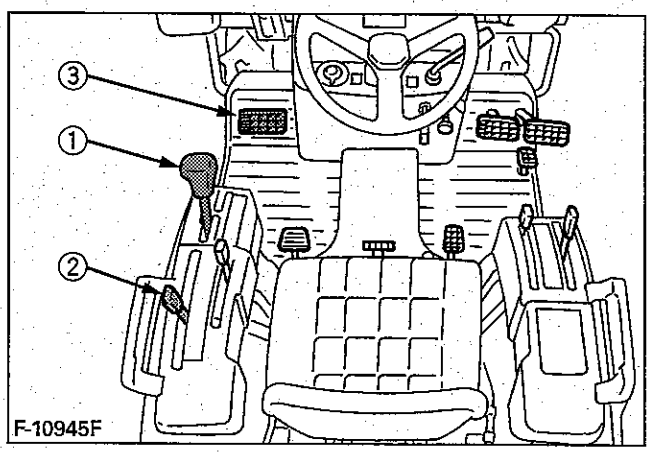

(1) Levier de changement de vitesse principal
(2) Levier de changement de vitesse de la prise de force
(3) Pédale d'embrayage

Lubrification des graisseurs

Appliquez une petite quantité de graisse multigrade sur les points suivant à chaque 50 heures:
Lubrifiez les graisseurs plus souvent, si vous travaillez dans des conditions extrêmement humides et boueuses.

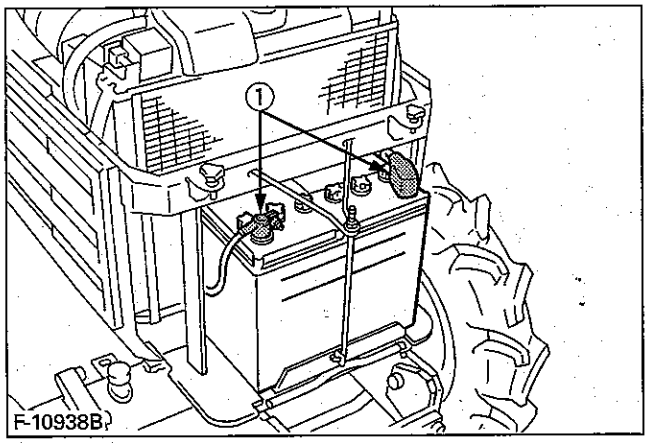

(1) Bornes de batterie

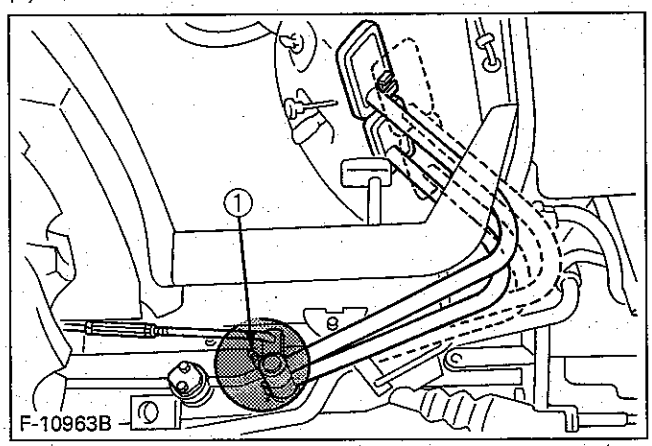

(1) Pedale de freim, graisseur

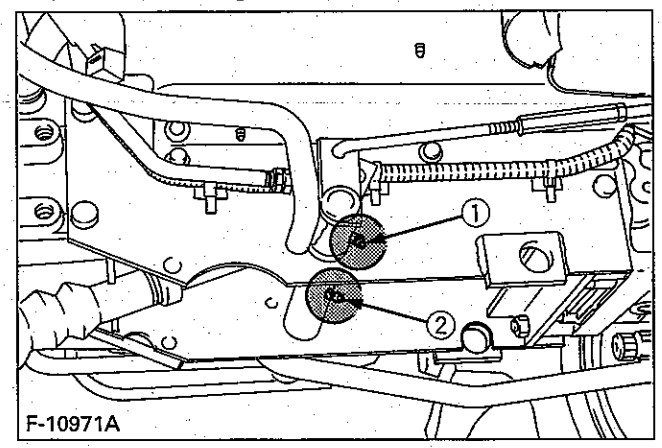

1) Pedale d'embrayage, graisseur
(2) Arbre de pedale, graisseur

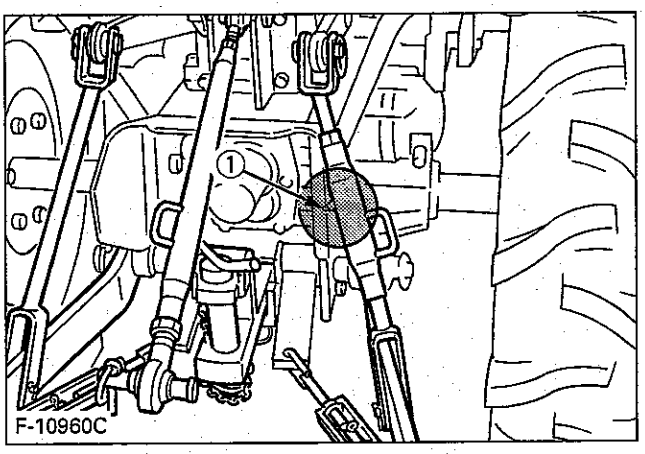

(1) Tige de levage, graisseur

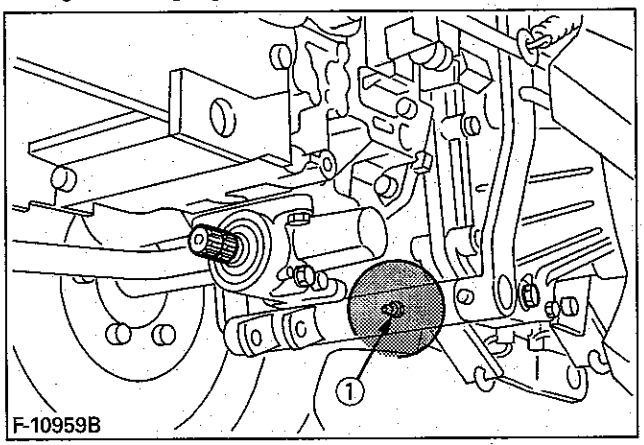

(1) Frein secondaire, graisseur (si équipe)

Vérification du couple des boulons de roue

ATTENTION
Pour éviter les blessures:
- **Ne jamais utilisez le tracteur, si les jantes, les roues ou les essieux sont lâches.**
- **Les boulons et les écrous peuvent être desserrer en tout temps, serrez-les au couple spécifique.**
- **Vérifiez la goupille du moyeu de roue et la goupille de cisaillement pour un montage sécuritaire.**

Sur un tracteur neuf spécialement, vérifiez régulièrement les boulons et les écrous de roue. S'ils sont lâches, serrez-les comme montré.

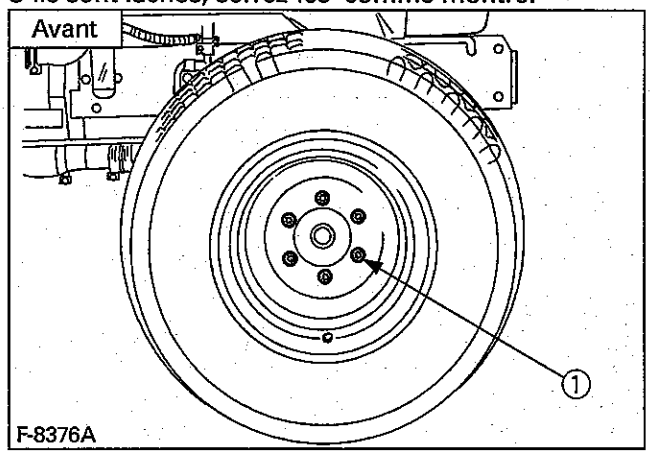

(1) 77 à 90 N·m (7,9 à 9,2 kgf·m)

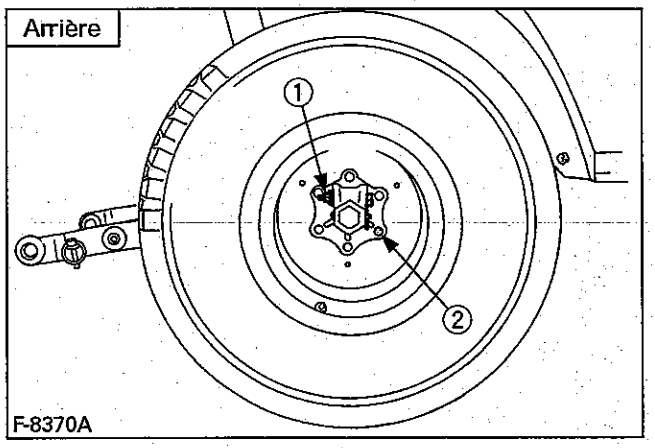

(1) 123 à 147 N·m (12,6 à 15,0 kgf·m)
(2) 108 à 125 N·m (11,0 à 12,8 kgf·m)

Batterie

ATTENTION
Pour éviter des blessures:
- **N'enlevez jamais les capuchons d'aération de la batterie lorsque le moteur tourne.**
- **S'assurer que l'électrolyte n'entre pas en contact avec les yeux, les mains ou les vêtements. En cas d'éclaboussure avec de l'électrolyte, nettoyez-le immédiatement avec de l'eau et recourrez à une assistance médicale.**
- **Portez des lunettes de sécurité et des gants de caoutchouc lorsque vous travaillez avec une batterie.**

Une mauvaise manipulation de la batterie réduit la durée d'utilisation et augmente les coûts d'entretien.

La batterie originale est de type sèche, mais demande un certain service. Lorsque la batterie est faible, le moteur démarre difficilement et la puissance d'éclairage s'affaiblit. Il est important de vérifier périodiquement la batterie.

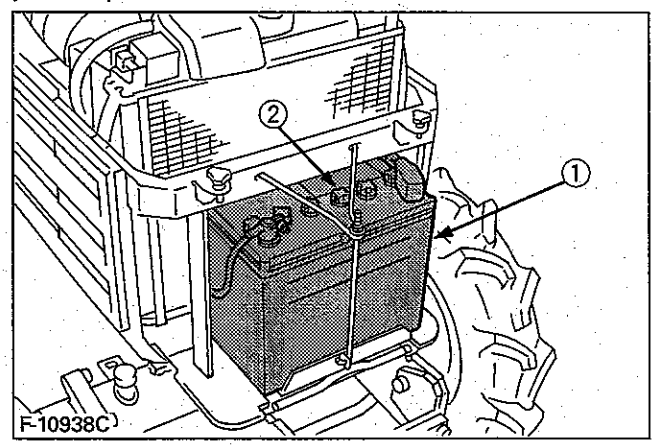

(1) Batterie
(2) Capuchon d'aération

◆ Charge de la batterie

ATTENTION
Pour éviter des blessures:

- **Lorsqu'une batterie est rechargé, l'hydrogène et l'oxygène dans la batterie sont extrêmement explosifs. Toujours éloigner la batterie des flammes ou des étincelles, spécialement lors de la recharge de la batterie.**
- **Lorsque vous rechargez la batterie, s'assurer que les capuchons d'évent d'air sont retirés en place (si elles en sont équipées).**
- **Commencez par la borne négative lors de la déconnexion du câble de la batterie.**
- **Commencez par la borne positive lors de la connexion du câble à la batterie.**
- **Utilisez un voltmètre ou hydromètre pour vérifier la charge de la batterie, jamais en mettant un objet de métal en travers des poteaux.**

1. Assurez-vous que chaque niveau d'électrolyte est dans le fond du puit d'aération, si nécessaire ajoutez de l'eau distillée dans le puit d'aération.

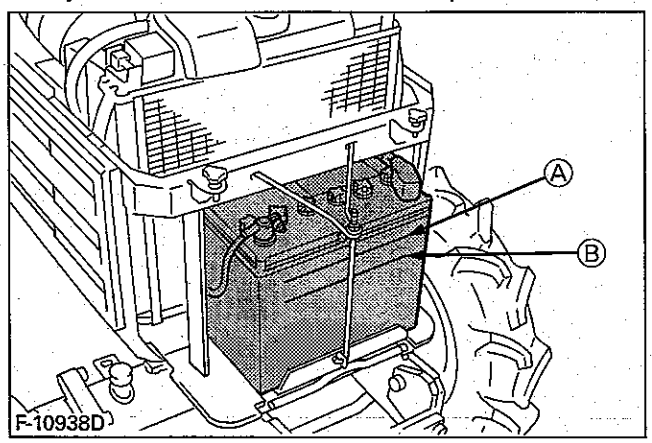

(A) Niveau maximum
(B) Niveau minimum

2. L'eau contenue dans l'électrolyte s'évapore pendant le rechargement. Un manque de liquide peut détériorer la batterie. Le liquide en excès peut déborder et détériorer la carrosserie du tracteur.
3. Pour recharger la batterie, connectez la borne positive de la batterie à la borne positive du chargeur et la borne négative de la batterie à la borne négative du chargeur et rechargez la batterie selon la méthode classique.
4. Une surcharge sert seulement pour les urgences. La batterie sera chargée partiellement si le taux de recharge est élevé et de courte durée.
   Lorsque vous utilisez une recharge de batterie, il est nécessaire de le faire le plutôt possible.
   En ne procédant pas, la durée de service de la batterie est réduite.
5. Lorsque la gravité spécifique de l'électrolyte et entre 1.27 et 1.29 la charge est complète.
6. Lorsque vous échangez une vieille batterie pour une neuve, utilisez une batterie avec les même spécifications montrées sur le **tableau 1**.

Tableau 1.

Type Batterie	Volts (V)	Capacité à 5H.R (A.H)
50B24L(S)-MF	12	36

Capacité de réserve (min)	Amp. démarrage froid	Taux (A) charge normal
71	390	4,5

◆ Instruction pour le remisage

1. Lorsque le tracteur est mis hors service pendant longtemps, retirez la batterie, ajustez le niveau d'électrolyte et conservez la batterie au sec et à l'abri des rayons du soleil.
2. La batterie se décharge d'elle-même pendant le remisage. Rechargez la batterie à chaque trois mois pendant la saison chaude et à chaque six mois pendant la saison froide.

■ Etiquette de sécurité

Une étiquette de sécurité composée de six symboles illustrés en couleur est collée sur le haut de la batterie d'origine.

La significaton des symboles est;

Ne pas fumer, pas de flamme, pas d'étincelle

Protéger les yeux

Garder hors de portée des enfants

Acide de batterie

Observer les instructions d'utilisation

Gaz explosif

CHAQUE 100 HEURES

■ Remplacement de l'huile moteur

ATTENTION
Pour éviter les blessures:
- **Assurez-vous d'arrêter le moteur avant de remplacer l'huile.**
- **Laissez le moteur se refroidir suffisamment, l'huile peut être chaude et peut vous brûler.**

1. Pour vider l'huile usée, enlevez le bouchon de vidange situé sous le carter du moteur et évacuez toute l'huile dans un bac à l'huile.
   Il est possible d'enlever toute l'huile usée lorsque le moteur est encore chaud.
2. Réinstallez le bouchon de vidange après la vidange.
3. Remplissez avec de la nouvelle huile jusqu'à l'encoche supérieure de la tige de niveau.
   (Voir "Lubrifiant" dans la section Entretien.)

Quantité d'huile avec filtre	2,4 L

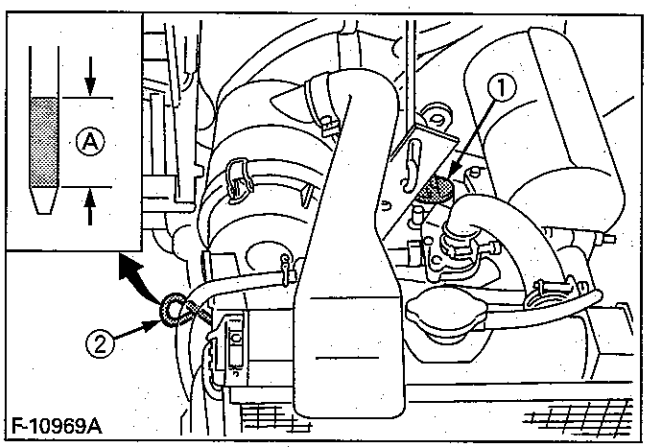

(1) Bouchon de remplissage (A) Niveau d'huile acceptable
(2) Tige de niveau entre ses lignes

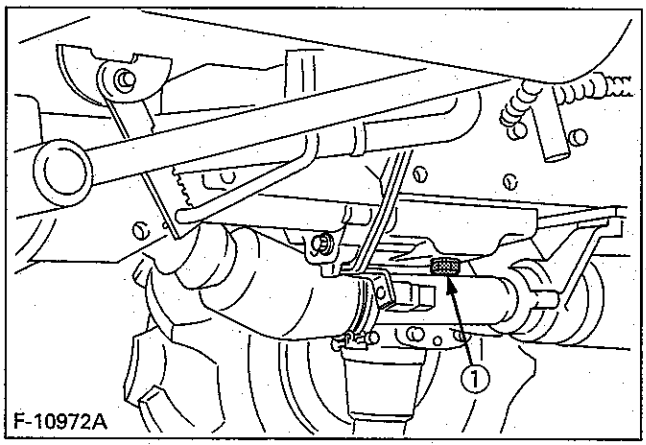

(1) Bouchon de vidange

■ Nettoyage de la cartouche du filtre à air [Type cartouche simple]

1. Enlevez la cartouche.
2. Nettoyez la cartouche primaire si:
   1) Lorsque de la poussière sèche adhère à la cartouche, nettoyez l'intérieur de la cartouche avec de l'air comprimé sec et propre. La pression de l'air compressé ne doit pas dépasser 686 kPa (7 kgf/cm²).
   2) S'il y a du carbone ou de l'huile sur la cartouche, trempez celle-ci dans une solution savonneuse pendant 15 minutes, lavez plusieurs fois, rincez à l'eau propre et séchez à l'air libre. Quand la cartouche est sèche, inspectez avec une lumière l'intérieur pour voir s'il y a des dommages ou non. (Référez-vous à l'étiquette sur la boîte.)
3. Replacez la cartouche primaire du filtre à air:
   Une fois par année ou lors du sixième nettoyage, dépendant de la première éventualité.

NOTE:
- Vérifiez pour voir si la valve d'évacuation n'est pas bloquée par la poussière.

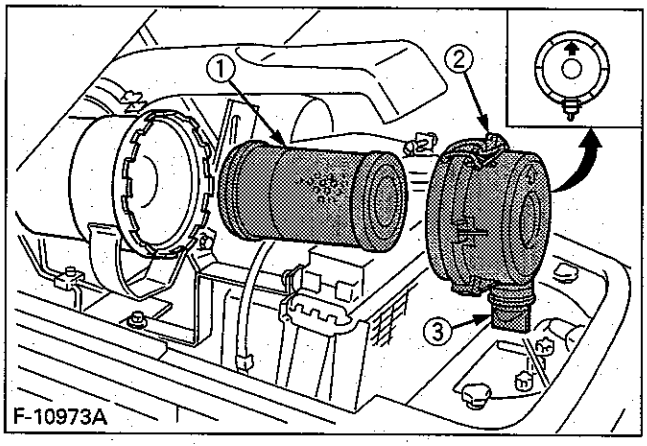

(1) Cartouche (2) Couvercle (3) Valve d'évacuation

IMPORTANT:
- Le filtre à air étant constitué d'une cartouche sèche, n'appliquez jamais d'huile.
- Ne faites jamais tourner le moteur quand la cartouche est enlevée.
- Réinstallez le récupérateur de poussière en mettant la flèche ⬆ (à l'arrière) vers le haut. Si le récupérateur est mal installé, la poussière passera la cloison et adhèrera directement à la cartouche.

◆ Valve d'évacuation
Ouvrir la valve d'évacuation chaque semaine en condition de travail ordinaire-ou chaque jour en condition de travail poussiéreuse-pour se débarrasser des larges particules de poussière et débris.

■ Nettoyage de l'elément primaire du filtre à air [Type à double élément]

1. Enlevez le couvercle du filtre à air et la cartouche primaire.
2. Nettoyer l'elément primaire:
   1) Lorsque de la poussière sèche adhère à la cartouche, nettoyez l'intérieur de la cartouche avec de l'air comprimé sec et propre. La pression de l'air compressé ne doit pas dépasser 686 kPa (7 kgf/cm²; 99psi.).
   2) S'il y a du carbone ou de l'huile sur la cartouche, trempez celle-ci dans une solution savonneuse pendant 15 minutes, lavez plusieurs fois, rincez à l'eau propre et séchez à l'air libre. Quand la cartouche est sèche, inspectez avec une lumière l'intérieur pour voir s'il y a des dommages ou non.
3. Remplacer l'elément primaire du filtre à air:
   Une fois par année ou lors du sixième nettoyage, dépendant de la première éventualité.

NOTE:

- Vérifiez pour voir si la valve d'évacuation n'est pas bloquée par la poussière.

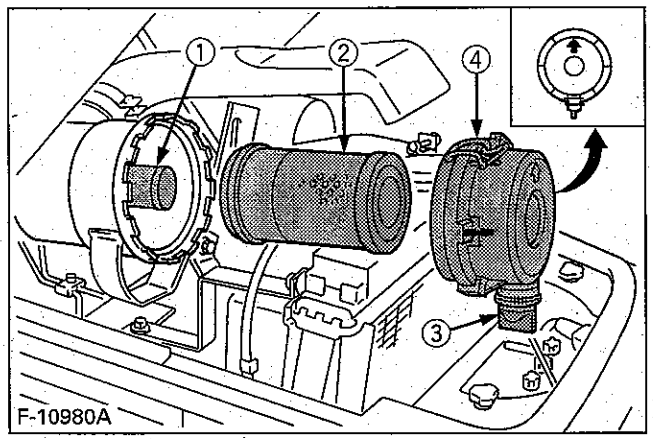

(1) Elément (de sécurité) secondaire
(2) Elément primaire
(3) Valve d'évacuation
(4) Couvercle

IMPORTANT:

- Le filtre à air étant constitué d'une cartouche sèche, ne jamais appliquez d'huile.
- Ne jamais faites tourner le moteur quand la cartouche est enlevée.
- S'assurer de rajuster le récupérateur de poussière avec la flèche ⬆ (au fond du récupérateur) dirigée vers le haut. Si le récupérateur de poussière est installé incorrectement, la valve d'évacuation ne fonctionnera pas et la poussière adhérera à l'élément.
- Ne pas toucher l'élément secondaire, excepté dans les cas où un remplacement est nécessaire. (Voir "CHAQUE ANNÉE" dans la section entretien périodique.)

◆ Valve d'évacuation

Ouvrez la valve d'évacuation chaque semaine en condition de travail ordinaire-ou chaque jour en condition de travail poussiéreuse-pour se débarrasser des larges particules de poussière et débris.

■ Vérification des boyaux de carburant

1. Vérifiez si tous les circuits et colliers des boyaux sont bien serrés et non endommagés.
2. Si des boyaux et colliers sont usés ou endommagés, remplacez ou réparez-les tout de suite.

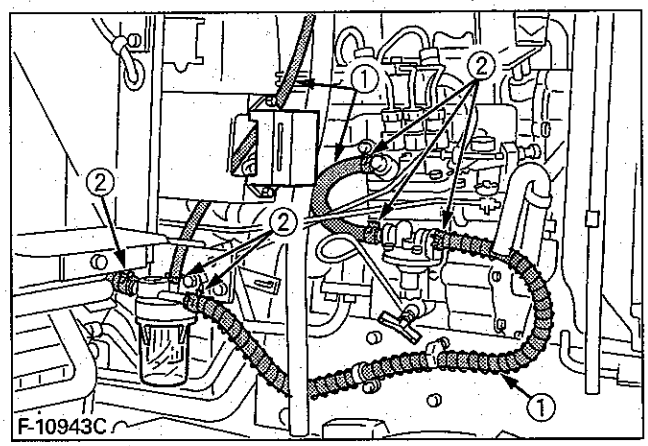

(1) Boyaux à carburant
(2) Colliers

NOTE:

- Assurez-vous de purger adéquatement le système à carburant, si des boyaux à carburant ont été remplacés.
  (Voir "SERVICE QUAND REQUIS" dans la section entretien périodique.)

■ Nettoyage du filtre à carburant

Ce travail ne devrait pas être fait dans le champs, mais dans un endroit propre.

1. Desserrez et enlevez le bol du filtre et lavez l'intérieur avec du kérosène.
2. Retirez la cartouche et trempez-la dans le kérosène pour la rincer.
3. Après le nettoyage, assemblez de nouveau le filtre à carburant en le protégeant de la poussière et de la saleté.
4. Purgez le système à carburant.
   (Voir "SERVICE QUAND REQUIS" dans la section entretien périodique.)

NOTE:

- Lorsque le bol du filtre à gasoil a été retiré, le carburant arrête de s'écouler. Cependant, si le réservoir de carburant est presque plein, le gasoil refluera du tuyau de retour au filtre à gasoil. Avant la vérification ci-dessus, s'assurer que le niveau du réservoir de carburant est à moins de la moitié.

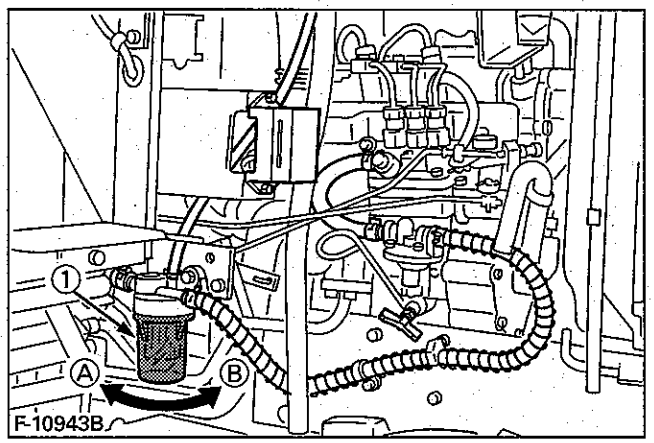

(1) Bol du filtre à carburant *(A) "DESSERRER"*
(B) "SERRER"

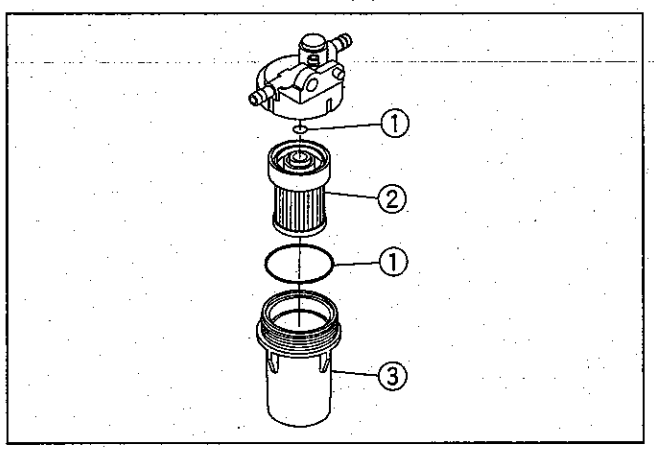

(1) Joint torique
(2) Cartouche du filtre
(3) Bol du filtre

IMPORTANT:

- Si de la saleté et des poussières pénètrent dans le système à carburant, la pompe à carburant et les gicleurs à injection sont sujets à une usure prématuré. Assurez-vous de bien nettoyer le bol du filtre à carburant périodiquement pour prévenir ces problèmes.

■ Ajustement de la tension de la courroie du ventilateur

ATTENTION
Pour éviter des blessures:

- **Assurez-vous d'arrêter le moteur avant toute vérification de la tension de la courroie du ventilateur.**

Tension correcte de la courroie du ventilateur	Un fléchissement d'environ 7 à 9 mm en pressant sur le milieu de la courroie.

1. Arrêtez le moteur et enlevez la clé de contact.
2. Appliquez une pression modérée sur la courroie entre les poulies.
3. Si la tension est inadéquate, desserrez les boulons de fixation de l'alternateur en utilisant un levier placé entre l'alternateur et le bloc moteur, tirez sur l'alternateur jusqu'à ce que le fléchissement de la courroie corresponde aux limites acceptables.
4. Remplacez la courroie de ventilation si elle est endommagée.

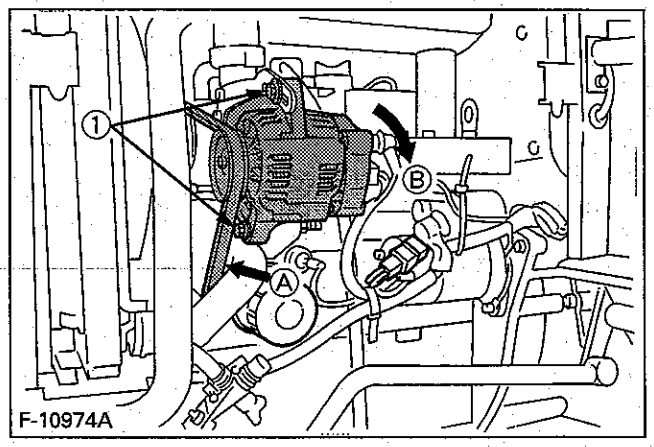

(1) Boulon *(A) Vérifier la tension de la courroie*
(B) Serrer

Ajustement de la pédale d'embrayage

Jeu correct de la pédale d'embrayage	15 à 25 mm sur la pédale (Course de la pédale: 105 à 120 mm)

1. Arrêtez le moteur et enlevez la clé de contact.
2. Appuyez légèrement sur la pédale d'embrayage et mesurez le jeu (A) à la fin de la course de la pédale.
3. Si un ajustement est nécessaire, desserrez l'écrou de verrouillage et tournez le tirant pour ajuster la longueur de la tige dans les limites acceptables.
4. Replacer la rondelle et la goupille.
5. Après le réglage, vérifier la course de la pédale d'embrayage (B). Si une mise au point est nécessaire, régler la course (B) avec le boulon (3).

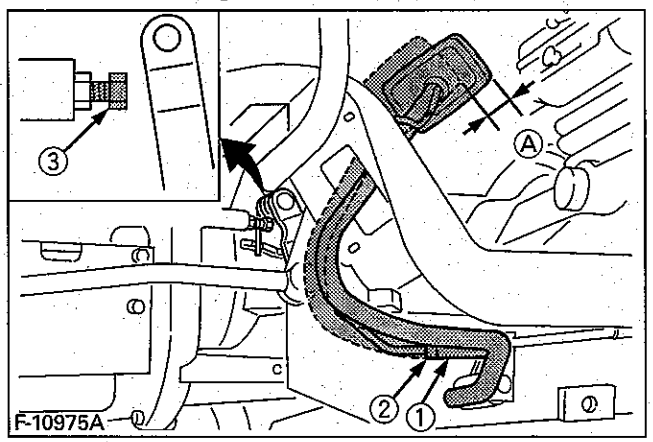

(1) Tirant *(A) "JEU LIBRE"*
(2) Écrou de verrouillage
(3) Boulon

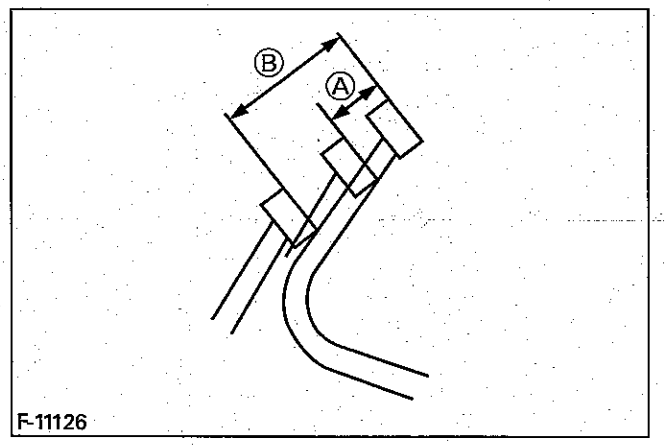

(A) "JEU LIBRE"
(B) "COURSE DE LA PÉDALE D'EMBRAYAGE"

Ajustement des pédales de frein

ATTENTION
Pour éviter des blessures:
- **Avant d'effectuer les réglages sur les pédales de frein, arrêtez le moteur et calez les roues.**

Jeu adéquat de la pédale de frein	30 à 40 mm sur la pédale
	Gardez le jeu de la pédale droite et la pédale gauche identique.

1. Relâchez le frein de stationnement.
2. Appuyez légèrement sur la pédale de frein et mesurez le jeu (A) au sommet de la course de la pédale.
3. Si un ajustement est nécessaire, desserrez l'écrou de verrouillage et tournez le tirant pour ajuster la longueur de la tige dans les limites acceptables.
4. Serrez l'écrou de verrouillage.

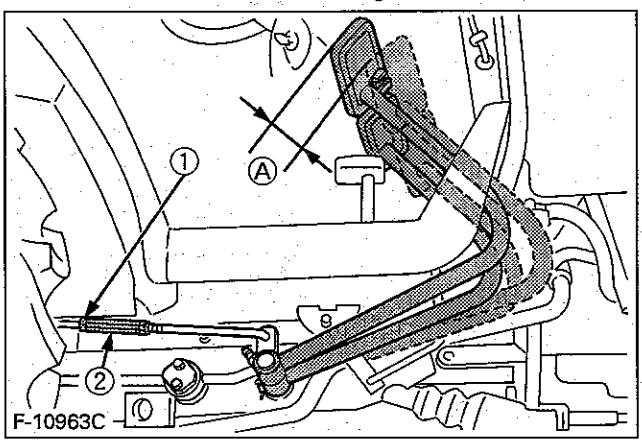

(1) Écrou de verrouillage *(A) Jeu libre*
(2) Tirant

■ Vérification de la pédale de frein secondaire (si elle est montée)

Vérifier si le tracteur s'arrête sur un terrain incliné en n'appuyant que sur la pédale de frein secondaire.
Dans la négative, consultez votre revendeur local KUBOTA pour ce service.

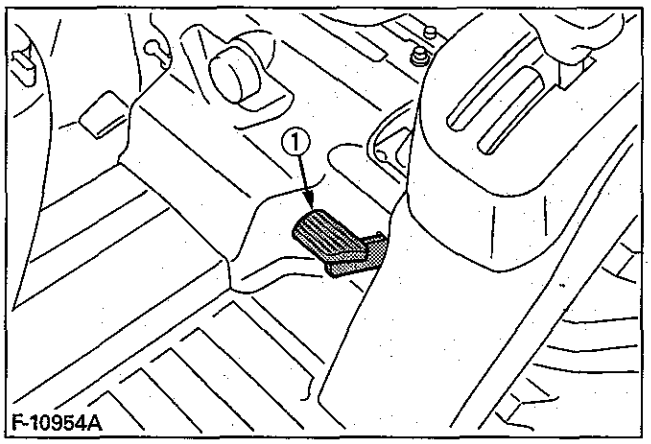

(1) Pédale de frein secondaire

CHAQUE 200 HEURES

■ Remplacement du filtre à huile moteur

ATTENTION
Pour éviter des blessures:
- **Assurez-vous d'arrêter le moteur avant le changement de la cartouche du filtre à huile.**
- **Laissez le moteur se refroidir suffisamment, l'huile peut être chaude et peut vous brûler.**

1. Enlevez le filtre à huile.
2. Appliquez une fine couche d'huile sur le joint en caoutchouc du nouveau filtre.
3. Serrez le filtre rapidement jusqu'à ce qu'il touche la surface de montage.
   Serrez le filtre manuellement d'un 1/2 tour additionnel seulement.
4. Le niveau d'huile du moteur s'abaissera un peu après la pause d'un filtre neuf. Assurez-vous que l'huile ne fuit pas par le joint, et vérifiez le niveau d'huile. Réajustez le niveau d'huile si nécessaire.

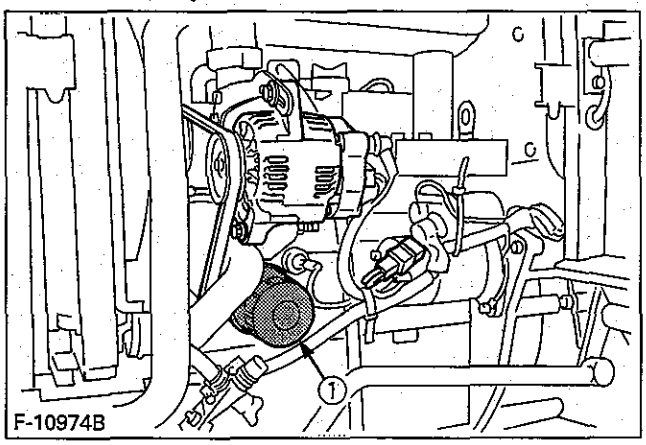

(1) Filtre à huile moteur

IMPORTANT:
- Pour prévenir des dommages sérieux au moteur, utilisez seulement des filtres d'origine KUBOTA.

■ Vérification des tuyaux souples du radiateur et des colliers

Vérifiez si les tuyaux souples du radiateur sont serrés adéquatement à toutes les 200 heures de service ou après 6 mois d'opération, dépendant de la première éventualité.

1. Si les colliers sont lâches ou l'eau s'échappe, resserrez la tension.
2. Remplacez les tuyaux souples et resserrez les colliers du radiateur, si les tuyaux sont enflés, durcis ou craquelés.

Remplacez les tuyaux et colliers chaque 2 ans ou plus tôt dépendant de leur état d'usure.

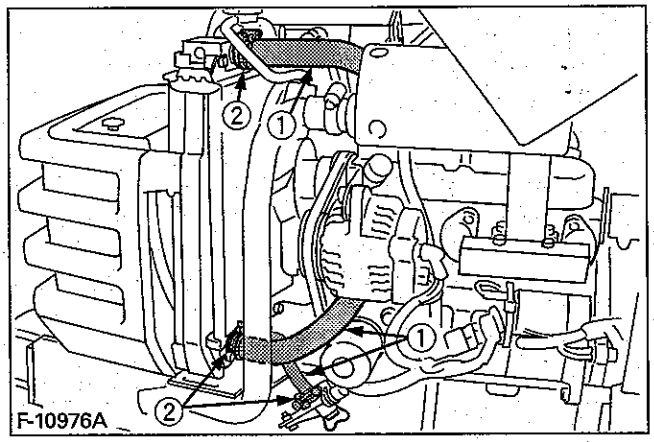

(1) Tuyau souple du radiateur (5 tuyaux)
(2) Colliers (10 colliers)

◆ Précaution en cas de surchauffe

Dans l'éventualité d'une augmentation de la température du réfrigérant soit près ou plus que le point d'ébullition, appelé "Surchauffe". Prenez les précautions suivantes:

1. Arrêtez l'utilisation du tracteur dans un endroit sécuritaire et laissez tourner le moteur au ralenti sans charge.
2. N'arrêtez pas le moteur brusquement, arrêtez-le après qu'il est tourné pendant 5 minutes sans charge.
3. Restez à l'écart du tracteur pendant que la vapeur s'échappe, au moins 10 minutes.
4. Vérifiez qu'il n'y ait pas de danger de brûlure, réparez la cause de la surchauffe du moteur en vous servant de la section "Recherche des pannes". Et ensuite, démarrez de nouveau le moteur.

■ Ajustement du pincement

1. Stationnez le tracteur dans un endroit plat.
2. Tournez le volant de direction pour placer les roues avant en position droite.
3. Abaissez l'accessoire, serrez le frein de stationnement et arrêtez le moteur.
4. Mesurez la distance entre les bourrelets avant du pneu, à hauteur du moyeu.
5. Mesurez la distance entre les bourrelets arrière du pneu, à hauteur du moyeu.
6. La distance avant devrait être de 1 à 10 mm de moins que celle arrière.
   Si non, contactez votre concessionnaire KUBOTA.

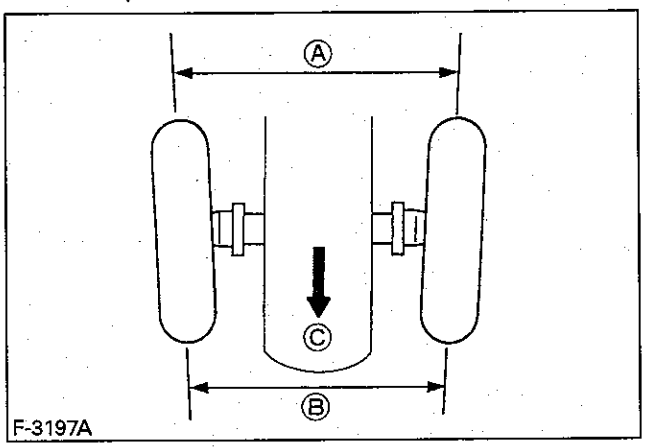

(A) Distance roue à roue à l'arrière
(B) Distance roue à roue à l'avant
(C) "AVANT"

CHAQUE 300 HEURES

■ Remplacement de l'huile à transmission

ATTENTION
Pour éviter des blessures:
- **Laissez le moteur se refroidir suffisamment, l'huile peut être chaude et vous brûlez.**

1. Vidangez l'huile usée en enlevant le bouchon de vidange situé sous le carter de la transmission et vidangez l'huile complètement dans un bac à vidange.
2. Après la vidange, réinstallez le bouchon de vidange.
3. Remplissez avec de l'huile nouvelle UDT ou SUPER UDT KUBOTA jusqu'à l'encoche supérieure de la jauge.
   (Voir "Lubrifiant" dans la section Entretien)
4. Faire tourner le moteur pour quelques minutes, arrêtez-le et vérifiez de nouveau le niveau d'huile; ajoutez de l'huile jusqu'au niveau prescrit.

Quantite d'huile	10,5 L

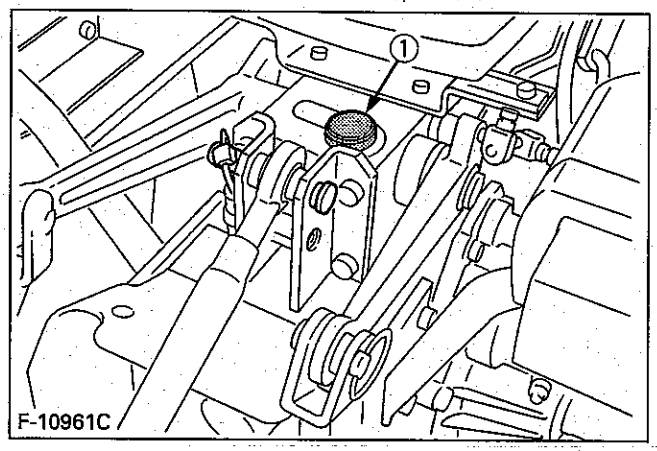

(1) Bouchon de remplissage

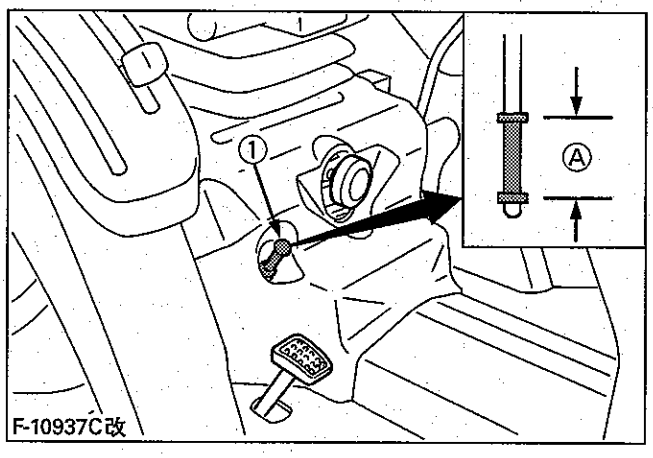

(1) Tige de niveau *(A) Niveau d'huile accepté entre ces deux encoches*

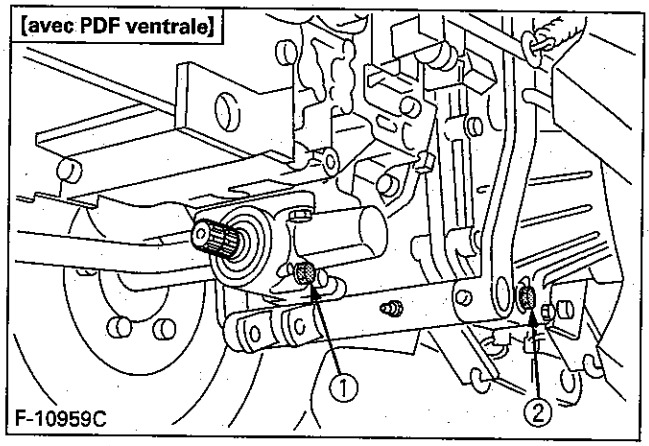

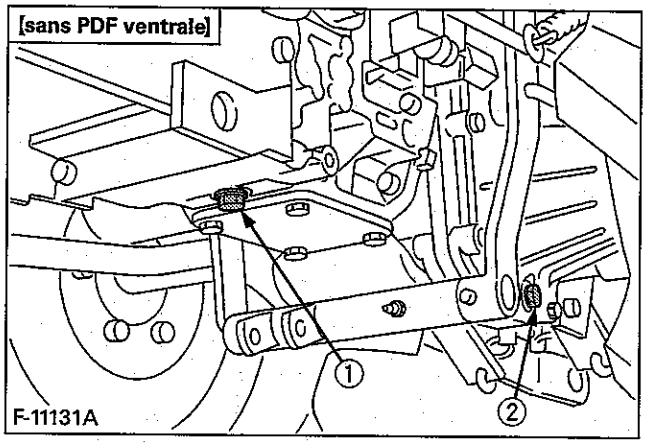

(1) Bouchon de vidange
(2) Bouchons de vidange (deux côtés)

IMPORTANT:
- Ne pas se servir du tracteur immédiatement après avoir changer l'huile de transmission.
  Suivre les procédures de purge d'air suivantes:
  1. Positionner le levier de contrôle hydraulique en position "descendue", presser complètement et maintenir la pédale d'embrayage, démarrer le moteur.
  2. Maintenir la révolution du moteur à une vitesse réduite et presser continuellement pendant 30 secondes sur la pédale d'embrayage pour purger l'air du système.
     Ceci est important pour que la pompe hydraulique ne se grippent.
  3. Accélérer la révolution du moteur à une vitesse moyenne pendant quelques minutes pour prévenir des dommages à la transmission.

■ Remplacement du filtre de transmission

ATTENTION
Pour éviter les blessures:
- **Laissez le moteur se refroidir suffisamment, l'huile peut être chaude et peut vous brûlez.**

1. Enlevez le filtre hydraulique.
2. Appliquez une fine couche d'huile sur le joint en caoutchouc du nouveau filtre.
3. Serrez le filtre rapidement jusqu'à ce qu'il touche la surface de montage. Serrez le filtre manuellement d'un 1/2 tour additionnel seulement.
4. Le niveau d'huile de transmission s'abaissera un peu après la pause d'un filtre neuf. Assurez-vous que l'huile ne fuit pas par le joint, et vérifiez le niveau d'huile.
   Réajustez le niveau d'huile si nécessaire.

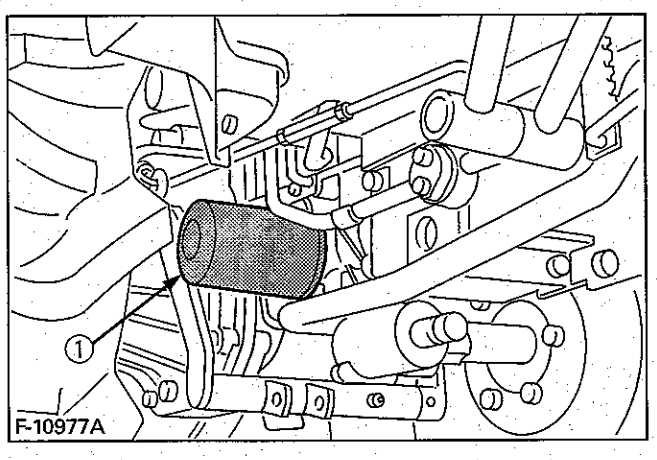

(1) Filtre

IMPORTANT:
- Utilisez seulement des filtres KUBOTA d'origine, pour prévenir des dommages sérieux au système hydraulique.

■ Remplacement de l'huile du carter de l'essieu avant.

1. Vidangez l'huile usée en enlevant le bouchon de vidange et de remplissage droit et gauche situé sur le carter de réduction de l'essieu avant et vidangez l'huile complètement dans un bac à vidange.
2. Après la vidange, réinstallez les bouchons de vidange.
3. Enlevez les bouchons de prise d'air (Droit/ Gauche).
4. Remplissez avec de la nouvelle huile jusqu'à l'encoche supérieure de la tige de niveau.
   (Voir "LUBRIFIANT" dans la section Entretien.)

IMPORTANT:
- Après dix minutes, vérifiez de nouveau le niveau d'huile; ajoutez de l'huile jusqu'au niveau prescrit.

5. Après le remplissage, réinstallez le bouchon de remplissage et de prise d'air.

Quantite d'huile	3,4 L

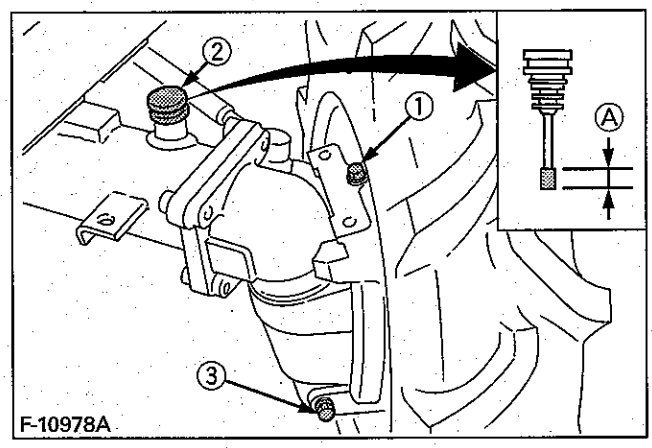

(1) Bouchon de prise d'air
(2) Bouchon de remplissage avec tige de niveau
(3) Bouchon de vidange
(A) Niveau d'huile accepté entre ces deux encoches

CHAQUE 400 HEURES

■ Ajustement du pivot de l'essieu avant

Lorsque l'ajustement du pivot de l'essieu avant n'est pas adéquat, des vibration des roues avant peuvent survenir et causer des vibrations sur le volant de direction.

◆ Procédure d'ajustement

Consultez votre concessionnaire KUBOTA pour ce service.

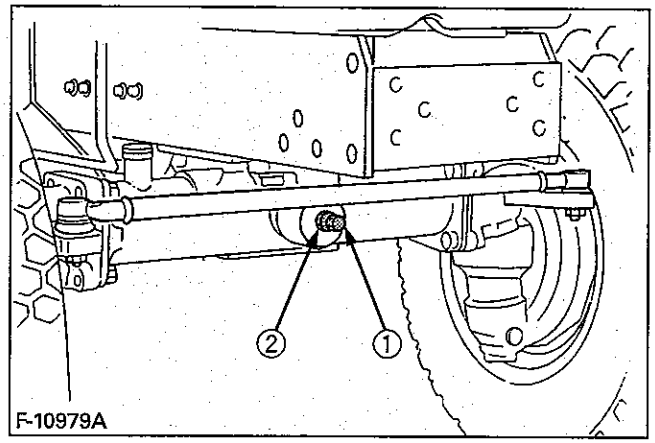

(1) Vis d'ajustement
(2) Ecrou de verrouillage

■ Remplacement de l'elément du filtre à gasoil

(Voir "CHAQUE 100 HEURES" dans la section entretien périodique.)

IMPORTANT:

- Une fois que l'élément du filtre à gasoil a été remplacé, s'assurer de purger le circuit d'alimentation en carburant. (Voir "SERVICE DANS LA MESURE DES NECESSITES" dans la section de l'entretien.)

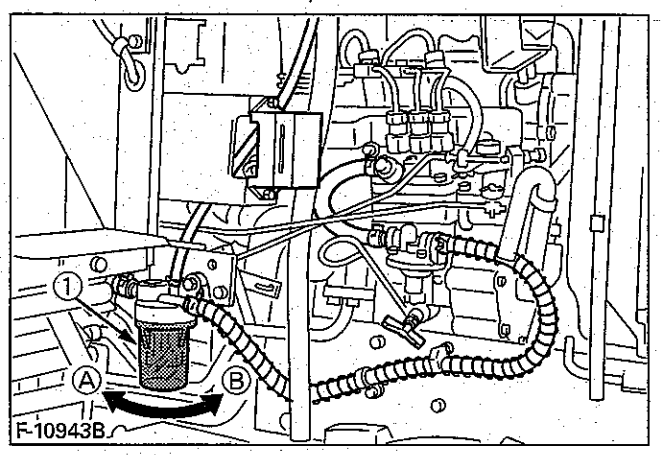

(1) Cuvette du filtre à carburant
(A) "DESSERRER"
(B) "SERRER"

CHAQUE 800 HEURES

■ Ajustement du jeu des valves du moteur

Consultez votre concessionnaire KUBOTA pour ce service.

CHAQUE ANNÉE

■ Remplacement de la cartouche du filtre à air. [Type simple]

(Voir "CHAQUE 100 HEURES" dans la section entretien périodique.)

■ Remplacement de la cartouche primaire du filtre à air et la deuxième cartouche. [Type double]

(Voir "CHAQUE 100 HEURES" dans la section entretien périodique.)

TOUS LES DEUX ANS

■ Vidange du système de refroidissement et remplacement du réfrigérant.

ATTENTION
Pour éviter des blessures:
- **Ne jamais enlevez le bouchon du radiateur lorsque le moteur est chaud. Desserrez légèrement le bouchon jusqu'à la butée pour relâcher toute la pression en excès avant d'enlever complètement le bouchon.**

1. Arrêtez le moteur et laissez-le se refroidir.
2. Pour purger le réfrigérant, ouvrir le robinet de drainage du radiateur, enlever le bouchon de drainage du radiateur et enlever le bouchon du radiateur. Le bouchon du radiateur doit être enlever pour purger complètement le réfrigérant.
3. Après, lorsque tout le réfrigérant est drainé, refermer le robinet de drainage et installer le bouchon de drainage.
4. Remplissez avec de l'eau propre et un nettoyeur du système de refroidissement.
5. Suivez les instructions inscrites sur le contenant du nettoyeur.
6. Après la vidange, remplissez avec la solution eau et antigel jusqu'à ce que le niveau du réfrigérant soit juste en dessous de l'orifice. Installez le bouchon du radiateur fermement.
7. Remplissez avec le réfrigérant jusqu'à la marque "Full" sur le réservoir d'expansion.
8. Démarrez et laissez tourner le moteur quelques minutes.
9. Arrêtez le moteur et laissez-le refroidir.
10. Vérifiez le niveau du réfrigérant dans le réservoir d'expansion et ajoutez du réfrigérant si nécessaire.

Quantité de réfrigérant	2,6 L

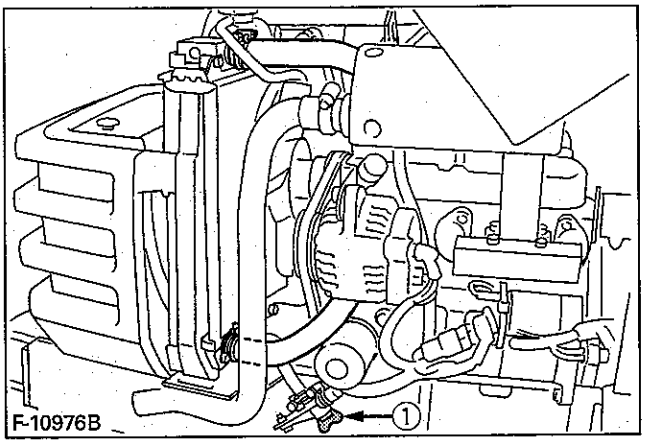

(1) Bouchon du vidange

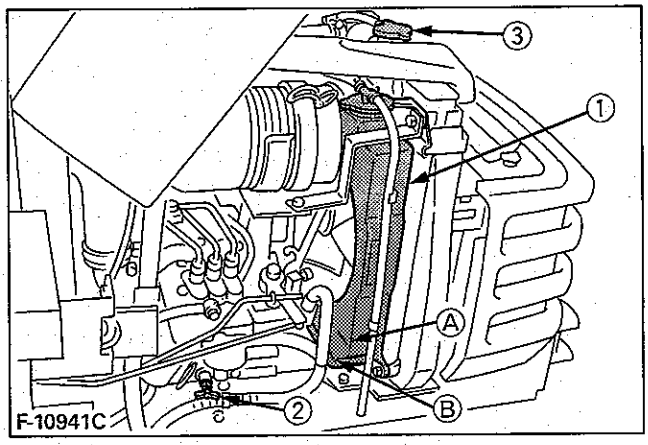

(1) Réservoir d'expansion *(A) "FULL" Plein*
(2) Robinet du vidange *(B) "LOW" Bas*
(3) Bouchon du radiateur

IMPORTANT:
- Ne pas démarrez le moteur sans réfrigérant.
- Utilisez pour remplir le radiateur de l'eau fraîche et propre et de l'antigel.
- Lors du mélange de l'antigel avec l'eau, la proportion d'antigel doit être moins que 50%.
- Prenez soin de fermer le bouchon fermement. Si le bouchon est lâche ou mal fermé de l'eau peut s'écouler et le moteur peut surchauffer.

■ Antigel

Le gel de l'eau de refroidissement peut causer des dommages au cylindres du moteur ou au radiateur. Si la température ambiante descend en bas de 0℃, si c'est nécessaire, enlevez le réfrigérant après utilisation ou ajoutez de l'antigel à celui-ci.

1. Il y a deux type d'antigel disponibles; utilisez le type permanent (PT) pour ce moteur.
2. Avant d'ajouter de l'antigel pour la première fois, nettoyez l'intérieur du radiateur en versant de l'eau propre et laissez-le s'égoutter pendant quelques temps.
3. La procédure de mélange d'eau et antigel est différente suivant la marque de l'antigel et la température ambiante. Référez- vous aux normes standard SAE J1034, ou plus spécifiquement aux normes SAE J814c.
4. Mélangez l'antigel avec l'eau et remplissez le radiateur.

Antigel volume %	Point de congélation	Point d'ébullition*
	°C	°C
40	−24	106
50	−37	108

* À la pression de 760mmHg (atmosphérique). Un point d'ébullition plus élevé est obtenu en employant un bouchon de pression du radiateur lequel permet le développement de pression dans le système de refroidissement

NOTE:

- Le relevé ci-dessus représente le standard de l'industrie, nécessitant un minimum de glycol dans l'antigel concentré
- Lorsque la quantité du liquide de refroidissement diminue en raison de l'évaporation, y ajoutez de l'eau seulement. En cas de fuite, ajoutez un mélange d'eau et d'antigel dans la proportion adéquate
- L'antigel absorbe l'humidité. Gardez l'antigel dans un contenant hermétique et fermez-le bien.
- Ne pas utilisez un agent nettoyant de radiateur lorsque de l'antigel a été ajouté à l'eau de refroidissement. (L'antigel contient des agents anti-corrosifs, lesquels réagiront avec l'agent nettoyant formant une boue qui affectera les pièces du moteur.

■ Remplacement des boyaux du radiateur (Tuyaux d'eau)

Remplacez les boyaux et les colliers. (Voir "Vérification des boyaux et des colliers du radiateur" dans l'entretien chaque 200 heures.)

■ Remplacement des boyaux à carburant

Remplacez les boyaux et les colliers, si nécessaire. (Voir "Vérification des boyaux à carburant" dans l'entretien chaque 100 heures.

SERVICE QUAND REQUIS

■ Purge du système de carburant

Toute la présence d'air doit être éliminée:

1. Lorsque le filtre à carburant ou les tuyaux sont enlevés.
2. Quand le réservoir est complètement vide.
3. Après un long repos du tracteur.

◆ La procédure de la purge d'air est la suivante:

1. Remplissez le réservoir à carburant avec du carburant.
2. Démarrez le moteur et laissez tournez pendant 30 secondes, puis arrêtez le moteur.

■ Vidange de l'eau du carter d'embrayage.

Le tracteur est équipé d'un bouchon de vidange sous le carter d'embrayage.
De l'eau peut pénétrer dans le carter d'embrayage, après un lavage ou lors d'utilisation du tracteur dans la neige ou sous la pluie.
Enlevez le bouchon de vidange et vidangez l'eau, installez de nouveau le bouchon de vidange après.

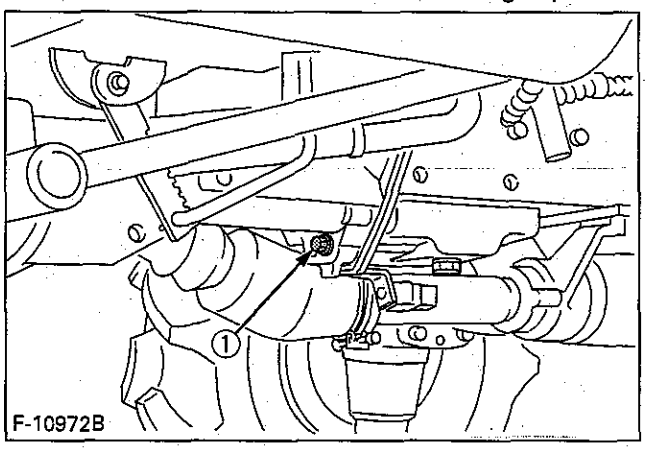

(1) Bouchon de vidange d'eau

■ Remplacement des fusibles

Le système électrique du tracteur est protégé d'éventuels dommages par des fusibles.
Un fusible brûlé indique qu'il existe une surcharge ou un court-circuit quelque part dans le système électrique. Remplacez par un nouveau fusible de même capacité, si un fusible vient à brûler.

IMPORTANT:

- Avant de remplacer un fusible brûlé, cherchez la raison pour laquelle le fusible a brûlé et effectuez les réparations nécessaires. Le non respect de cette procédure peut provoquer des détériorations importantes dans le système électrique du tracteur. Voir la section "Recherche des pannes" ou consultez votre concessionnaire KUBOTA pour obtenir les informations nécessaires concernant les problèmes électriques.)

Pour les modèles européens

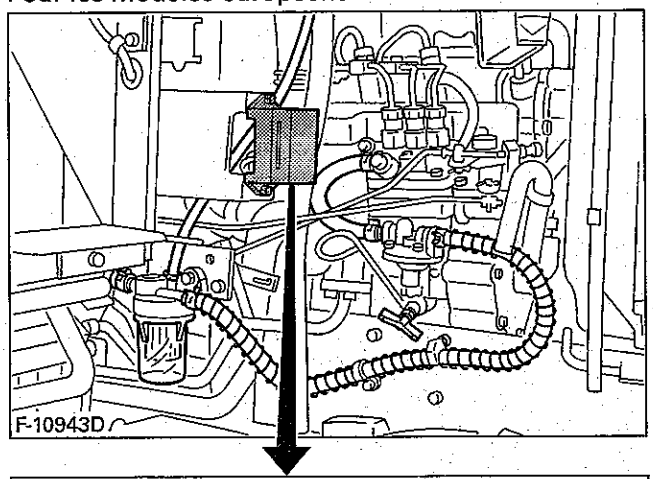

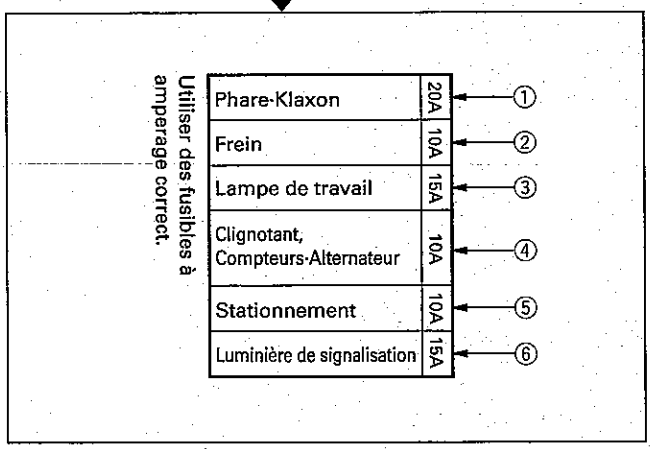

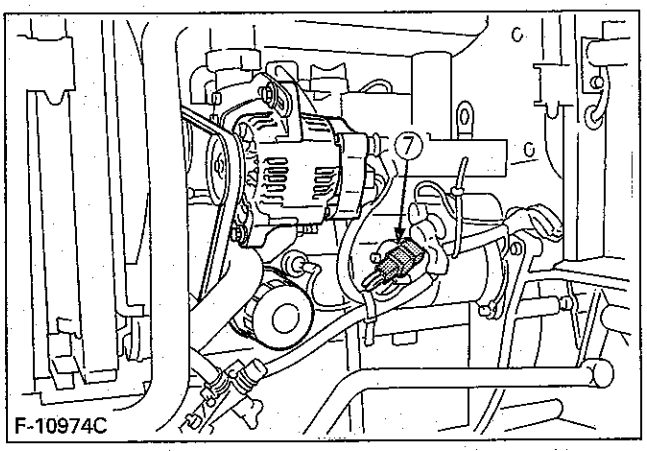

◆ **Circuit protégé**

Pour les modèles européens

No. du fusible	Capacité (A)	Circuit protégé
①	20	Phare, Klaxon
②	10	Frein
③	15	Lampe de travail
④	10	Clignotant, Compteurs, Alternateur
⑤	10	Stationnement
⑥	15	Luminière de signalisation
⑦	Fusible en ligne (50A)	Vérifier que le circuit ne présente pas un raccordement erroné de la batterie

■ Remplacement des ampoules

1. Phares avant:
   Retirez l'ampoule électrique du boîtier du phare et remplacez-la par une nouvelle ampoule électrique.
2. Autres lumières:
   Détachez la vitre et remplacez l'ampoule.

Pour les modèles européens

Lumière	Capacité
Phare avant	40W/45W
Lumière arrière	10W
Feux de position	5W
Clignoteur / Lumière de danger	21W
Feux de stop / Témoins de freins	21W
Feux de plaque minéralogique	10W

REMISAGE

ATTENTION
Pour éviter des blessures:

- **Ne nettoyez pas le tracteur lorsque le moteur tourne.**
- **Pour éviter un danger d'intoxication dû à la fumée d'échappement, ne faites jamais tourner le moteur dans un bâtiment non équipé d'une ventilation convenable.**
- **Lors du remisage, enlevez la clé de contact pour éviter que toute personne non autorisée manoeuvre le tracteur et se blesse.**

REMISAGE DU TRACTEUR

Si vous avez l'intention de remiser votre tracteur pour une période de temps assez longue, suivez les instructions indiquées ci-dessous. Ces instructions permettront utiliser le tracteur avec un minimum de préparation, lorsque vous le sortirez après le remisage.

1. Vérifiez si les boulons et les écrous sont desserrés et serrez-les si nécessaire.
2. Appliquez de la graisse sur les parties pouvant se rouiller facilement ainsi qu'aux endroits de pivot.
3. Enlevez les contrepoids du châssis du tracteur.
4. Gonflez les pneus du tracteur à une pression un peu plus élevée que la normale.
5. Changez l'huile moteur et faites tourner le moteur environ 5 minutes afin de faire circuler l'huile dans le bloc moteur et sur toutes les pièces mobiles internes.
6. Tirez complètement le bouton d'arrêt du moteur.
7. Maintenez l'embrayage désengagé. Si l'embrayage reste engagé pendant une longue période de temps, le disque d'embrayage peut rouiller, ayant comme résultat un désengagement de l'embrayage presque impossible lors de l'utilisation suivante.

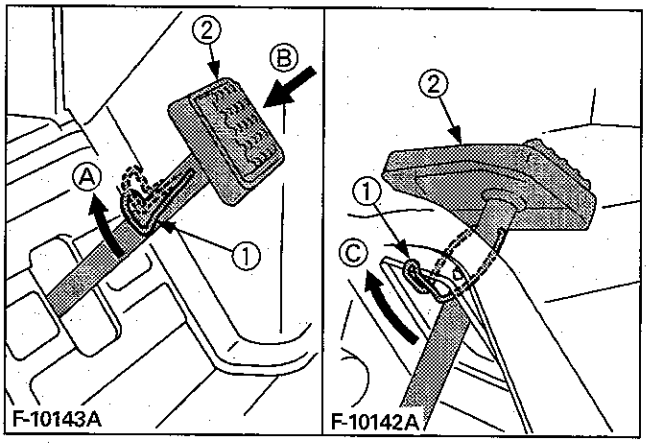

(1) Loquet de pédale d'embrayage
(2) Pédale d'embrayage
(A) "TIREZ"
(B) "APPUYER"
(C) "ACCROCHER"

8. Abaissez tous les équipements sur le sol, graissez toutes les tiges des vérins hydrauliques qui sont exposées.
9. Retirez la batterie du tracteur. Entreposez la batterie en suivant les procédures de remisage de la batterie. (Voir "Condition de la Batterie" dans la section d'entretien période chaque 50 heures.)
10. Entreposez le tracteur dans un endroit sec et à l'abri de la pluie. Recouvrez le tracteur.
11. Remisez le tracteur à l'intérieur dans un endroit sec, protégé des rayons du soleil et de la chaleur excessive. Si le tracteur doit être remisé à l'extérieur, couvrez-le avec une bâche imperméable. Soulevez le tracteur et placez des blocs sous l'essieu avant et arrière afin que les quatres roues ne touchent le sol. Les pneus devront être protégés des rayons du soleil et de la chaleur excessive.

IMPORTANT:

- S'assurez que le moteur est arrêté lors du lavage du tracteur. Permettez au moteur de se refroidir avant le lavage.
- Couvrez le tracteur seulement après que le pot d'échappement et le moteur ne se soient refroidis.

REMISE EN SERVICE DU TRACTEUR APRÈS UN REMISAGE

1. Vérifiez la pression des pneus et gonflez les pneus si la pression est basse.
2. Soulevez le tracteur et enlevez les blocs de support situés sous l'essieu avant et arrière.
3. Installez la batterie. Avant son installation, assurez-vous qu'elle est complètement chargée.
4. Vérifiez la tension de la courroie du ventilateur.
5. Vérifiez tous les niveaux de fluide (l'huile moteur, huile hydraulique/transmission, fluide de refroidissement du moteur et le niveau d'huile de tous les instruments.)
6. Faites démarrer le moteur. Contrôlez toutes les lumières témoins. Lorsque toutes les lumières témoins fonctionnent normalement sortez le tracteur à l'extérieur. Une fois à l'extérieur, stationnez le tracteur et faites tourner le moteur au ralenti pendant au moins cinq minutes. Arrêtez le moteur, effectuez une inspection visuelle du tracteur et vérifiez la présence de toute fuite d'eau ou d'huile.
7. Lorsque le moteur est complètement réchauffé, libérez le frein de stationnement et en avançant avec le tracteur essayez les freins pour un ajustement adéquat. Réglez les freins si nécessaire.

RECHERCHE DES PANNES

RECHERCHE DES PANNES DU MOTEUR

En cas de défaillance du moteur, se référer au tableau ci-dessous afin de trouver la cause de la défaillance et la méthode de réparation.

Défaillance		Cause	Méthode de réparation
Démarrage difficile du moteur ou refus de démarrer.		• Pas de circulation de carburant	• Vérifiez le réservoir de carburant et le filtre à carburant. Remplacez le filtre si nécessaire.
		• Présence d'air et d'eau dans le système de carburant.	• S'assurez que les boulons et les écrous des raccords des tuyaux à carburant soient bien serrés. • Purgez le système de carburant (Voir "Purge du système de carburant" dans la section Entretien Quand Requis.) • Retirer l'eau du circuit d'alimentation et remplacer le filtre à gasoil.
		• En hiver, la viscosité de l'huile augmente et le moteur tourne plus lentement.	• Utilisez des huiles de viscosité différente selon la température ambiante.
		• La batterie devient faible et le moteur ne peut pas tourner suffisamment rapidement au démarrage.	• Nettoyez les câbles et les bornes de la batterie. • Chargez la batterie. • Par temps froid, toujours enlevez la batterie du moteur, la rechargez et laconservez à l'intérieur. Installez la batterie uniquement lorsquele tracteur doit être utilisé.
Puissance insuffisante du moteur.		• Carburant malpropre ou de mauvaise qualité. • Le filtre à air est bouché.	• Vérifiez le système de carburant. • Nettoyez ou remplacez la cartouche.
Le moteur s'arrête brusquement.		• Manque de carburant.	• Faire le plein de carburant. • Purgez le système de carburant, si nécessaire.
Les fumées d'échappement sont colorées.	Noires.	• Mauvaise qualité du carburant. • Trop d'huile. • Le filtre à air est bouché.	• Changez le carburant et le filtre à carburant. • Vérifiez la quantité d'huile dans le moteur. • Nettoyez ou remplacez la cartouche.
	Bleues et ou blanches.	• L'intérieur du silencieux d'échappement est imbibé de carburant. • Problème d'injecteur. • Mauvaise qualité du carburant.	• Chauffez le silencieux d'échappement en appliquant une charge au moteur. • Vérifiez les injecteurs. • Changez le carburant et le filtre à carburant.
Le moteur surchauffe.		• Le moteur est surchargé.	• Sélectionnez une vitesse plus basse pour réduire la charge.
		• Le niveau du liquide de refroidissement est bas.	• Complétez le niveau du liquide de refroidissement, vérifiez le radiateur et les boyaux pour des connexions desserrées ou des fuites.
		• Courroie du ventilateur est détendue ou détériorée.	• Ajustez ou remplacez la courroie du ventilateur.
		• Radiateur ou grillage du radiateur sales.	• Nettoyez pour enlever toutes les obstructions.
		• Système de refroidissement rouillé.	• Purgez et nettoyez le système de refroidissement.

Si vous avez des questions, contactez votre concessionnaire KUBOTA.

OPTIONS

Consultez votre concessionnaire KUBOTA pour plus de détails.

- Contrepoids avant
  Pour lestage avant.
- Instructions de montage (Contrepoids avant)
  Pour installer les contrepoids avant.

KUBOTA

U.S.A. : **KUBOTA TRACTOR CORPORATION**
3401 Del Amo Blvd., Torrance, CA 90503, U.S.A.
Western Division : 6665 E. Hardaway Rd., Stockton, CA 95215
Telephone : (209)931-5051
Central Division : 13780 Benchmark Drive, Farmers Branch, TX 75234
Telephone : (972)241-5900
Northern Division : 2626 Port Road, Columbus, OH 43217
Telephone : (614)492-1100
Southeast Division : 1025 NorthBrook Parkway, Suwanee, GA 30024
Telephone : (770)995-8855
Canada : **KUBOTA CANADA LTD.**
1495 Denison Street, Markham, Ontario, L3R 5H1, Canada
Telephone : (905)475-1090
Delta Distribution Center : 7979 82nd St, Delta B.C. V4G IL7
Telephone : (604)940-6061
Drummondville Distribution Center : 5705 Place Kubota, Grantham Ouest (Drummondville), Québec, J2B 6V4 Telephone : (819)478-7151
France : **KUBOTA EUROPE S.A.**
19-25, rue Jules Vercruysse, Z.I. BP88, 95101 Argenteuil Cedex, France
Germany : **KUBOTA (DEUTSCHLAND) GmbH**
Senefelder Str. 3-5 63110 Rodgau /Nieder-Roden, Germany
U.K. : **KUBOTA (U.K.) LTD.**
Dormer Road, Thame, Oxfordshire, OX9 3UN, U.K.
Australia : **KUBOTA TRACTOR AUSTRALIA PTY LTD.**
100 Keilor Park Drive, Tullamarine, Victoria 3043 Australia
Malaysia : **SIME KUBOTA SDN. BHD.**
Lot pt-11101 PSD Industrial Park, Jalan Kewajipan,
Subang Jaya, 47600 Petaling Jaya, Selangor Darul Ehsan, Malaysia
Philippines : **KUBOTA AGRO-INDUSTRIAL MACHINERY PHILIPPINES, INC.**
155 Panay Avenue, Quezon City, 1103 Metro Manila, Philippines
Taiwan : **SHIN TAIWAN AGRICULTURAL MACHINERY CO., LTD.**
16, Fengping 2nd Road, Taliao Shiang Kaohsiung Hsien, 83107, Taiwan R.O.C.
Brazil : **KUBOTA BRASIL LTDA.**
AV. Fagundes De Oliveira 900, Piraporinha-Diadema, São Paulo, Brazil
Indonesia : **P.T. KUBOTA INDONESIA**
JL. Setyabudi 279, Semarang, Indonesia
Thailand : **THE SIAM KUBOTA INDUSTRY CO., LTD.**
101/19-24 Nava Nakon Industrial Estate Km, 46, Phaholyothin Road,
Tombol Klong Neung, Amphur Klong Luang, Pathumtani, Thailand
Egypt : **KUBOTA Corporation CAIRO LIAISON OFFICE**
12th Floor, Nile Tower Bldg.
21-23 Guiza Street, Guiza, Egypt

Japan : **KUBOTA Corporation**
Farm & Industrial Machinery International Operations Headquarters
2-47, Shikitsuhigashi 1-chome, Naniwa-ku, Osaka, Japan 556-8601

Code No.
Nº de code. 6C080 — 6311 — 1
Code Nr.

PRINTED IN JAPAN
IMPRIME AU JAPON
DRUCK : JAPAN