ILLUSTRATED PARTS LIST
LISTE DES PIECES

Kubota

MODEL
MODELE **TF70**

POWER TILLER
MOTOCULTEUR

EUROPE

Kubota

97898-00111
MARCH
MARS
2000

TABLE DES MATIERES

GH170-1-2TS-KE

	P.No
CYLINDRE	B01-L
FILTRE A AIR	B01-R
CARBURATEUR	B02-L
ROBINET DE CARBURANT	B02-R
SILENCIEUX	B03-L
ARBRE A CAMES	B03-R
VILLEBREQUIN	B04-L
REGULATEUR	B04-R
LANCEUR	B05-L
MAGNETO	B05-R
RESERVOIR A CARBURANT	B06-L

TF70-R

	P.No.
CARTER DE TRANSMISSION	C01-L
TRANSMISSION 1	C01-R
TRANSMISSION 2	C02-L
AXE INFERIEUR	C02-R
FOURCHETTE CHANGEMENT DE GAMME	C03-L
SUPPORT MOTEUR	C03-R
CARTER DE COURROIE	C04-L / C04-R
GUIDON ET COMMANDE	C05-L / C05-R
LEVIER DE CHANGEMENT DE VITESSE	C06-L
SUPPORT DE GUIDON	C06-R
FOURREAU	C07-L
AUTOCOLLANTS	C07-R

Kubota

① Fig. No. ..... Represents No. corresponding to each group name.

② L. No. ..... Substitute for conventionnal page numbering. Left-hand pages of the parts list are numbered in **XXX-L** , and the right-hand pages in **XXX-R**. The location No. are also used in numerical index at the end of parts list.

③ Components .....The components of an assembly are identified by a bracket of dotted lines.

④ Point .....Indicates that the part is not sold independently. The assembly (Ref. No. 060) containing the part needs to be ordered.

⑤ Ref. No. ..... Reference numbers are assigned to parts in the illustration. The code number of a part in the illustration can be identified by referring to the same reference number in the parts list.

⑥ Model name ..... The name of the basic model is indicated in this column. Other applicable models are indicated on the "REMARKS" column ⑨.

⑦ S. No. ..... Indicates a group of serial numbers to which a design change is applied.
(**S**erial **N**umber)

⑧ I.C. ..... Indicates the interchangeability of parts due to design change.
(**I**nter**C**hangeability)

Example - 1 ..... indicates that a **new** part can replace an **old** part, but not vice versa.
15800-0000-0 is applicable to the first serial number to S. No. 15,000.
15800-0000-2 is applicable to the first serial number and above.

Example - 2 ..... indicates that the **new** and **old** parts are not interchangeable.
15800-1000-0 is applicable to the first serial number to S. No. 15,000.
15800-1000-2 is applicable to S. No. 15,001

Example - 3 ..... or indicates that the **new** and **old** parts are interchangeable.
Both 15800-2000-0 and 15830-2000-0 are applicable to the first serial number and above.

⑨ REMARKS ..... In this column, enter other applicable model names, dimensions and other special items.

⑩ Specifications ..... The types and destinations of sister models are indicated. These indications
(for sister models) are given to tell their relevant pages in this book.

① No. de Fig. ..... Représente le No. de chaque nom de groupe.

② No. d'emplacement .....Représente le substitut du numérotage de page ordinaire. Les pages du côté gauche de la liste des pièces détachées sont numérotées en **XXX-L** Celles du côté droit sont numérotées en **XXX-R** Les No. d'emplacement sont également utilisés dans l'index numérique à la fin de la liste des pièces détachées.

③ Composantes ..... Les composantes d'un ensemble sont identifiées par des parenthèses en pointillé.

④ Point ..... Indique que la pièce n'est pas à vendre toute seule.
Elle doit être commandée avec l'ensemble (POS. No. 060) qui la contient.

⑤ POS. No. ..... Des numéros de position sont donnés aux pièces représentées dans l'illustration. La référence d'une pièce de l'illustration peut être identifiée en se reportant au même numéro de position indiqué dans la liste des pièces détachées.

⑥ Nom du modèle ..... Le nom du type de base est indiqué dans cette colonne. Les autres modèles sont indiqués dans la colonne des "REMARQUES" ⑨.

⑦ No. S. .....Indique le numéro de série des modèles ayant subit la modification.
(**No.** de **S**érie)

⑧ I.C. .....Indique l'interchangeabilité due à une modification technique.
(**I**nter**C**hangeabilité)

Exemple - 1 ..... indique que la **nouvelle** pièce <u>peut remplacer</u> la **vieille**, <u>mais pas l'inverse</u>.
La référence 15800-0000-0 s'applique aux machines dont le numéro de série est inférieur ou égal à 15.000, tandis que la référence 15800-0000-2 s'applique à toutes les machines.

Exemple - 2 ..... indique que la **nouvelle** et l'**ancienne** pièce <u>ne sont pas permutables</u>.
La référence 15800-1000-0 s'applique seulement aux machines dont le numéro de série est inférieur ou égal à 15.000, tandis que la référence 15800-1000-2 ne s'applique qu'aux machines dont le numéro de série est supérieur ou égal à 15.001. On ne pourra en aucun cas utiliser une pièce pour une autre.

Exemple - 3 ..... ou indique que la **nouvelle** et l'**ancienne** pièce <u>sont interchangeables</u>.
Les deux références 15800-2000-0 et 15830-2000-0 peuvent être indifféremment montées sur toutes les machines, quelque soit leur numéro de série.

⑨ REMARQUES .....Cette colonne vous apporte des précisions sur la pièce. (modèles et pays à laquelle elle est applicable, détails techniques, ...).

⑩ Spécifications .....Si cette information est stipulée, c'est que la page ne concerne qu'un (ou
(modèles dérivés) plusieurs) modèle(s) dérivé(s) du modèle de base (type ou pays).

Kubota

INSTRUCTIONS
INSTRUCTION

① ⑩ ②

E003. PISTON · CRANKSHAFT / PISTON · VILEBREQUIN

〔B〕 B02-R

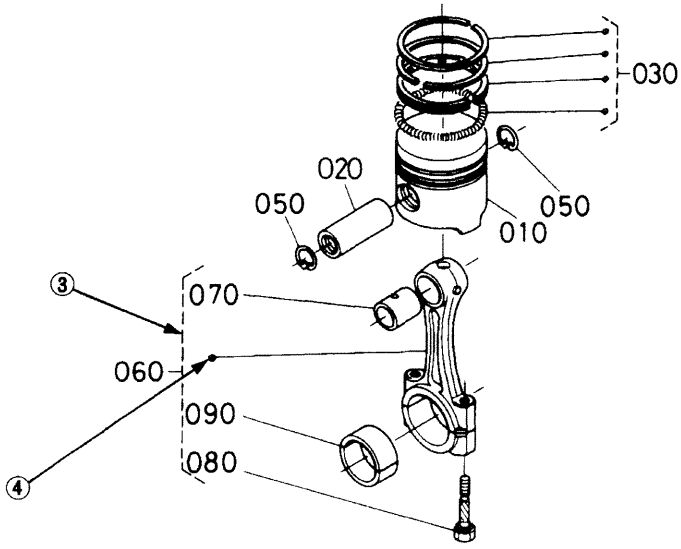

⑤ ⑥ ⑦ ⑧ ⑥ ⑨

A:XXXX , B:XXXX

REF.No. POS.No.	PART No. REFERENCE	PART NAME	DESIGNATION	Q'TY Q'TE / S.No. No.S. A	B	I.C.	REMARKS REMARQUES
010	15800-0000-0	PISTON	PISTON	1 ~15000	1 ~15000		〔Example−1〕
010	15800-0000-2	PISTON	PISTON	1 15001~	1 15001~		〔Exemple−1〕
020	15800-1000-0	PIN, PISTON	AXE DE PISTON	1 ~15000	1 ~15000		
020	15800-1000-2	PIN, PISTON	AXE DE PISTON	1 15001~	1 15001~		〔Example−2〕 〔Exemple−2〕
030	15800-2000-0	ASSY PISTON RING	ENS. JEU DE SEGMENTS	1 ~15000	1 ~15000		
030	15830-2000-0	ASSY PISTON RING	ENS. JEU DE SEGMENTS	1 15001~	1 15001~		〔Example−3〕 〔Exemple−3〕

Kubota

INDEX

GH170-1-2TS-KE

	P.No.
CYLINDER	B01-L
AIR CLEANER	B01-R
CARBURATTOR	B02-L
FUEL COCK	B02-R
MUFFLER	B03-L
CAMSHAFT	B03-R
CRANKSHAFT	B04-L
GOVERNOR LEVER	B04-R
RECOIL STARTER	B05-L
MAGNETO	B05-R
FUEL TANK	B06-L

TF70-R

	P.No.
TRANSMISSION CASE	C01-L
TRANSMISSION GEAR-1	C01-R
TRANSMISSION GEAR-2	C02-L
LOWER SHAFT	C02-R
SHIFT FORK	C03-L
FRONT FRAME	C03-R
BELT COVER	C04-L / C04-R
HANDLE AND CONTROL	C05-L / C05-R
SPEED CHANGE LEVER	C06-L
HANDLE HOLDER	C06-R
FOURREAU	C07-L
STICKERS	C07-R

E01 CYLINDER CYLINDRE

B01-L

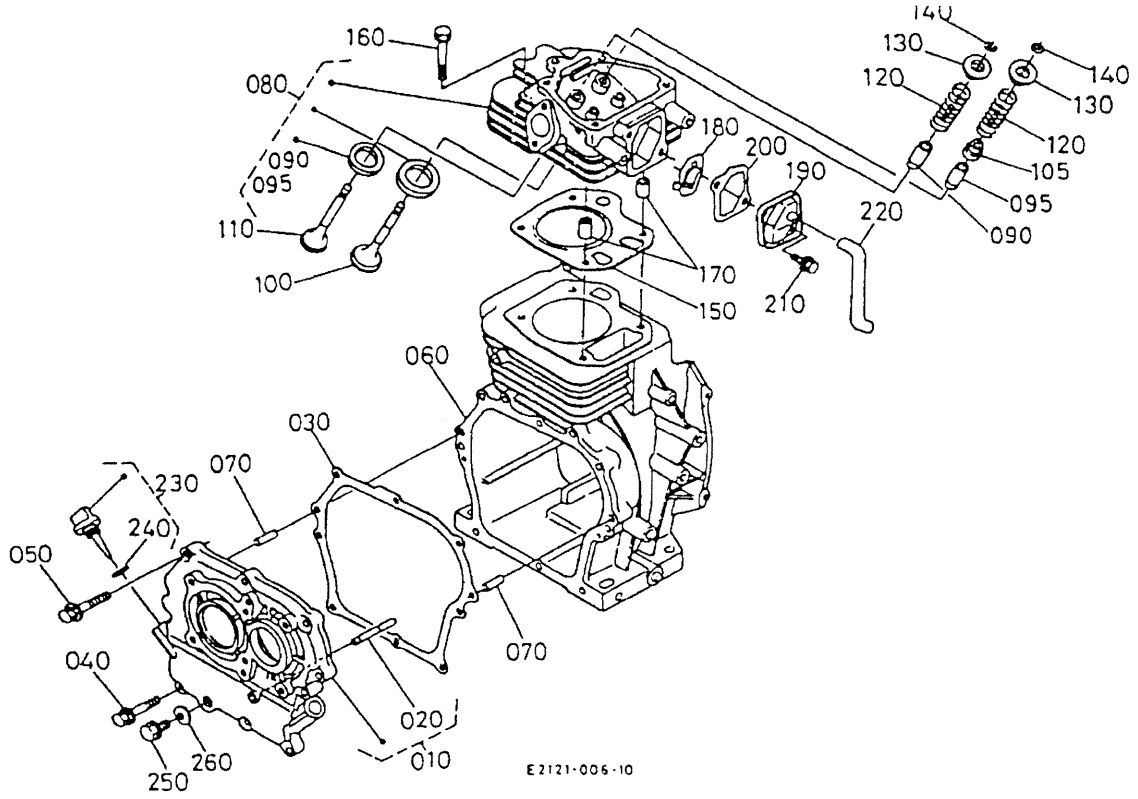

Kubota

GH170-1-2TS-KE

	PART N°. REFERENCE	PART NAME	DESIGNATION	Q'TY / S. No. Q'TE / No. S.	I.C.	REMARKS REMARQUES
010	E3133-01050	ASSY COVER CRANKCASE	ENS COUVERCLE	1		
020	E3123-55310	SHAFT GOVERNOR	ARBRE DE REGULATEUR	1		
030	E3131-01340	GASKET	JOINT	1		
040	13963-91140	BOLT	VIS	1		
050	13621-91210	BOLT	VIS	7		
060	E3133-02110	BLOCK CYLINDER	BLOC-CYLINDRE	1		
070	13325-94510	PIN STRAIGHT	GOUPILLE	2		
080	E3131-03045	COMP CYLINDER HEAD	CULASSE COMPLETE	1		
090	12631-13580	GUIDE VALVE	GUIDE DE SOUPAPE	1		
095	E2111-13540	GUIDE VALVE INTAKE	GUIDE SOUPAPE ECHAPPEMENT	1		
100	E3131-13110	VALVE INTAKE	SOUPAPE ADMISSION	1		
105	12681-13150	SEAL VALVE	JOINT DE SOUPAPE	1		
110	E3131-13120	VAVE EXHAUST	SOUPAPE ECHAPPEMENT	1		
120	12631-13240	SPRING VALVE	RESSORT DE SOUPAPE	2		
130	12631-13330	RETAINER VALVE	CUVETTE SUPERIEURE	2		
140	12631-13360	KEY	CLAVETTE	2		
150	12653-03310	GASKET CYLINDER HEAD	JOINT DE CULASSE	1		
160	12631-03450	BOLT	VIS	4		
170	12631-94930	PIN PIPE	GICLEUR	2		
180	12643-05010	COMP BREATHER	RENIFLARD CPLT	1		
190	12643-05410	COVER BREATHER	COUVERCLE ASPIRATEUR	1		
200	12643-05430	GASKET	JOINT	1		
210	13921-91040	BOLT	VIS	2		
220	12643-05512	TUBE BREATHER	TUBE ASPIRATEUR	1		
230	13901-33082	ASSY GAUGE OIL	ENS JAUGE A HUILE	1		
240	04811-00160	O-RING	JOINT TORIQUE	1		
250	13901-33750	PLUG	BOUCHON	1		
260	04724-00120	GASKET	JOINT	1		

E02 AIR CLEANER
FILTRE A AIR

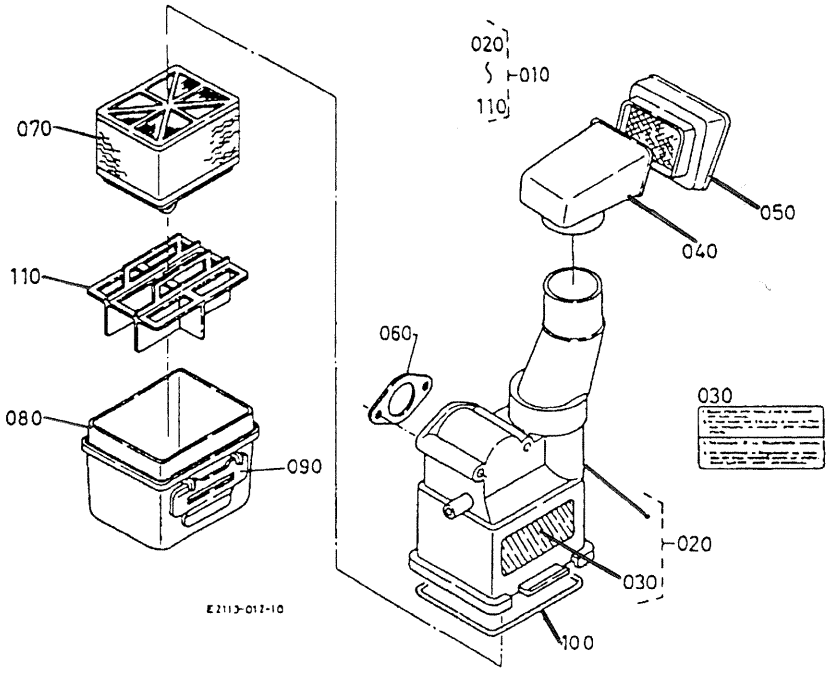

Kubota

GH170-1-2TS-KE

	PART N°. REFERENCE	PART NAME	DESIGNATION	Q'TY / S. No. Q'TE / No. S.	I.C.	REMARKS REMARQUES
010	E2113-11030	ASSY CLEANER AIR	ENS FILTRE A AIR	1		
020	E2113-11070	ASSY BODY	ENS CARROSSERIE	1		
030	12338-88450	LABEL	ETIQUETTE	1		
040	12095-11350	CAP	CHAPEAU FILTRE A AIR	1		
050	12643-11360	COVER INLET	COUVERCLE ADMISSION	1		
060	E2113-11510	GASKET	JOINT	1		
070	12643-11080	ASSY ELEMENT	ELEMENT FILTRANT	1		
080	12643-11240	OIL PAN	CARTER HUILE	1		
090	12643-11130	CLAMP	ATTACHE	1		
100	12643-11300	GASKET	JOINT	1		
110	12643-11410	DUMPER	DUMPER	1		

E03 CARBURATTOR
CARBURATEUR

B02-L

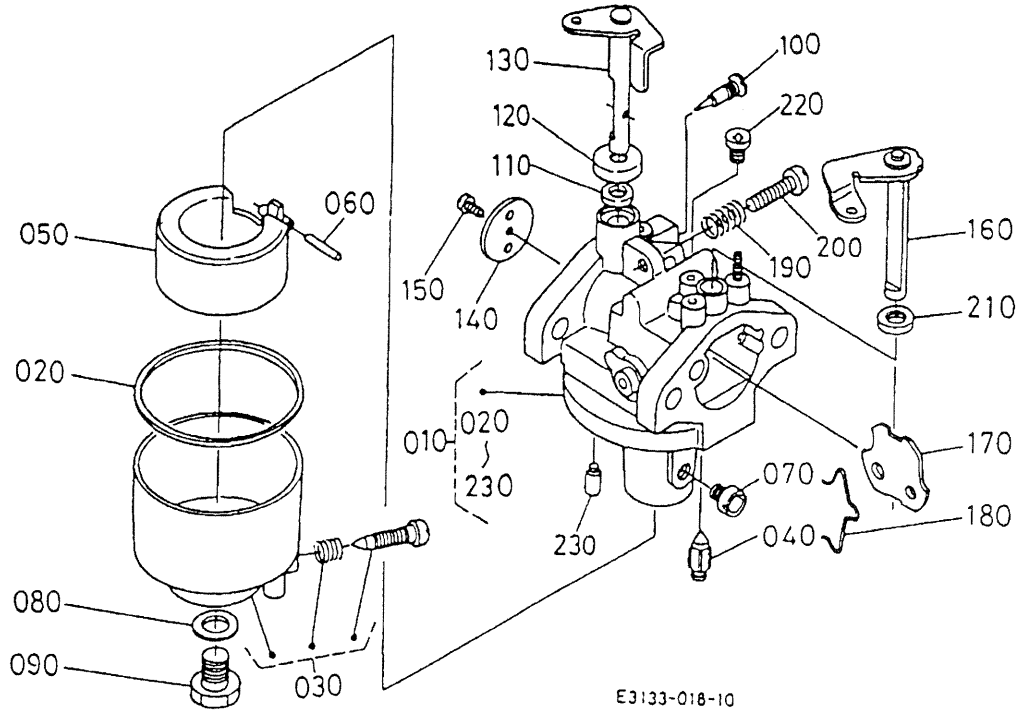

Kubota

GH170-1-2TS-KE

	PART N°. REFERENCE	PART NAME	DESIGNATION	Q'TY / S. No. Q'TE / No. S.	I.C.	REMARKS REMARQUES
010	E3133-44010	ASSY CARBURETTOR	CARBURATEUR CPLT	1		
020	E2111-44750	GASKET	JOINT	1		
030	E2111-44730	CPLT CHAMBER	CHAMBRE DE FLOTTEUR	1		
040	E6126-44840	VALVE FLOAT	SOUPAPE DE FLOTTEUR	1		
050	E2111-44720	FLOAT	FLOTTEUR	1		
060	E2111-44780	PIN FLOAT	AXE DE FLOTTEUR	1		
070	E3133-44110	MAIN JET	GICLEUR PRINCIPAL	1		
080	12091-44280	GASKET	JOINT	1		
090	E6103-44820	PLUG	BOUCHON	1		
100	EG201-44220	SCREW	VIS DE REGLAGE	1		
110	E6101-44570	SEAL	JOINT	1		
120	E6127-44590	SEAL THROTTLE	JOINT	1		
130	E2111-44300	COMP SHAFT THROTTLE	ARBRE ETRANGLEUR	1		
140	E3131-44320	VALVE THROTTLE	VOLET DES GAZ	1		
150	12091-44340	SCREW	VIS	1		
160	E2113-44550	COMPL SHAFT	ARBRE ETRANGLEUR	1		
170	E3131-44530	VALVE CHOKE	SOUPAPE ETRANGLEUR	1		
180	E2111-44580	CLIP	COLLIER	1		
190	12901-44240	SPRING	RESSORT	1		
200	E6101-44230	SCREW	VIS ACCELERATEUR	1		
210	E6101-44650	SEAL	JOINT	1		
220	E2111-44170	PLUG PILOT JET	VIS BOUCHON	1		
230	E6101-44160	PLUG PILOT	VIS BOUCHON	1		

E04 FUEL COCK
ROBINET CARBURANT

B02-R

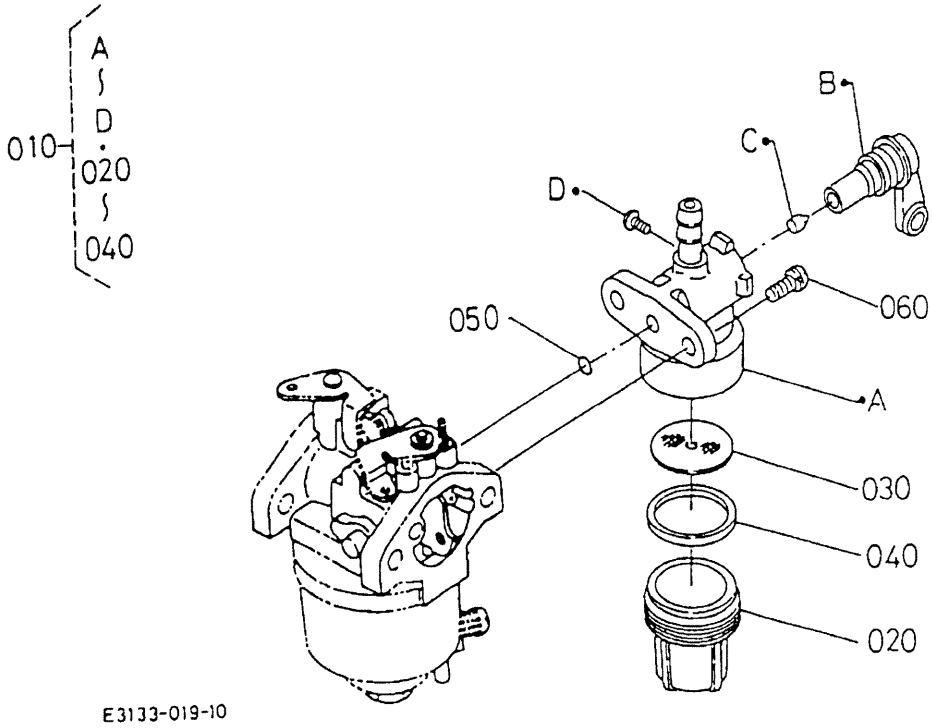

Kubota

GH170-1-2TS-KE

REF.N#. POS.N°.	PART N°. REFERENCE	PART NAME	DESIGNATION	Q'TY / S. No. Q'TE / No. S.	I.C.	REMARKS REMARQUES
010	E3131-43010	ASSY COCK FUEL	ROBINET CPLT	1		
020	E3131-43130	CUP	RONDELLE	1		
030	E3131-43160	FILTER	FILTRE	1		
040	E3131-43140	GASKET	JOINT	1		
050	12643-96750	O-RING	JOINT TORIQUE	1		
060	03024-50512	SCREW	VIS	2		

E05 MUFFLER
SILENCIEUX

B03-L

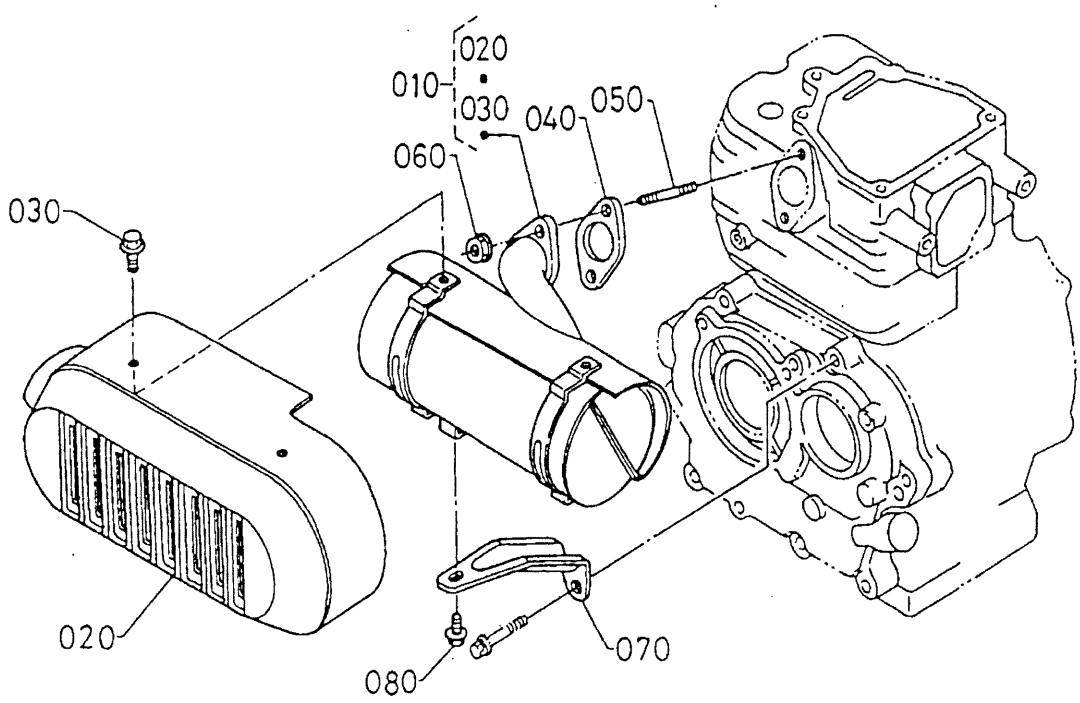

Kubota

GH170-1-2TS-KE

REF.N#. POS.N°.	PART N°. REFERENCE	PART NAME	DESIGNATION	Q'TY / S. No. Q'TE / No. S.	I.C.	REMARKS REMARQUES
010	12096-12013	ASSY MUFFLER	SILENCIEUX CPLT	1		
020	12095-12712	COVER	COUVERCLE	1		
030	01754-50608	BOLT	VIS	4		
040	12657-12230	GASKET	JOINT	1		
050	12101-91520	STUD	GOUJON	2		
060	02751-50060	NUT	ECROU	2		
070	E3133-12510	STAY	SUPPORT	1		
080	01754-50612	BOLT	VIS	1		

E06 CAMSHAFT
ARBRE A CAMES

B03-R

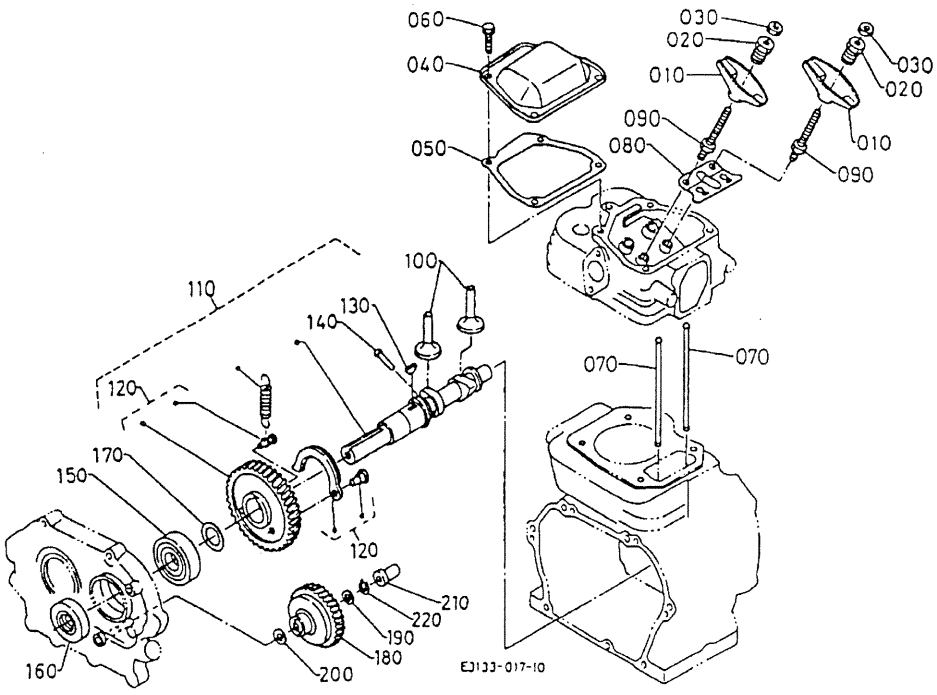

Kubota

GH170-1-2TS-KE

REF.N#. POS.N°.	PART N°. REFERENCE	PART NAME	DESIGNATION	Q'TY / S. No. Q'TE / No. S.	I.C.	REMARKS REMARQUES
010	12631-14110	ARM ROCKER	CULBUTEUR DE SOUPAPE	2		
020	12631-14230	NUT	ECROU	2		
030	12631-14240	NUT	ECROU	2		
040	12643-14510	COVER	COUVERCLE	1		
050	12643-14520	GASKET	JOINT	1		
060	01202-50614	BOLT	VIS	4		
070	12653-15110	PUSH ROD	TIGE DE POUSSOIR	2		
080	12653-15140	GUIDE PUSH ROD	GUIDE DE TIGE	1		
090	12631-91012	BOLT	VIS	2		
100	12631-15550	TAPPET	POUSSOIR	2		
110	12653-16017	ASSY CAMSHAFT	ENS ARBRE A CAMES	1		
120	12653-16500	COMP GEAR CAMSHAFT	PIGNON CPLT	1		
130	13621-95230	KEY	CLAVETTE	1		
140	12653-66270	PIN	GOUPILLE	1		
150	08103-06205	BEARING	ROULEMENT	1		
160	E3131-16350	SEAL OIL	BAGUE JOINT	1		
170	13921-23610	SHIM	CALE	1		0.10mm
170	13621-23720	SHIM	CALE	1		0.20mm
170	13621-23630	SHIM	CALE	1		0.25mm
170	13621-23640	SHIM	CALE	1		0.30mm
170	13621-23620	SHIM	CALE	1		0.35mm
170	13621-23650	SHIM	CALE	1		0.40mm
170	13621-23690	SHIM	CALE	1		0.45mm
170	13621-23670	SHIM	CALE	1		0.50mm
180	12234-55290	COMP GEAR GOVERNOR	PIGNON	1		
190	13641-55333	WASHER	RONDELLE	1		
200	13641-55342	WASHER	RONDELLE	1		
210	13901-55450	SLEEVE GOVERNOR	BAGUE DE REGULATEUR	1		
220	13641-55363	CLIP	ATTACHE	1		

E07 CRANKSHAFT VILLEBREQUIN

B04-L

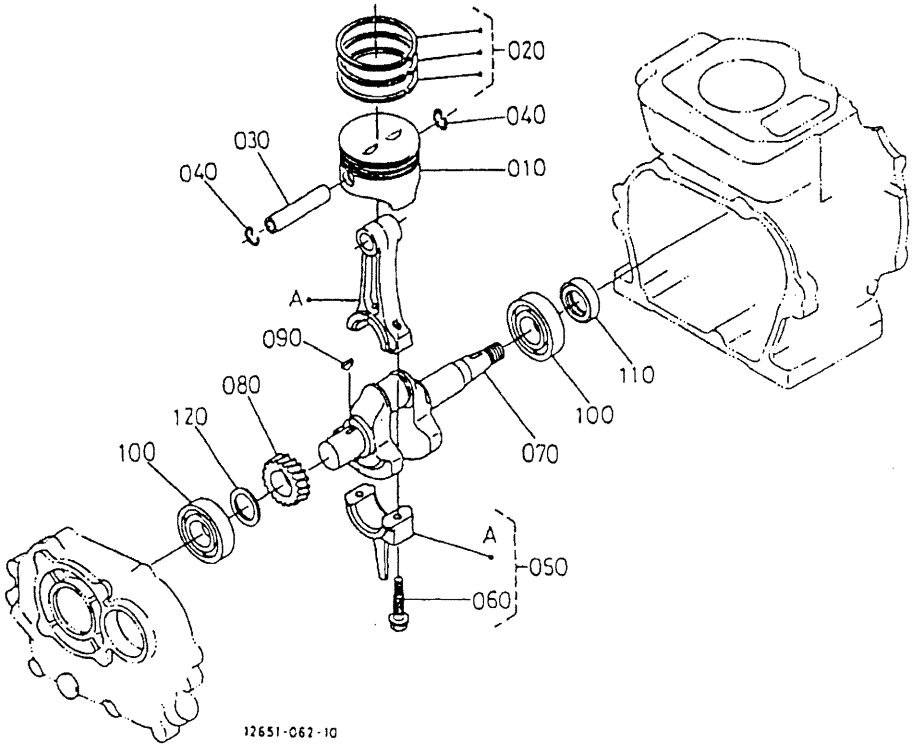

Kubota

GH170-1-2TS-KE

REF.N#. POS.N°.	PART N°. REFERENCE	PART NAME	DESIGNATION	Q'TY / S. No. Q'TE / No. S.	I.C.	REMARKS REMARQUES
010	E3131-21110	PISTON	PISTON	1		STD
010	E3131-21920	PISTON	PISTON	1		+ 0.25MM
010	E3131-21910	PISTON	PISTON	1		+ 0.50MM
020	E3131-21050	ASSY PISTON RING	ENS. SEGMENTS	1		STD
020	E3131-21110	ASSY PISTON RING	ENS. SEGMENTS	1		+ 0.25MM
020	E3131-21090	ASSY PISTON RING	ENS. SEGMENTS	1		+ 0.50MM
030	12631-21310	PIN PISTON	AXE DE PISTON	1		
040	13631-21330	CIRCLIP	CIRCLIP	2		
050	E3131-22010	ASSY ROD CONNECTING	ENS. BIELLE	1		STD
050	E3131-22050	ASSY ROD CONNECTING	ENS. BIELLE	1		- 0.25MM
050	E3131-22060	ASSY ROD CONNECTING	ENS. BIELLE	1		- 0.50MM
060	E3111-22140	BOLT CONNECTING ROD	VIS DE BIELLE	2		
070	E3131-23110	CRANKSHAFT	VILLEBREQUIN	1		
080	12653-24110	GEAR CRANK	PIGNON	1		
090	05811-00416	KEY	CLAVETTE	1		
100	08103-06205	BEARING	ROULEMENT	2		
110	E3131-23550	SEAL OIL	BAGUE JOINT	1		
120	13921-23610	SHIM	CALE	1		0.10 MM
120	13921-23610	SHIM	CALE	1		0.20 MM
120	13621-23630	SHIM	CALE	1		0.25MM
120	13621-23640	SHIM	CALE	1		0.30MM
120	13621-23620	SHIM	CALE	1		0.35MM
120	13621-23650	SHIM	CALE	1		0.40MM
120	13621-23690	SHIM	CALE	1		0.45MM
120	13621-23670	SHIM	CALE	1		0.50MM
120	12653-23680	SHIM	CALE	1		0.55MM
120	12653-23690	SHIM	CALE	1		0.60MM

E08 GOVERNOR LEVER
REGULATEUR

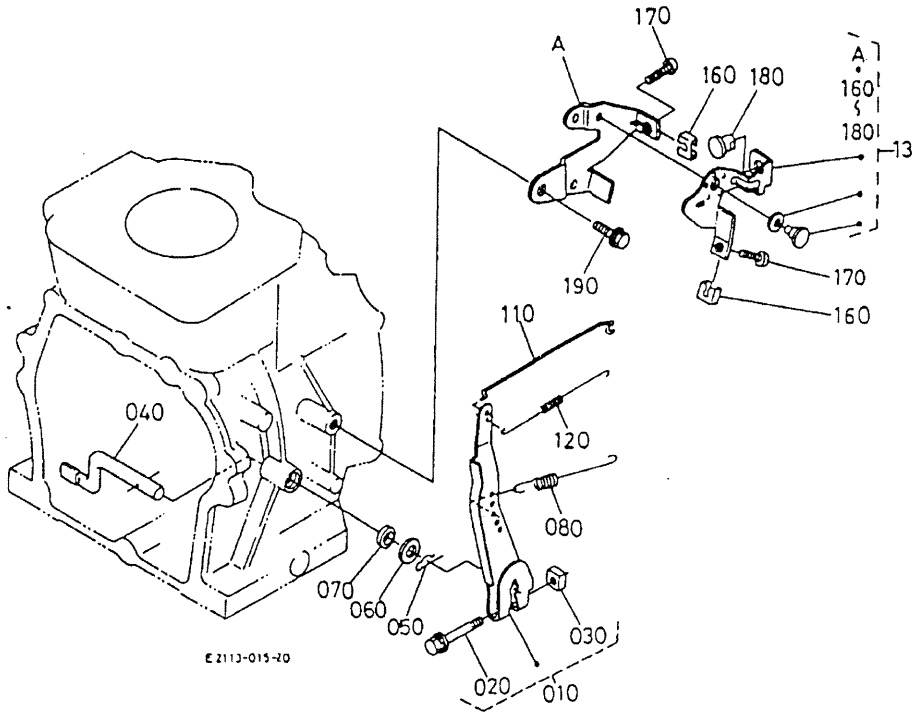

Kubota

GH170-1-2TS-KE

REF.N#. POS.N°.	PART N°. REFERENCE	PART NAME	DESIGNATION	Q'TY / S. No. Q'TE / No. S.	I.C.	REMARKS REMARQUES
010	E2111-56020	ASSY LEVER	ENS. LEVIER	1		
020	01025-50630	BOLT	VIS	1		
030	12866-92010	NUT	ECROU	1		
040	12681-56140	SHAFT	ARBRE	1		
050	05525-60500	PIN SNAP	GOUPILLE	1		
060	04013-60060	WASHER	RONDELLE	1		
070	12681-56910	SEAL OIL	BAGUE JOINT	1		
080	E3133-56412	SPRING	RESSORT	1		
090		BLANK	BLANC			
100		BLANK	BLANC			
110	E3131-56350	ROD	TIGE DE REGULATEUR	1		
120	E3131-56390	SPRING	RESSORT	1		
130	E2113-57000	COMP LEVER	LEVIER	1		
140		BLANK	BLANC			
150		BLANK	BLANC			
160	12643-57190	SPRING	RESSORT	2		
170	03054-50525	SCREW	VIS	2		
180	12191-57460	STOPPER	BUTEE	1		
190	13185-91130	BOLT	VIS	1		

E09 RECOIL STARTER
LANCEUR

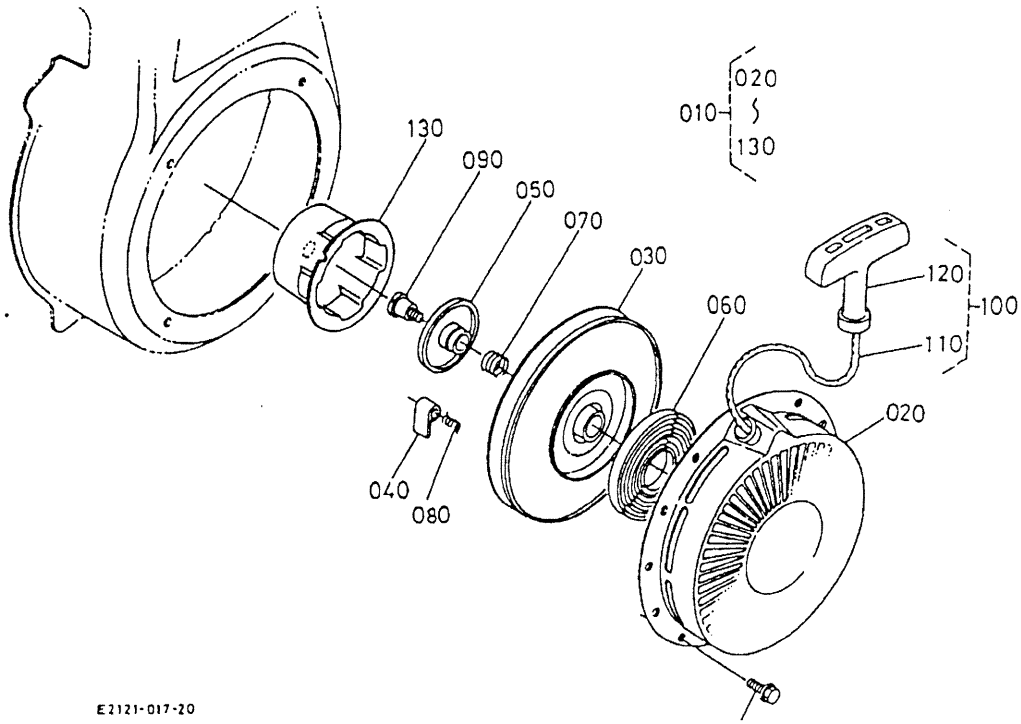

Kubota

GH170-1-2TS-KE

REF.N#. POS.N°.	PART N°. REFERENCE	PART NAME	DESIGNATION	Q'TY / S. No. Q'TE / No. S.	I.C.	REMARKS REMARQUES
010	12651-61052	ASSY STARTER RECOIL	ENS. LANCEUR	1		
020	12632-61510	CASE	CARTER	1		
030	12164-61520	REEL	TOURET	1		
040	12901-61530	RATCHET	ROCHET	2		
050	12301-61620	PLATE FRICTION	PLATEAU DE FRICTION	1		
060	12164-61540	SPRING	RESSORT	1		
070	12901-61630	SPRING	RESSORT	1		
080	12901-61850	SPRING BRAKE	RESSORT DE FREIN	2		
090	12901-61870	SCREW	VIS	1		
100	12641-61090	ASSY ROPE STARTER	DEMARREUR A CORDE	1		
110	12901-61650	ROPE STARTER	CORDE DE DEMARREUR	1		
120	12632-61670	KNOB HANDLE	POIGNEE	1		
130	12674-61740	PULLEY STARTER	POULIE DE DEMARREUR	1		
140	01754-50608	BOLT	VIS	4		

E10 MAGNETO
MAGNETO

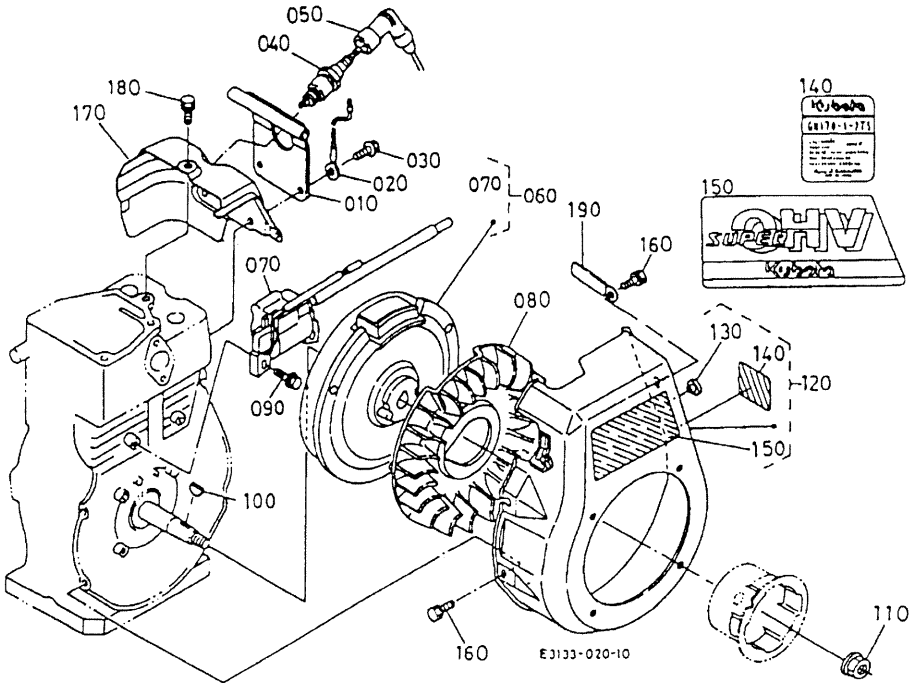

Kubota

GH170-1-2TS-KE

REF.N#. POS.N°.	PART N°. REFERENCE	PART NAME	DESIGNATION	Q'TY / S. No. Q'TE / No. S.	I.C.	REMARKS REMARQUES
010	12096-41130	BRACKET	SUPPORT	1		
020	61551-55120	WIRE EARTH	CABLE DE TERRE	1		
030	01754-50816	BOLT	VIS	2		
040	12647-67710	SPARK PLUG	BOUGIE	1		
050	12918-67720	CAP SPARK PLUG	CAPSULE DE BOUGIE	1		
060	E3131-67010	ASSY MAGNETO	ENS. MAGNETO	1		
070	E3131-57050	IGNITER	BOBINE	1		
080	E3131-68020	FAN	VENTILATEUR	1		
090	13801-91120	BOLT	VIS	2		
100	12331-95230	KEY	CLAVETTE	1		
110	12331-67350	NUT	ECROU	1		
120	E3133-74050	ASSY COVER FAN	ENS. COUVERCLE	1		
130	12547-67160	PLUG STOP SWITCH	BOUCHON	1		
140	E3133-87140	NAME PLATE	PLAQUE DE MARQUE	1		
150	E2111-87160	MARK	ETIQUETTE	1		
160	13641-74520	BOLT	VIS	4		
170	12653-74483	COWLING CYLINDER HEAD	CAPOTAGE DE CULASSE	1		
180	13921-91040	BOLT	VIS	2		
190	55411-41360	CLAMP	ATTACHE	1		

E11 FUEL TANK
RESERVOIR A CARBURANT

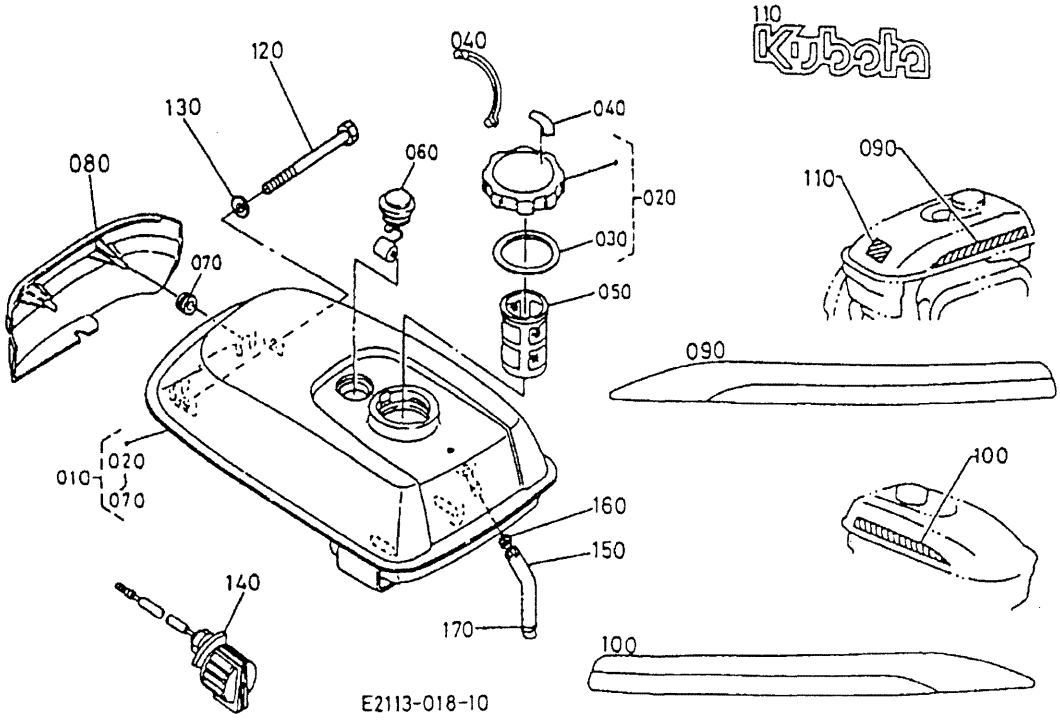

Kubota

GH170-1-2TS-KE

REF.N#. POS.N°.	PART N°. REFERENCE	PART NAME	DESIGNATION	Q'TY / S. No. Q'TE / No. S.	I.C.	REMARKS REMARQUES
010	E3133-41010	ASSY TANK	RESERVOIR	1		
020	61192-54720	ASSY CAP	BOUCHON	1		
030	61191-54740	GASKET	JOINT	1		
040	61191-47230	LABEL	ETIQUETTE	1		
050	13607-41350	FILTER	FILTRE	1		
060	KK211-54740	GAUGE	JAUGE	1		
070	51601-27310	GROMMET	PASSE-FILS	2		
080	61592-54110	COVER	COUVERCLE	1		
090	61592-47160	LABEL	ETIQUETTE	1		
100	61592-47170	LABEL	ETIQUETTE	1		
110	E2113-47340	MARK	MARQUE	1		
120	62081-11180	BOLT	VIS	1		
130	04512-60080	WASHER	RONDELLE	2		
140	61592-55210	SWITCH ENGINE STOP	INTERRUPTEUR ARRET MOTEUR	1		
150	09664-60070	TUBE	TUYAU	1		
160	13268-42360	CLIP	COLLIER	1		
170	12632-42360	CLIP	COLLIER	1		

K01 TRANSMISION CASE
CARTER DE TRANSMISSION

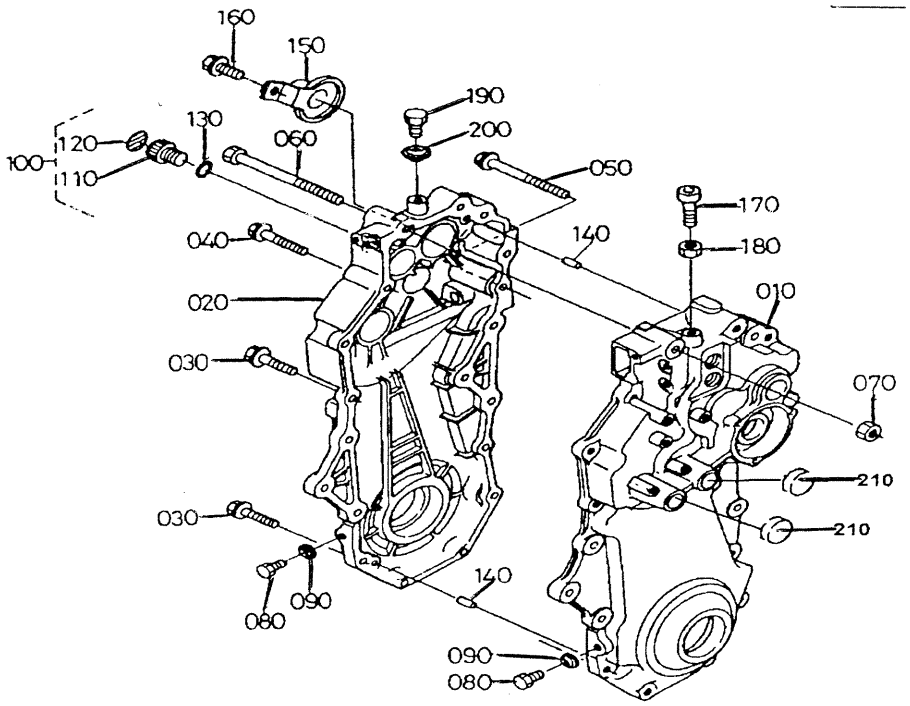

Kubota

TF70

REF.N#. POS.N°.	PART N°. REFERENCE	PART NAME	DESIGNATION	Q'TY / S. No. Q'TE / No. S.	I.C.	REMARKS REMARQUES
010	KK211-11110	CASE TRANSMISSION LH	DEMI-CARTER GAUCHE	1		
020	KK211-11120	CASE TRANSMISSION RH	DEMI-CARTER DROIT	1		
030	01754-50830	BOLT	VIS	7		
040	01754-50865	BOLT	VIS	1		
050	01754-50875	BOLT	VIS	1		
060	01173-51002	BOLT	VIS	1		
070	02131-50100	NUT	ECROU	1		
080	01153-50812	BOLT	VIS	2		
090	04717-00800	WASHER WITH RUBBER	RONDELLE JOINT	2		
100	62671-11150	ASSY PLUG OIL FILLER	BOUCHON REMPLISSAGE	1		
110	06314-60040	PLUG OIL FILLER	BOUCHON REMPLISSAGE	1		
120	62671-11210	LABEL	ETIQUETTE	1		
130	04811-00200	O-RING	JOINT TORIQUE	1		
140	05012-00812	PIN	GOUPILLE	2		
150	62523-11220	COVER	COUVERCLE	1		
160	01754-51020	BOLT	VIS	1		
170	62671-11220	BOLT	VIS	1		
180	02118-50100	NUT	ECROU	1		
190	01173-51018	BOLT	VIS	1		
200	04717-01000	WASHER	BAGUE	1		
210	36919-21330	BOLT	VIS	2		

K02 TRANSMISION GEAR – 1
TRANSMISSION – 1

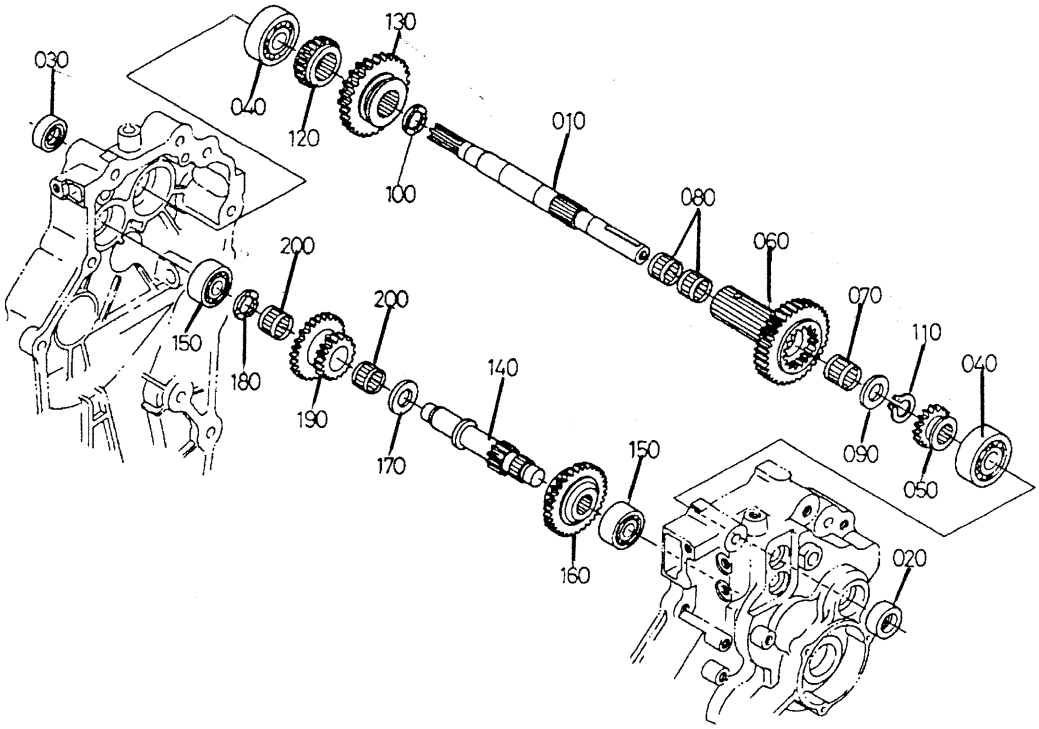

Kubota

TF70

REF.N#. POS.N°.	PART N°. REFERENCE	PART NAME	DESIGNATION	Q'TY / S. No. Q'TE / No. S.	I.C.	REMARKS REMARQUES
010	KK211-14110	SHAFT	ARBRE	1		
020	09500-17327	SEAL OIL	BAGUE JOINT	1		
030	09500-17357	SEAL OIL	BAGUE JOINT	1		
040	62523-14190	BEARING	ROULEMENT	2		
050	KK211-14120	GEAR	PIGNON	1		
060	KK211-14130	GEAR	PIGNON	1		
070	08822-02417	BEARING	ROULEMENT	1		
080	08822-02413	BEARING	ROULEMENT	2		
090	62071-14120	SEAL OIL	BAGUE JOINT	1		
100	KK211-14140	COLLAR THRUST	RONDELLE DE BUTEE	1		
110	04612-00200	CIRCLIP	CIRCLIP	1		
120	KK211-14150	GEAR	PIGNON	1		
130	KK211-14160	GEAR	PIGNON	1		
140	KK211-14212	SHAFT	ARBRE	1		
150	08101-06203	BEARING	ROULEMENT	2		
160	KK211-14222	GEAR	PIGNON	1		
170	62071-14120	SEAL OIL	BAGUE JOINT	1		
180	KK211-14140	COLLAR THRUST	RONDELLE DE BUTEE	1		
190	KK211-14230	GEAR	PIGNON	1		
200	08822-02413	BEARING	ROULEMENT	2		

K03 TRANSMISSION GEAR – 2
TRANSMISSION - 2

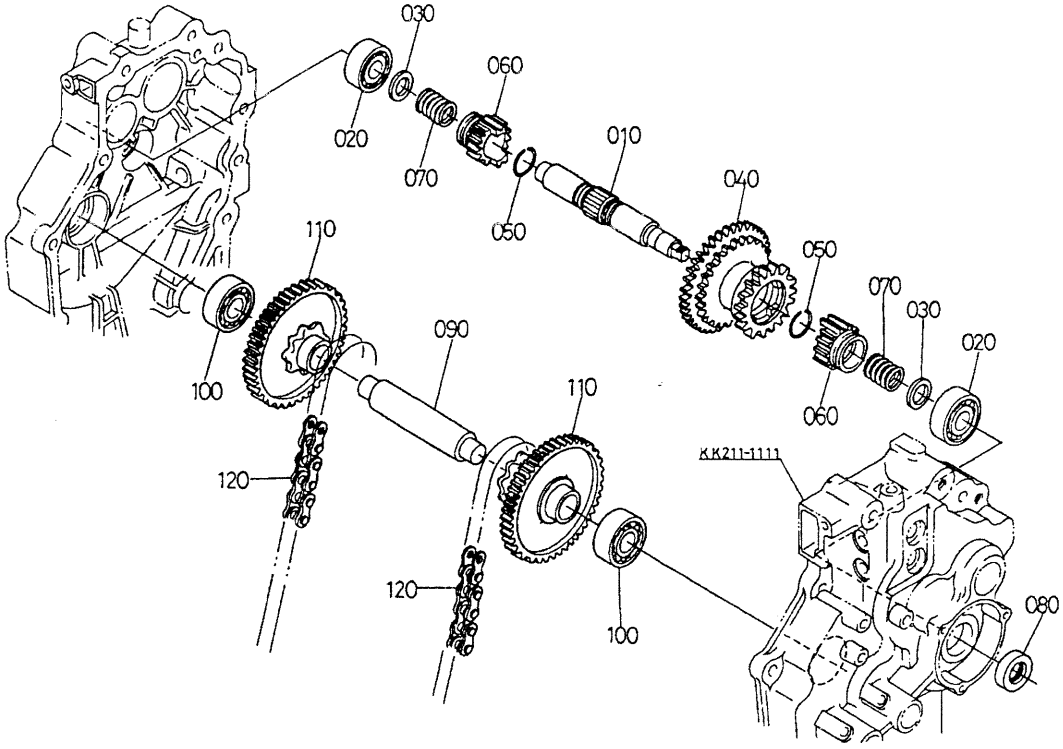

Kubota

TF70

REF.N#. POS.N°.	PART N°. REFERENCE	PART NAME	DESIGNATION	Q'TY / S. No. Q'TE / No. S.	I.C.	REMARKS REMARQUES
010	KK211-14313	SHAFT	ARBRE	1		
020	08101-06203	BEARING	ROULEMENT	2		
030	62081-14260	BUSH	BAGUE	2		
040	KK211-41322	GEAR	PIGNON	1		
050	62081-14290	CIRCLIP	CIRCLIP	2		
060	62581-14320	GEAR	PÏGNON	2		
070	62271-14340	SPRING	RESSORT	2		
080	09500-17328	SEAL OIL	BAGUE JOINT	1		
090	KK211-14410	SHAFT	ARBRE	1		
100	08101-06303	BEARING	ROULEMENT	2		
110	62523-14420	GEAR	PIGNON	2		
120	62331-14430	CHAIN	CHAINE	2		

K04 LOWER SHAFT
AXE INFERIEUR

C02-R

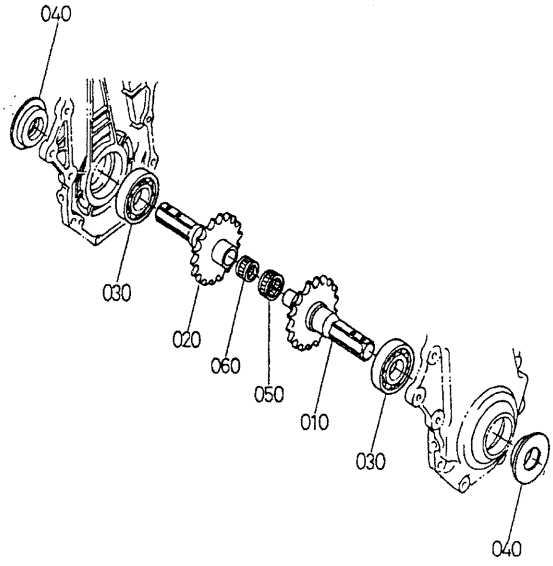

Kubota

TF70

REF.N#. POS.N°.	PART N°. REFERENCE	PART NAME	DESIGNATION	Q'TY / S. No. Q'TE / No. S.	I.C.	REMARKS REMARQUES
010	62801-17100	AXLE 1	AXE 1	1		
020	62801-17200	AXLE 2	AXE 2	1		
030	08101-06208	BEARING	ROULEMENT	2		
040	09500-00003	SEAL OIL	BAGUE JOINT	2		
050	08823-03517	BEARING	ROULEMENT	1		
060	08822-22817	BEARING	ROULEMENT	1		

K05 SHIFT FORK
FOURCHETTE CHANGEMENT DE GAMME

C03-L

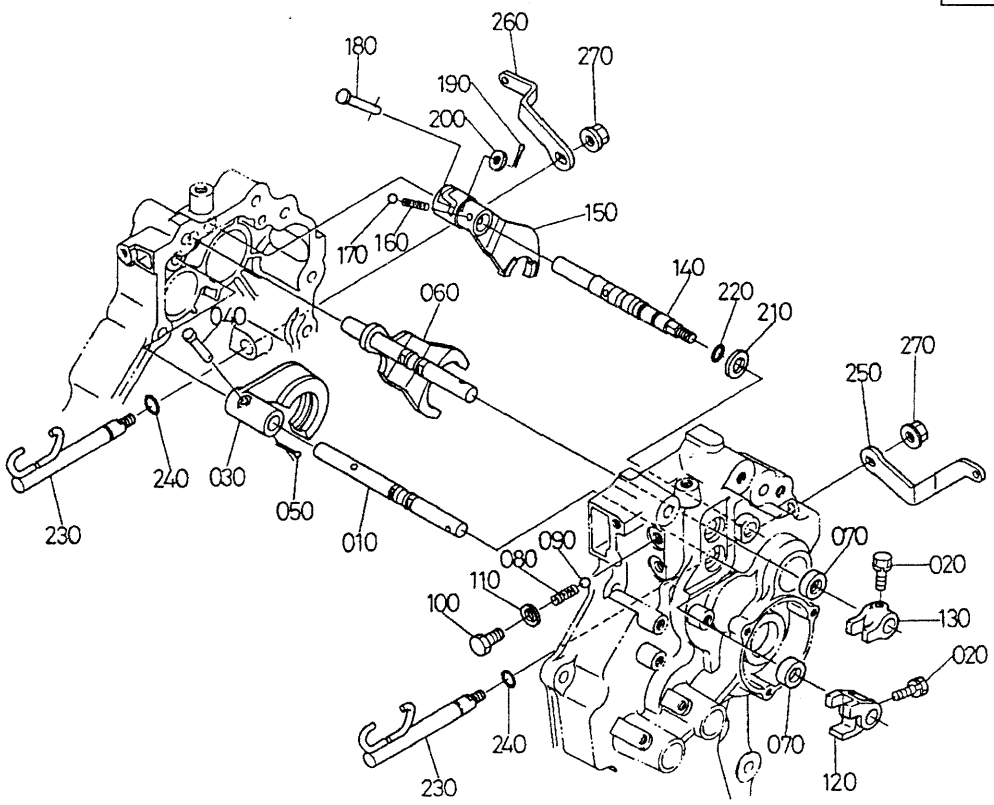

Kubota

TF70

REF.N#. POS.N°.	PART N°. REFERENCE	PART NAME	DESIGNATION	Q'TY / S. No. Q'TE / No. S.	I.C.	REMARKS REMARQUES
010	KK211-18110	FORK SHIFT FORWARD	FOURCHETTE MARCHE AVANT	1		
020	01023-50618	BOLT	VIS	2		
030	KK211-18120	FORK SHIFT REVERSE	FOURCHETTE MARCHE ARRIERE	1		
040	05112-50525	PIN	GOUPILLE	1		
050	05511-51210	CIRCLIP	CIRCLIP	1		
060	KK211-18130	FORK SHIFT	FOURCHETTE	1		
070	62901-18150	SEAL OIL	BAGUE JOINT	2		
080	62581-18230	SPRING	RESSORT	2		
090	07715-01605	BALL	BILLE	4		
100	62081-18330	BOLT	VIS	2		
110	04717-01000	WASHER WITH RUBBER	RONDELLE JOINT	2		
120	KK211-18140	HOLDER LEVER	SUPPORT LEVIER	1		
130	KK211-18150	HOLDER LEVER	SUPPORT LEVIER	1		
140	KK211-18410	SHAFT	ARBRE	1		
150	KK211-18420	FORK SHIFT	FOURCHETTE	1		
160	62231-18530	SPRING	RESSORT	1		
170	07715-01605	BALL	BILLE	1		
180	67111-19140	PIN	GOUPILLE	1		
190	05511-51612	CIRCLIP	CIRCLIP	1		
200	04012-50060	WASHER	RONDELLE	1		
210	64441-18230	COLLAR	ENTRETOISE	1		
220	50550-14130	O-RING	JOINT TORIQUE	1		
230	62671-18810	ROD STEERING	TIGE	2		
240	04811-06100	O-RING	JOINT TORIQUE	2		
250	KK211-18820	LEVER	LEVIER	1		
260	KK211-18830	LEVER	LEVIER	1		
270	02121-50080	ECROU	NUT	2		

K06 FRONT FRAME SUPPORT MOTEUR

C03-R

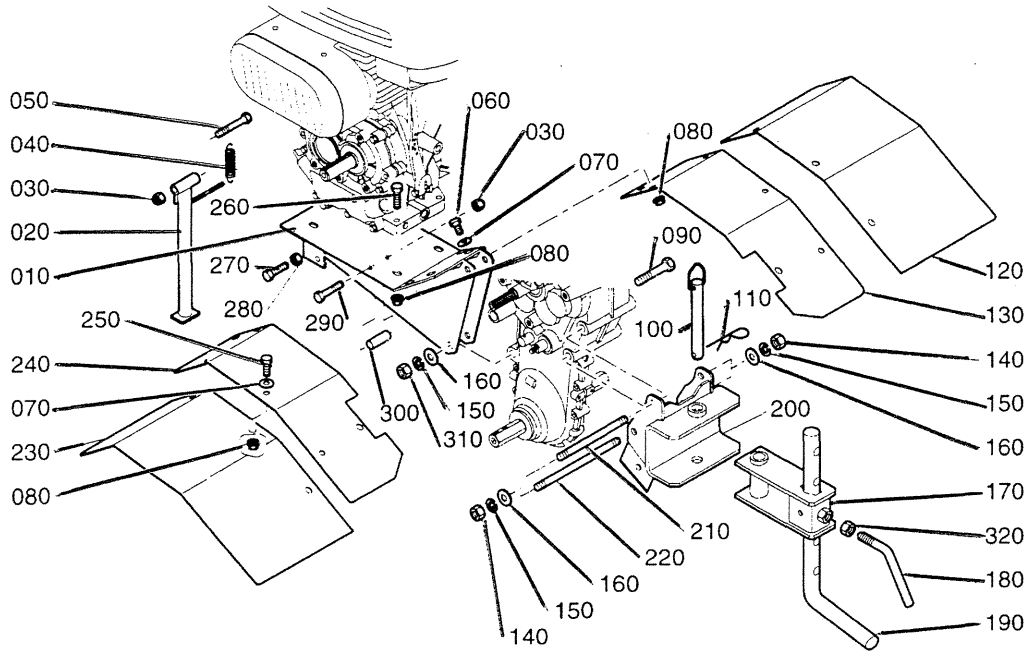

Kubota

TF70

REF.N#. POS.N°.	PART N°. REFERENCE	PART NAME	DESIGNATION	Q'TY / S. No. Q'TE / No. S.	I.C.	REMARKS REMARQUES
010	00109-52100	COMP.FRAME FRONT	SUPPORT MOTEUR	1		
020	00109-52120	STAND	BEQUILLE	1		
030	02552-50080	NUT	ECROU	2		
040	00108-52130	SPRING	RESSORT	1		
050	01153-50855	SCREW	VIS	1		
060	01053-50820	SCREW	VIS	6		
070	04013-60080	WASHER	RONDELLE	12		
080	02751-50080	NUT	ECROU	16		
090	01153-51055	SCREW	VIS	2		
100	00109-52130	AXLE	AXE DE CHAPE	1		
110	00108-04022	PIN SPLIT	EPINGLE	1		
120	00109-83120	RIGHT COVER	AILE DROITE AMOVIBLE	1		
130	00109-52520	RIGHT FENDER	AILE DROITE	1		
140	02012-50100	NUT	ECROU	4		
150	04512-50100	WASHER	RONDELLE	6		
160	04013-60100	WASHER	RONDELLE	6		
170	00109-61110	HITCH	SUPPORT EPERON	1		
180	00109-53130	LEVER	LEVIER DE BLOCAGE	1		
190	00109-10220	DEPTH ADJUST SKID	EPERON	1		
200	00109-52010	HITCH	CHAPE	1		
210	00109-15310	STUD	GOUJON	1		
220	00109-15320	STUD	GOUJON	1		
230	00109-83110	LEFT COVER	AILE GAUCHE AMOVIBLE	1		
240	00109-52510	LEFT FENDER	AILE GAUCHE	1		
250	01053-50816	SCREW	VIS	6		
260	01053-50835	SCREW	VIS	4		
270	01053-50825	SCREW	VIS	1		
280	02012-50080	NUT	ECROU	1		
290	01153-60850	SCREW	VIS	1		
300	00109-51190	COLLAR	ENTRETOISE	1		
310	02012-50100	NUT	ECROU	2		
320	02012-50120	NUT	ECROU	1		

K07 BELT COVER
CARTER DE COURROIE

C04-L

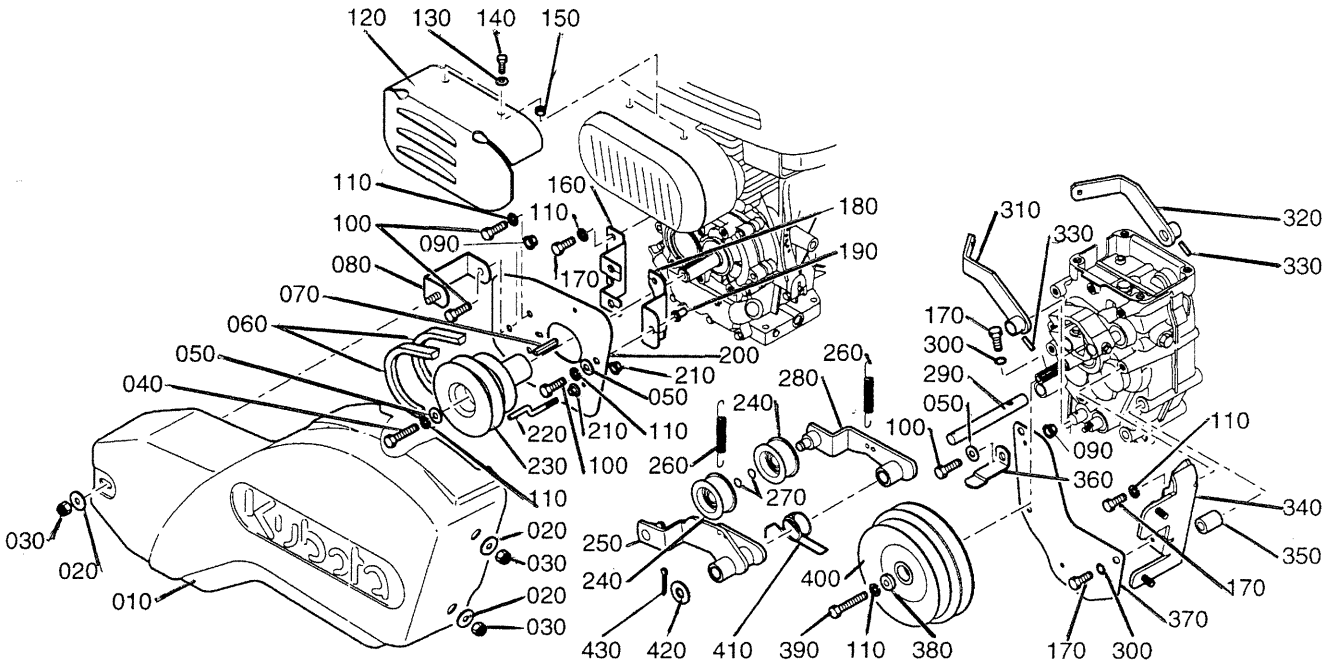

Kubota

TF70

REF.N#. POS.N°.	PART N°. REFERENCE	PART NAME	DESIGNATION	Q'TY / S. No. Q'TE / No. S.	I.C.	REMARKS REMARQUES
010	00109-54310	BONNET	CAPOT	1		
020	04013-60080	WASHER	RONDELLE	3		
030	02552-50080	NUT	ECROU	3		
040	01153-50840	SCREW	VIS	1		
050	04013-60080	WASHER	RONDELLE	1		
060	00109-62210	BELT	COURROIE	2		
070	00108-00120	KEY	CLAVETTE	1		
080	00109-54350	BONNET STAY	PATTE DE CAPOT	1		
090	02751-50080	NUT	ECROU	1		
100	01053-50820	SCREW	VIS	4		
110	04512-60080	WASHER	RONDELLE	10		
120	00108-12720	SAFETY GRID	GRILLE DE PROTECTION	1		
130	04512-60060	WASHER	RONDELLE	2		
140	01053-50620	SCREW	VIS	2		
150	02012-50080	NUT	ECROU	2		
160	00109-54360	STAY	PATTE	1		
170	01053-50816	SCREW	VIS	7		
180	00109-54340	STAY	PATTE	1		
190	00108-00190	NUT	INSERT	3		
200	00109-54330	FRONT COVER	PLATINE AVANT	1		
210	02751-50060	NUT	ECROU	8		
220	00109-84150	STANGE	DEBRAYEUR PLATINE	4		
230	00109-62110	ENGINE PULLEY	POULIE MOTEUR	1		
240	00109-13320	ROLLER	GALET	2		
250	00109-13210	LEVER	BASCULOT	1		
260	00108-42420	SPRING	RESSORT	2		
270	04612-00120	CIRCLIP	CIRCLIP	2		
280	00109-13110	LEVER	BASCULOT	1		

K07-2 BELT COVER
CARTER DE COURROIE

C04-R

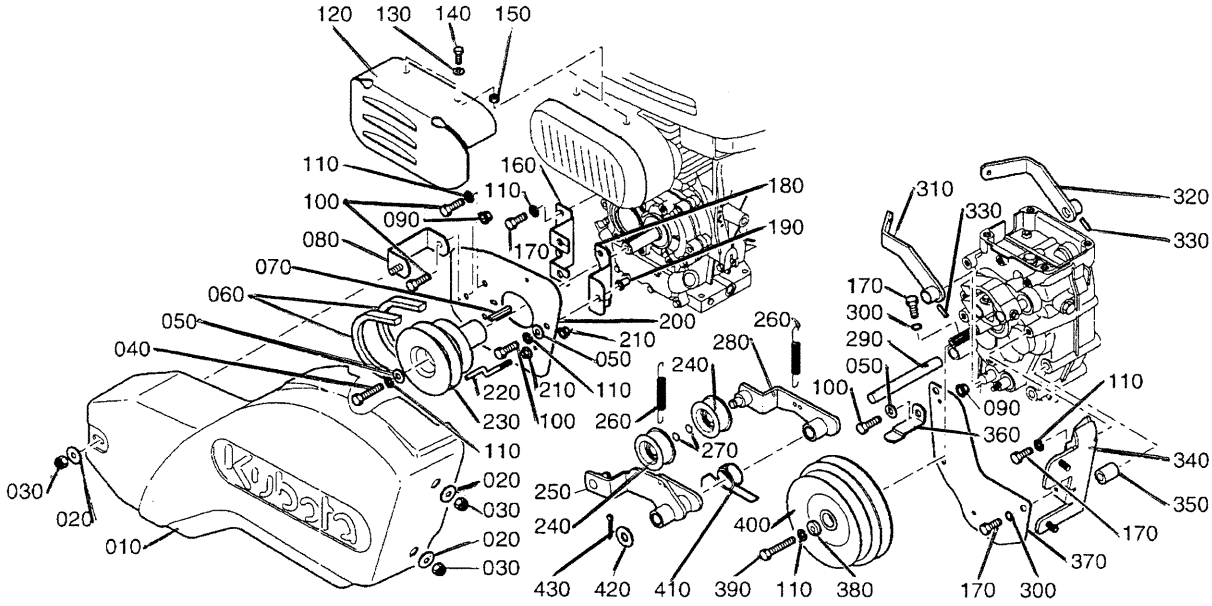

Kubota

TF70

REF.N #. POS.N	REMARKS K.E.	PART NAME	DESIGNATION	Q'TY / S. No. Q'TE / No. S.	I.C.	REMARKS REMARQUES
290	00109-13310	AXLE	AXE	1		
300	04412-50080	WASHER	RONDELLE	2		
310	00107-13110	LEFT STEERING ARM	BRAS DE DEBRAGYAGE GAUCHE	1		
320	00107-23210	RIGHT STEERING ARM	BRAS DE DEBRAYAGE DROIT	1		
330	05411-00520	PIN	GOUPILLE	2		
340	00109-62330	STAY	PATTE DE FIXATION	1		
350	00109-62130	COLLAR	ENTRETOISE	1		
360	00109-56140	STANGE	DEBRAYEUR PLATINE	1		
370	00109-54320	REAR COVER	PLATINE ARRIERE	1		
380	00109-00380	WASHER	RONDELLE	1		
390	01153-50840	SCREW	VIS	1		
400	00109-62120	PULLEY	POULIE REDUCTEUR	1		
410	00109-13140	SPRING	RESSORT	1		
420	00109-13170	WASHER	RONDELLE	1		
430	00109-50325	SPLINT	GOUPILLE FENDUE	1		

K08 HANDLE AND CONTROL
GUIDON ET COMMANDE

C05-L

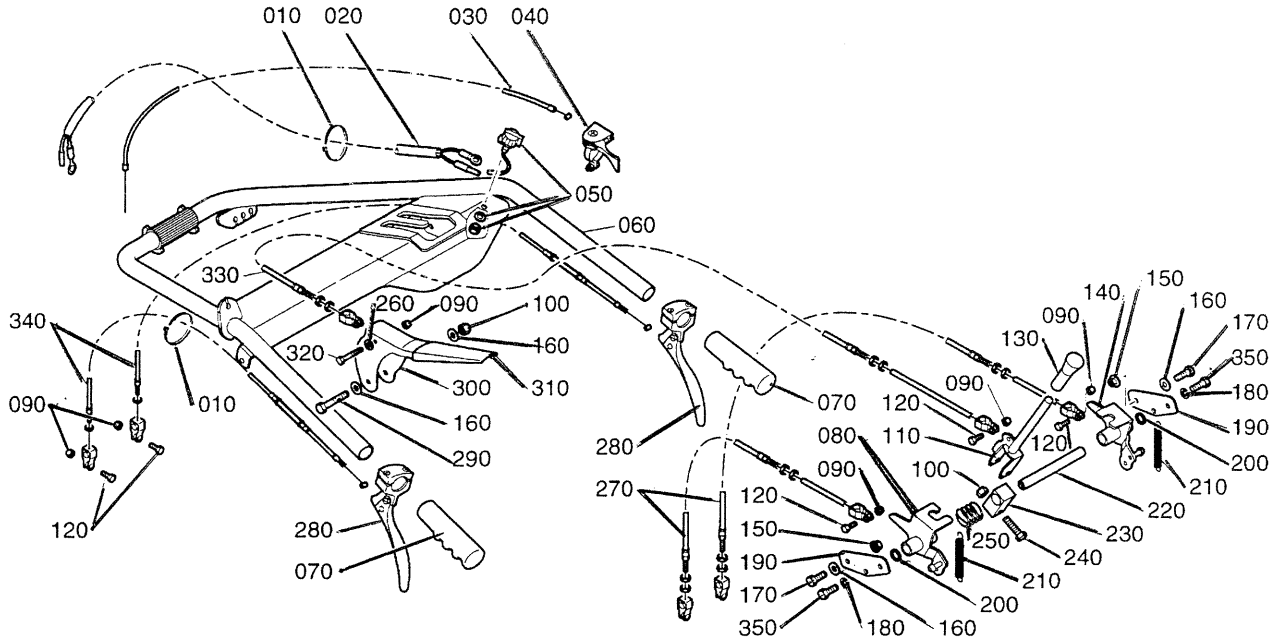

Kubota

TF70

REF.N #. POS.N	REFERENCE K.E.	PART NAME	DESIGNATION	Q'TY / S. No. Q'TE / No. S.	I.C.	REMARKS REMARQUES
010	00103-41370	CLIP	COLLIER	2		
020	00105-55610	HARNESS	FAISCEAU	1		
030	00109-42930	WIRE THROTTLE	CABLE DES GAZ	1		
040	00105-42920	THROTTLE HANDLE	MANETTE ACCELERATEUR	1		
050	61592-55210	ENGINE SWITCH	BOUTON CONTACT	1		
060	00109-41600	HANDLE	GUIDON	1		
070	00108-41420	HANDLE	POIGNEE	2		
080	00109-42180	HANDLE SPEED	COMMANDE VITESSE RAPIDE	1		
090	02552-50060	NUT	ECROU	6		
100	02552-50080	NUT	ECROU	2		
110	00109-42140	LEVER CLUTCH	LEVIER EMBRAYAGE	1		
120	01053-50816	SCREW	VIS	5		
130	00108-23270	GRIP	MANCHON	1		
140	00109-42170	HANDLE SPEED	COMMANDE VITESSE LENTE	1		
150	02751-50080	NUT	ECROU	4		
160	04013-60080	WASHER	RONDELLE	6		
170	01053-50816	SCREW	VIS	4		
180	04512-60080	WASHER	RONDELLE	2		
190	00109-42120	PLATE	FLASQUE	2		
200	00109-13150	BUSH	BAGUE	2		
210	00108-22160	SPRING	RESSORT	2		
220	00109-42130	AXLE	AXE	1		
230	00109-42160	LEVER SQUARE	CARRE DE LEVIER	1		
240	01153-50840	SCREW	VIS	1		
250	00109-42370	SPRING	RESSORT	1		
260	04012-50060	WASHER	RONDELLE	1		
270	00109-42210	WIRE CLUTCH	CABLE EMBRAYAGE	2		
280	00108-42910	WIRE HANDLE	LEVIER	2		

K08-2 HANDLE AND CONTROL
GUIDON ET COMMANDE

C05-R

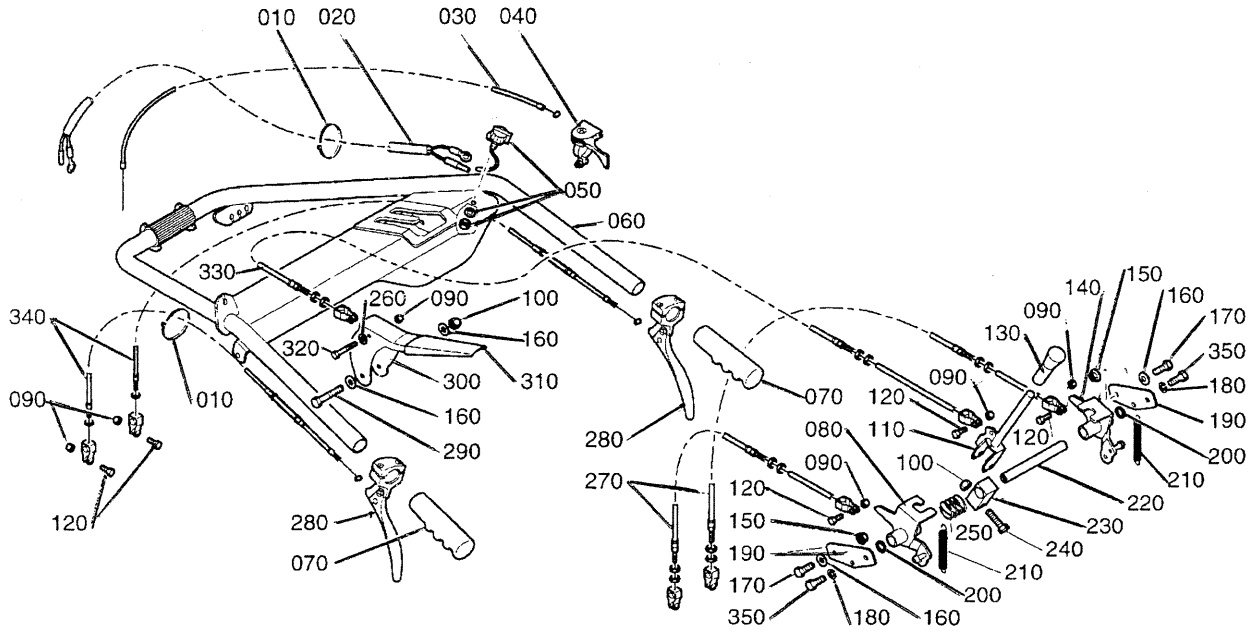

Kubota

TF70

REF.N #. POS.N	REFERENCE K.E.	PART NAME	DESIGNATION	Q'TY / S. No. Q'TE / No. S.	I.C.	REMARKS REMARQUES
290	01153-60850	SCREW	VIS	1		
300	00109-42150	HANDLE	POIGNEE	1		
310	00108-41630	GRIP	MANCHON POIGNEE	1		
320	01053-50645	SCREW	VIS	1		
330	00109-42270	WIRE	CABLE	1		
340	00109-42810	WIRE	CABLE DE DECLABOTAGE	2		
350	01153-50820	SCREW	VIS	2		

K01-1 SPEED CHANGE LEVER
LEVIER DE CHANGEMENT DE VITESSE

C06-L

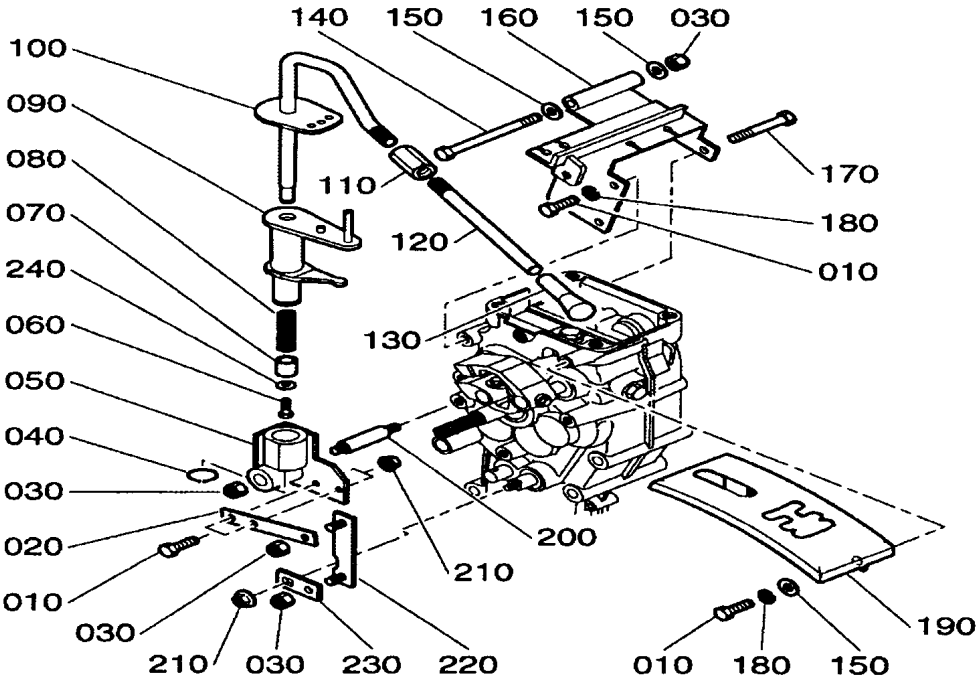

POS N .	PART NUMBER REFERENCE	PART NAME	DESCRIPTION	QTY QTE	I.C.	REMARKS REMARQUE
010	01053-50820	SCREW	VIS	6		
020	00109-42310	ROD	BIELLETTE	1		
030	02552-50080	NUT	ECROU	4		
040	04612-00210	CIRCLIP	CIRCLIP	1		
050	00107-42320	STAY	SUPPORT ARTICULE	1		~100519
050	00109-42320	STAY	SUPPORT ARTICULE	1		100520~
060	00109-06016	SCREW	VIS	1		
070	00107-42450	COLLAR	ENTRETOISE	1		
080	00107-18540	SPRING	RESSORT	1		
090	00109-42340	LEVVER SPEED CHANGE	INDEX DE VITESSE	1		
100	00109-18370	ARM SPEED CHANGE	LEVIER DE VITESSE	1		~100519
100	00109-18372	ARM SPEED CHANGE	LEVIER DE VITESSE	1		100520~
110	00109-42360	GRIP	MANCHON DE LEVIER	1		
120	00109-42350	LEVER	RALLONGE DE LEVIER	1		
130	00108-23270	GRIP	MANCHON	1		
140	01153-50890	SCREW	VIS	1		
150	04013-60080	WASHER	RONDELLE	4		
160	00109-42190	STAY	SUPPORT	1		
170	01153-60850	SREW	VIS	1		
180	04512-60080	WASHER	RONDELLE	4		
190	00109-42110	SPEED GRILL	GRILLE DE VITESSE	1		
200	00107-42130	AXLE	AXE	1		
210	02751-50080	NUT	ECROU	3		
220	00107-42170	AXLE	BIELLETTE	1		~100519
220	00109-18380	AXLE	BIELLETTE	1		100520~
230	00107-42180	AXLE	BIELLETTE	1		~100519
230	00109-18390	AXLE	BIELLETTE	1		100520~
240	00109-01060	WASHER	RONDELLE	1		100520~

K10 HANDLE HOLDER
SUPPORT DE GUIDON

C06-R

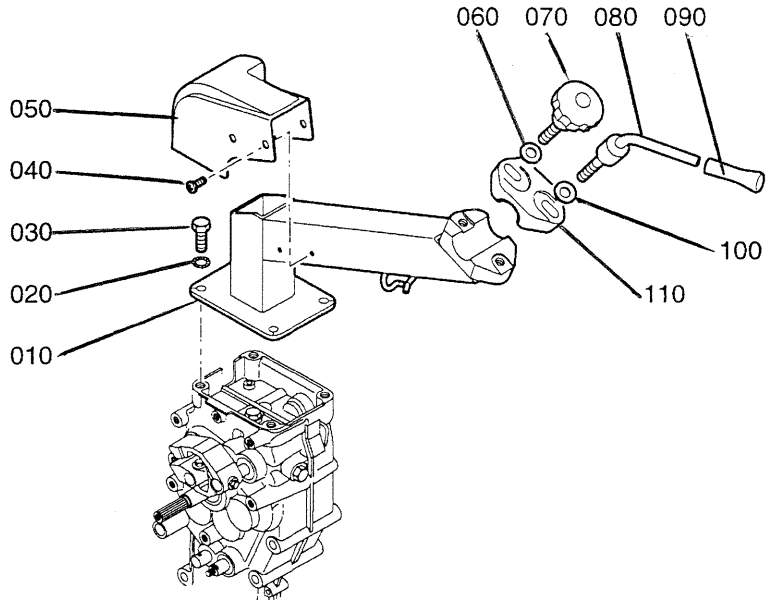

Kubota

TF70

REF.N #. POS.N	REFERENCE K.E.	PART NAME	DESIGNATION	Q'TY / S. No. Q'TE / No. S.	I.C.	REMARKS REMARQUES
010	00109-41200	BRACKET	POTENCE	1		
020	04412-50100	WASHER	RONDELLE	4		
030	01053-51025	SCREW	VIS	4		
040	00108-06012	SCREW	VIS	4		
050	00109-41220	BONNET	CAPOT	1		
060	00108-41150	WASHER	RONDELLE	1		
070	00108-41410	KNOB	BOUTON	1		
080	00108-41430	JACK BOLT	POIGNEE DE SERRAGE	1		
090	00108-23270	GRIP	MANCHON	1		
100	04011-50120	WASHER	RONDELLE	1		
110	00108-41140	HOLDER	BRIDE CRANTEE	1		

K11 FOURREAU
FOURREAU

C07-L

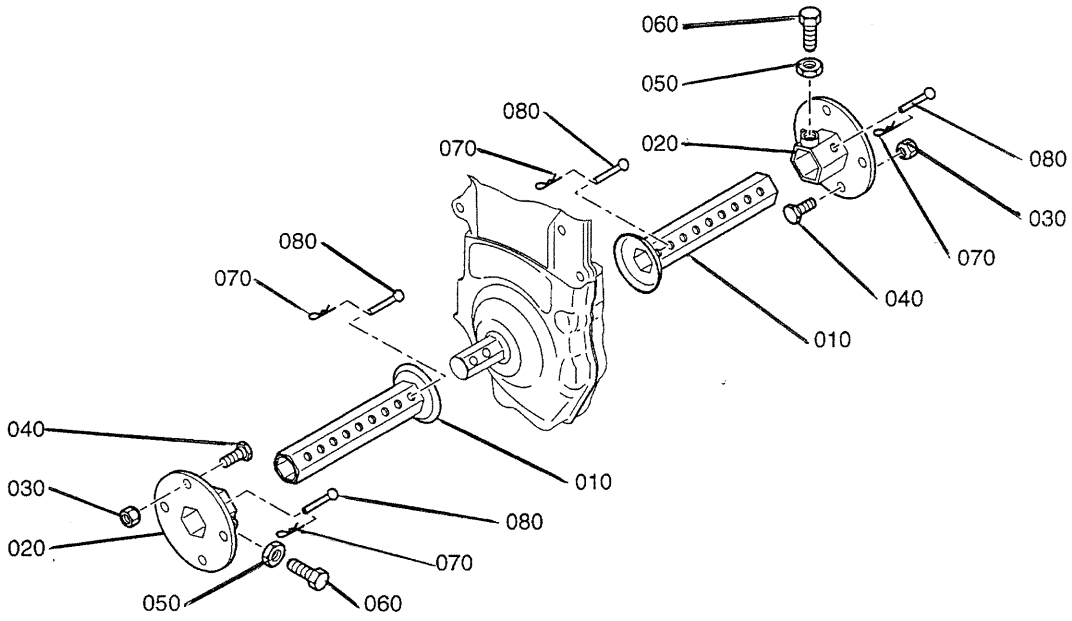

Kubota

TF70

REF.N #. POS.N	REFERENCE K.E.	PART NAME	DESIGNATION	Q'TY / S. No. Q'TE / No. S.	I.C .	REMARKS REMARQUES
010	00108-17250	TUBE AXME WHEEL	TUBE DE ROUE	2		
020	00108-17110	HUB WHEEL	MOYEU	2		
030	00108-17570	NUT	ECROU DE ROUE	8		
040	00108-17560	SCREW	VIS DE ROUE	8		
050	00108-17260	NUT	ECROU	2		
060	00108-17270	SCREW	VIS A TETON	2		
070	00108-04019	PIN	GOUPILLE	4		
080	00108-01072	AXLE	AXE	4		

K12 STICKERS AUTOCOLLANTS

C07-R

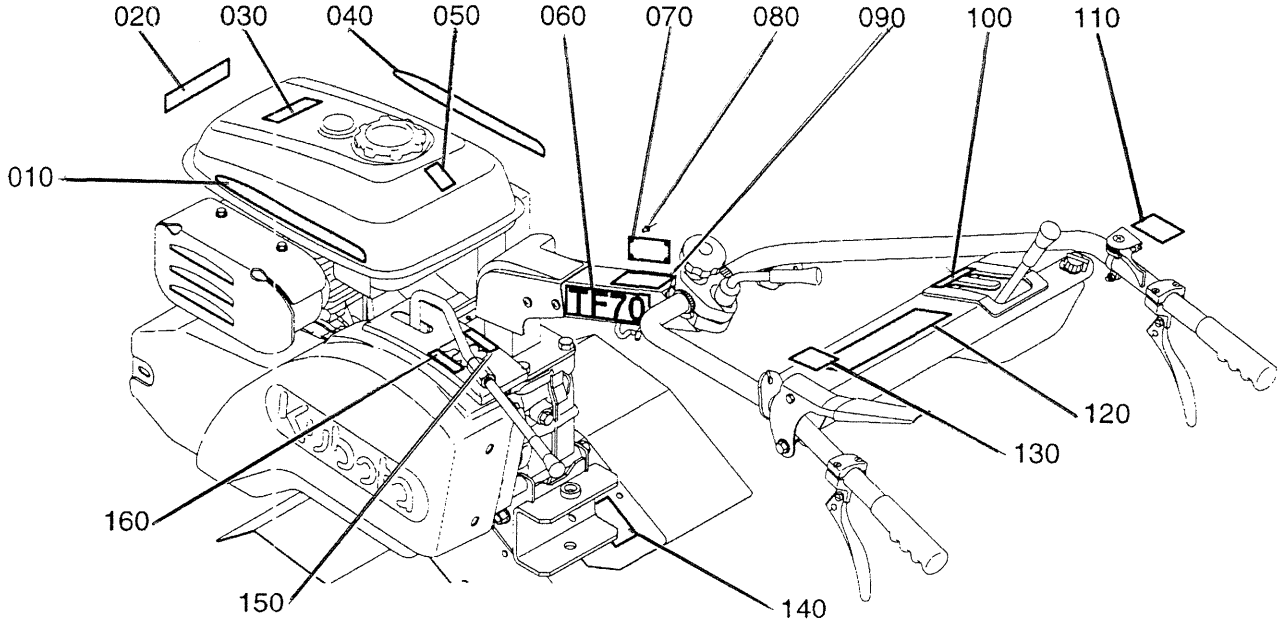

Kubota

TF70

REF.N #. POS.N	REFERENCE K.E.	PART NAME	DESIGNATION	Q'TY / S. No. Q'TE / No. S.	I.C.	REMARKS REMARQUES
010	00108-47160	STICKER TANK	ETIQUETTE RESERVOIR			
020	00108-47340	STICKER KUBOTA	ETIQUETTE KUBOTA			
030	61481-48300	STICKER DANGER	ETIQUETTE DANGER			
040	00108-47170	STICKER TANK	ETIQUETTE RESERVOIR			
050	61232-49150	STICKER PETROL	ETIQUETTE ESSENCE			
060	00109-48140	STICKER TF70	ETIQUETTE TF70			
070	NON FOURNI	PLATE	PLAQUE			
080	NON FOURNI	RIVET	RIVET			
090	00108-48210	STICKER INSTRUCTIONS	ETIQUETTE INSTRUCTIONS			
100	00109-48180	STICKER SLOW / FAST	ETIQUETTE LENT / RAPIDE			
110	00108-48150	STICKER THROTTLE	ETIQUETTE GAZ			
120	00109-48190	STICKER TF70 8A + 4R	ETIQUETTE TF70 8A + 4R			
130	61481-47140	STICKER CLUTCH	ETIQUETTE EMBRAYAGE			
140	00109-48280	STICKER REAR ROTARY	ETIQUETTE OUTILS ROTATIFS			
150	00109-48170	STICKER GRILLE D	ETIQUETTE GRILLE D			
160	00109-48160	STICKER GRILLE G	ETIQUETTE GRILLE G			

S.A.K.E. PARTS DEPARTMENT
P.L.
20 mars 00

Kubota

GEANT DES NECESSITES FONDAMENTALES

"La Technologie pour les Besoins de Demain" est l'ambition de chacun CHEZ KUBOTA. A travers la recherche et le développement de nouveaux produits pour l'Agriculture, l'Industrie, la Construction et plusieurs autres domaines de la vie moderne, Nous KUBOTA, espérons atteindre ce but.

THE BASIC NECESSITIES GIANT

" Technology for the Needs of Tomorrow " is the ambition of everyone at KUBOTA. Through research and the development of new products for agriculture, industry, construction, and many other areas of modern life, we at Kubota hope to realize this goal.

IMPRIME EN FRANCE
PRINTED IN FRANCE

Kubota